電磁開閉器(可逆形)

mm

外形寸法	穴明寸法	接点構成図
MR-35H2A 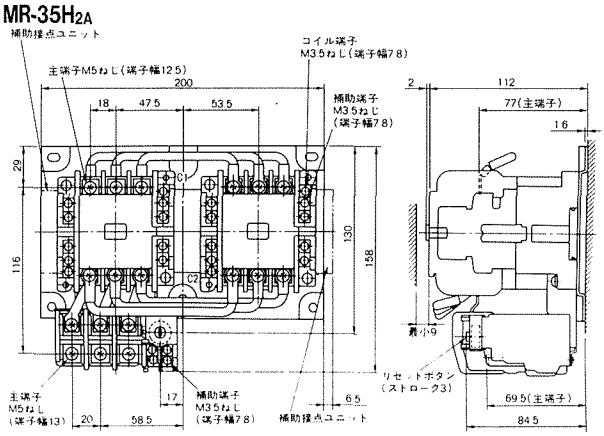	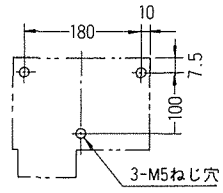	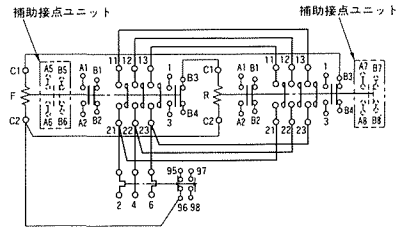
MR-50H2A 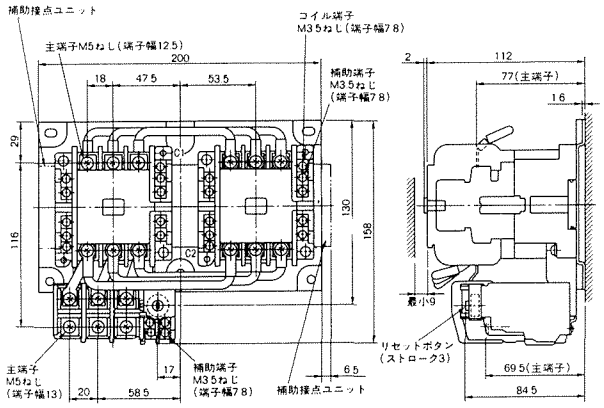	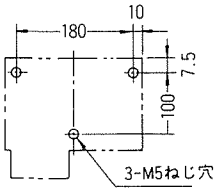	
MR-65H2 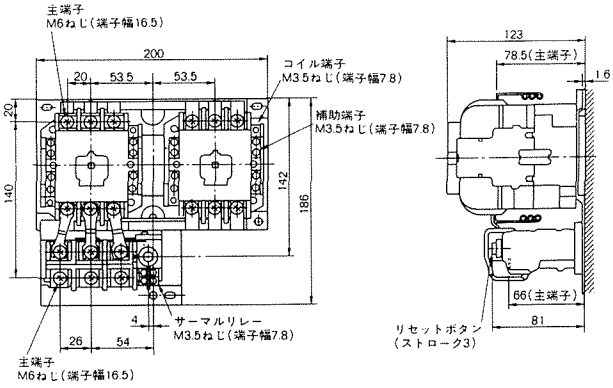	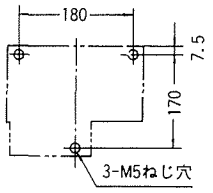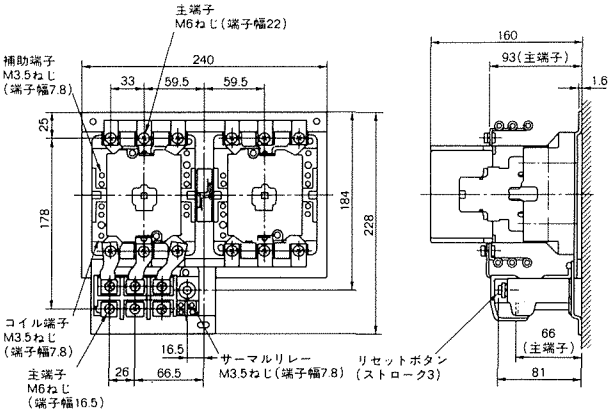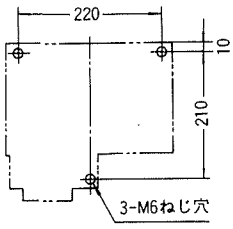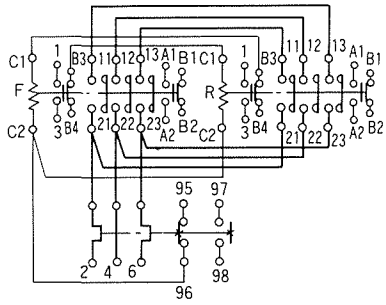	
MR-80H2