5 GB-72E・73E, GBU-73・1E, GB-102E・103E, GBU-103・1E(2Pは3Pの中極導体を除いたものです)

表面形

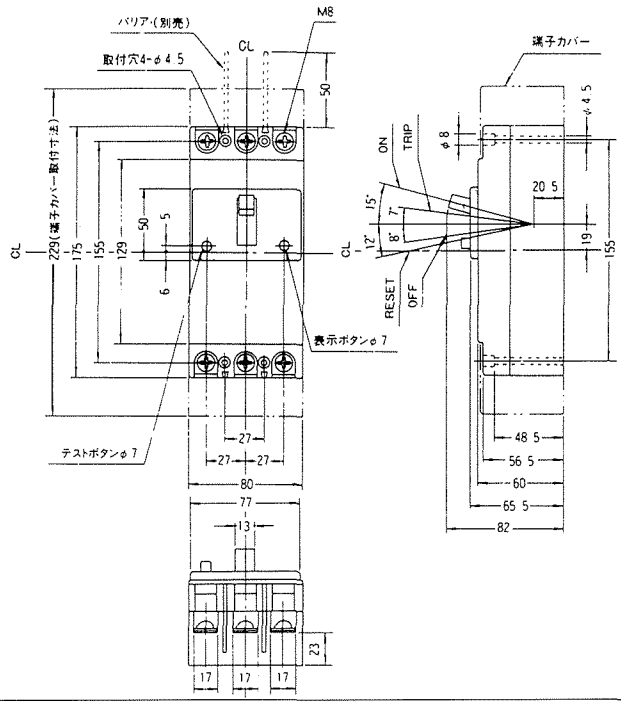

穴明寸法

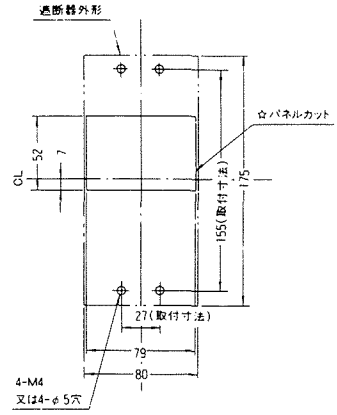

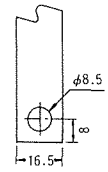

導帯加工図
(最大)

裏面形(SD)

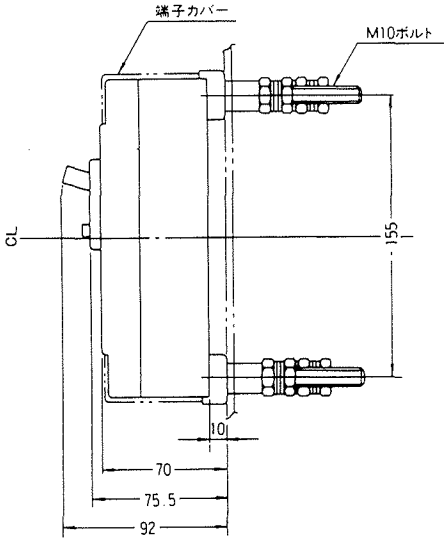

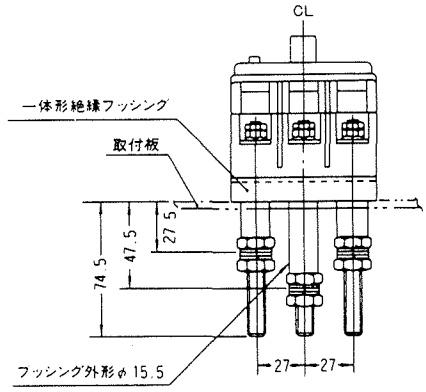

穴明寸法

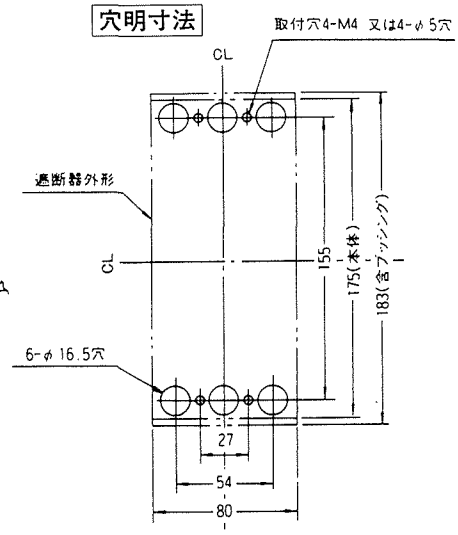

(2Pも同じです)

埋込形(FP)

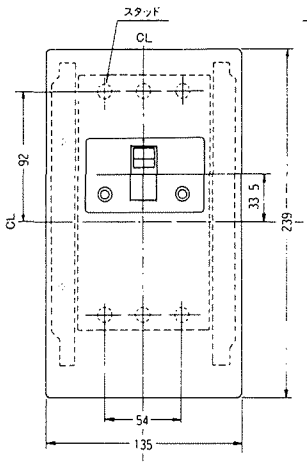

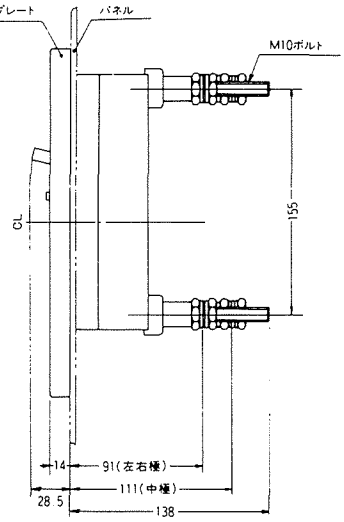
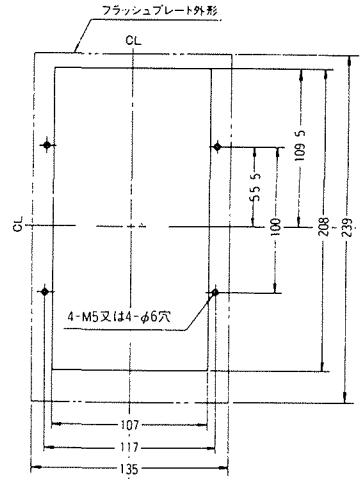
穴明寸法