旧形補修用外形寸法図

● B-403C(402C)（2Pは3Pの中極導体を除いたものです）

表面形

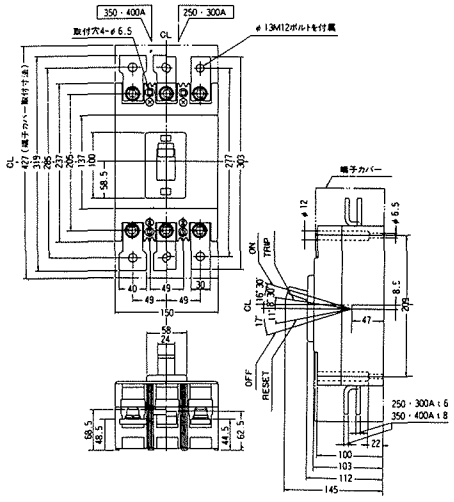

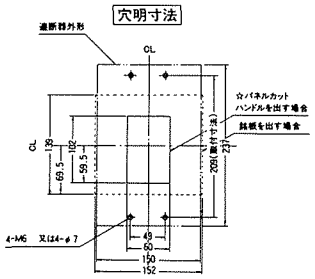

裏面形

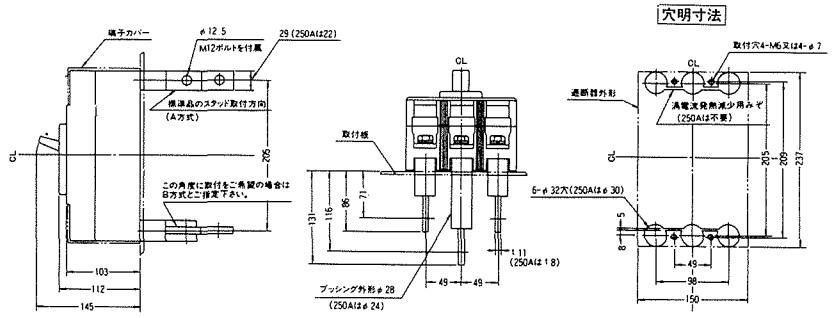

（２Ｐは中極穴不要）

埋込形

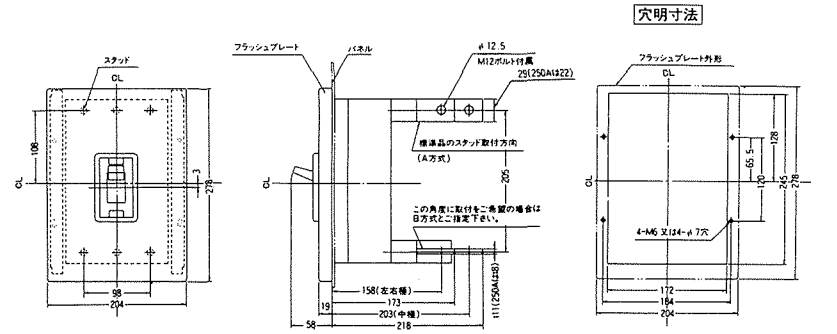

● B-53FK(52FK)

表面形

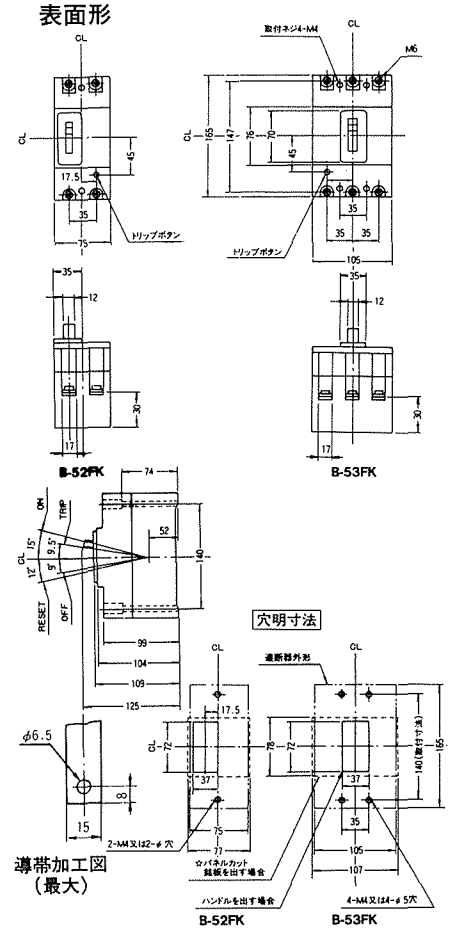

裏面形

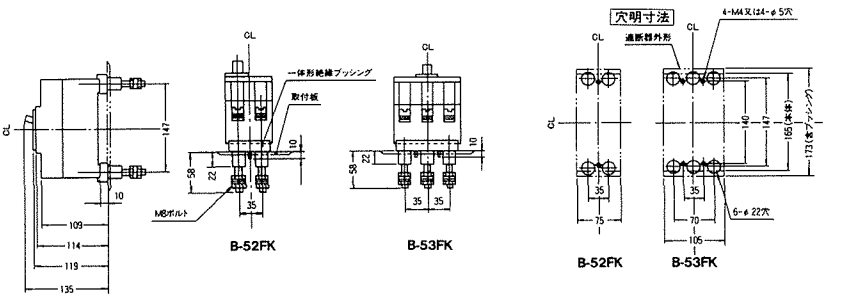

埋込形

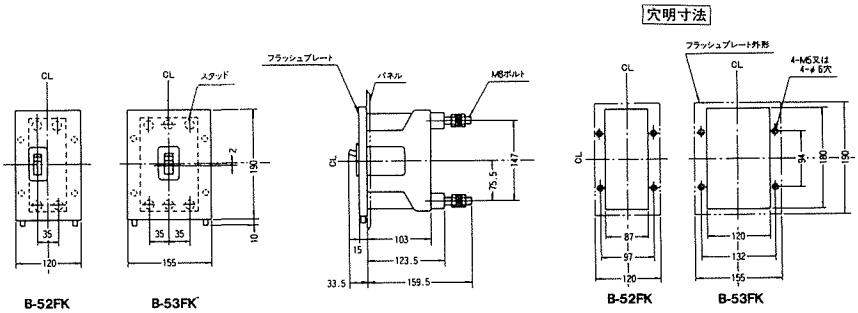

配線用遮断器