31 B-223W

表面形

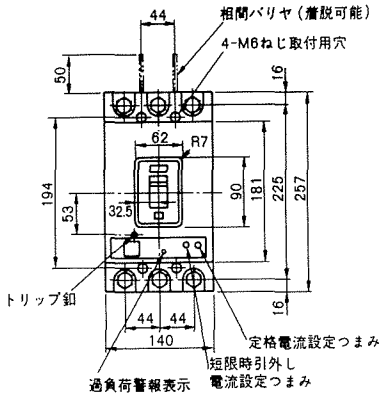

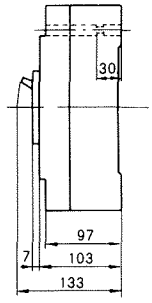

穴明寸法

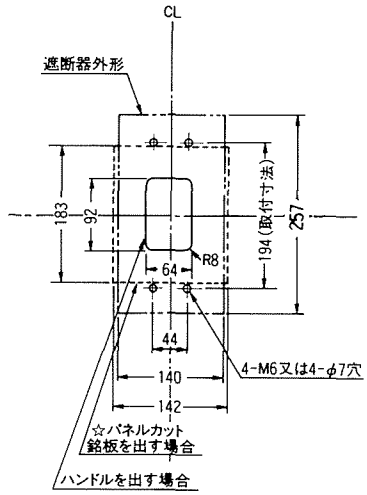

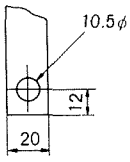

導帯加工図

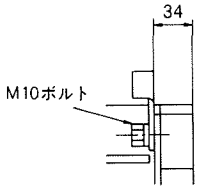

導帯，圧着端子接続

裏面形(SD)

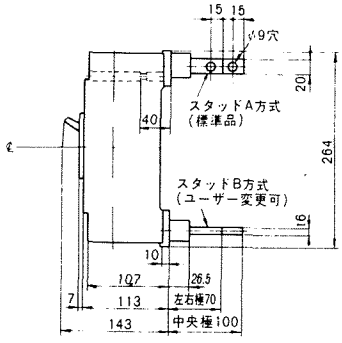

バースタッド方向標準(A A)で出荷します

穴明寸法

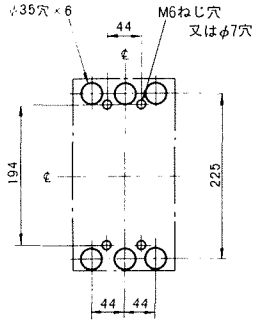

埋込形(FP)

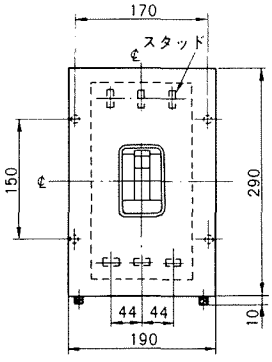

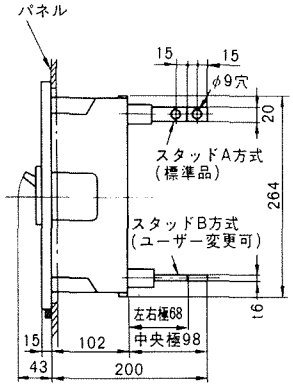

穴明寸法

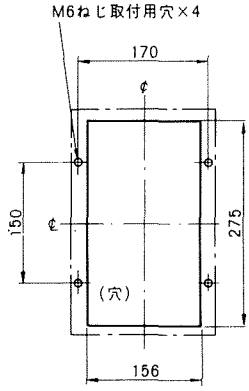

バースタッド方向標準(A-A)で出荷します。

可調整部（過負荷警報表示灯，定格電流設定つまみ等）が露出する
穴付きも御要求により製作します。