26 B-803FA

表面形

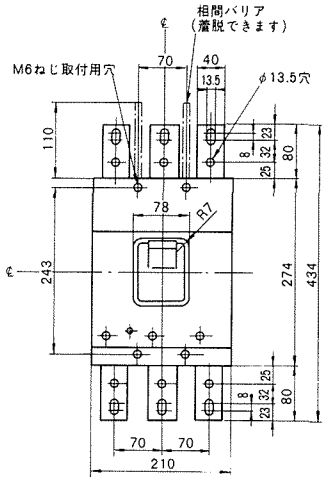

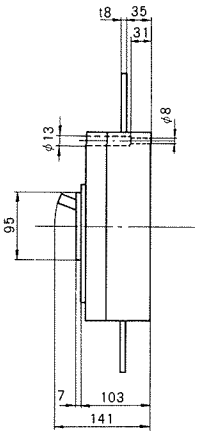

穴明寸法

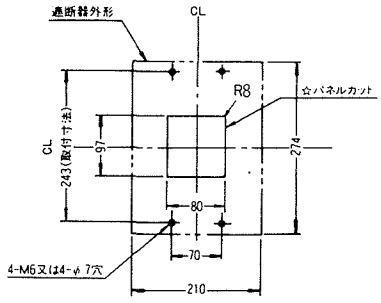

裏面形(SD)

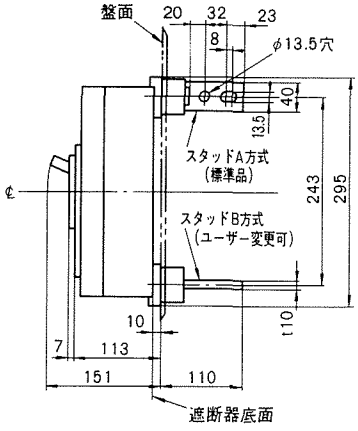

バースタッド方式 標準(A-A)で出荷します

穴明寸法

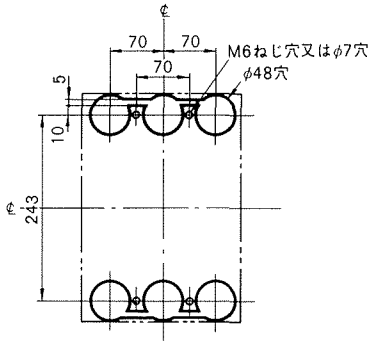

埋込形(FP)

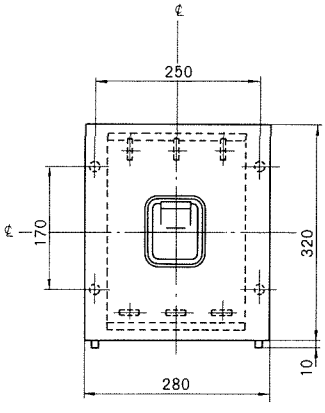

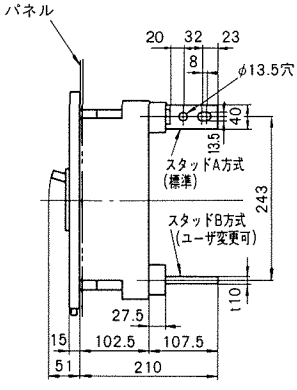
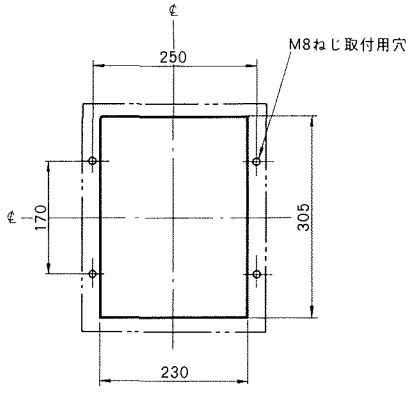
穴明寸法