20 B-102FB・103FB 〔 〕は50A以下

表面形

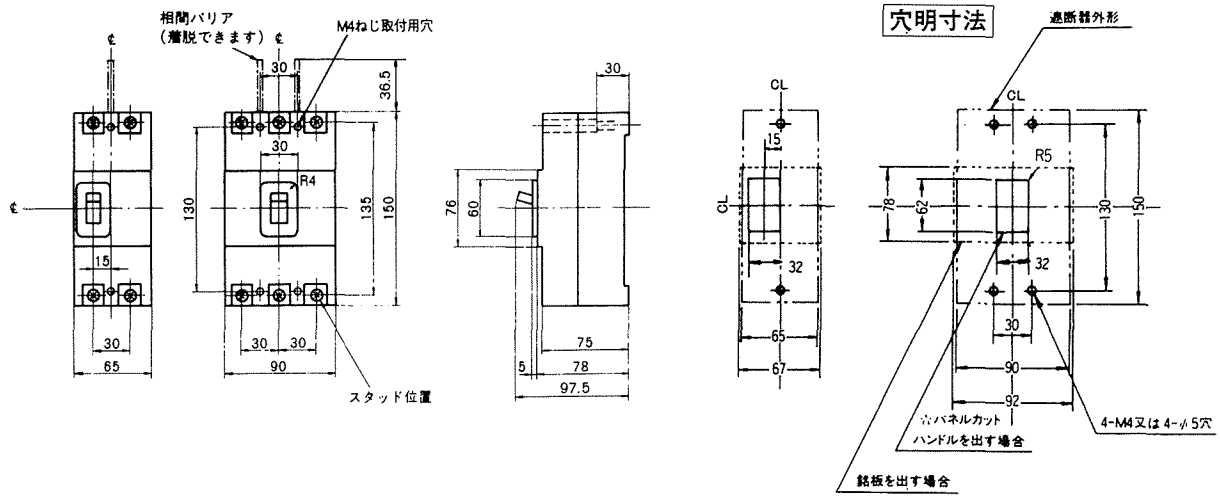

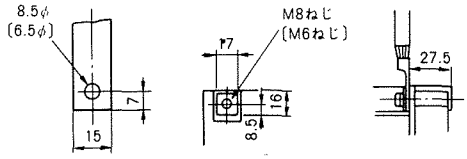

導帯加工図　　導帯，圧着端子接続

裏面形(SD)

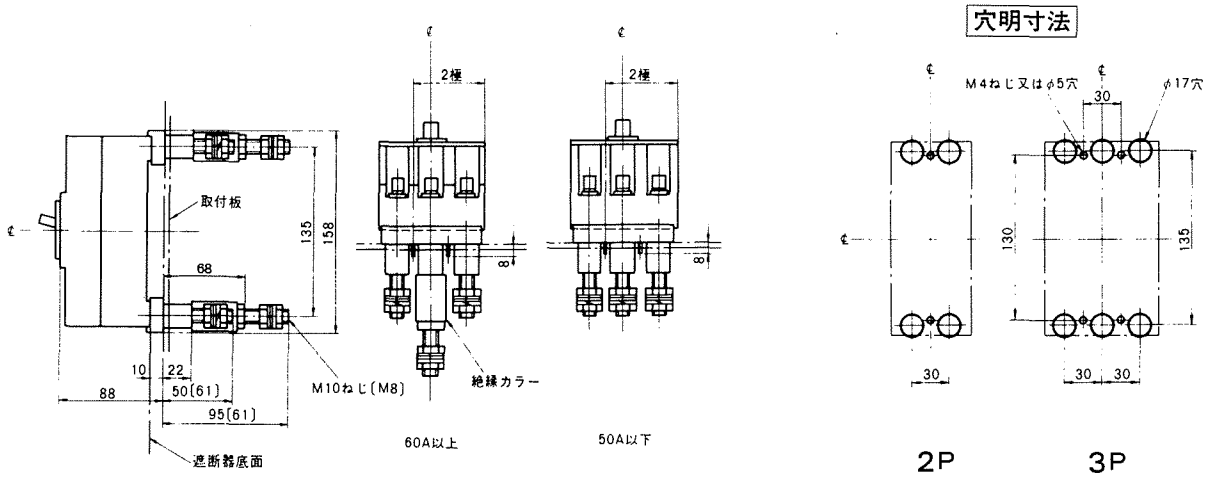
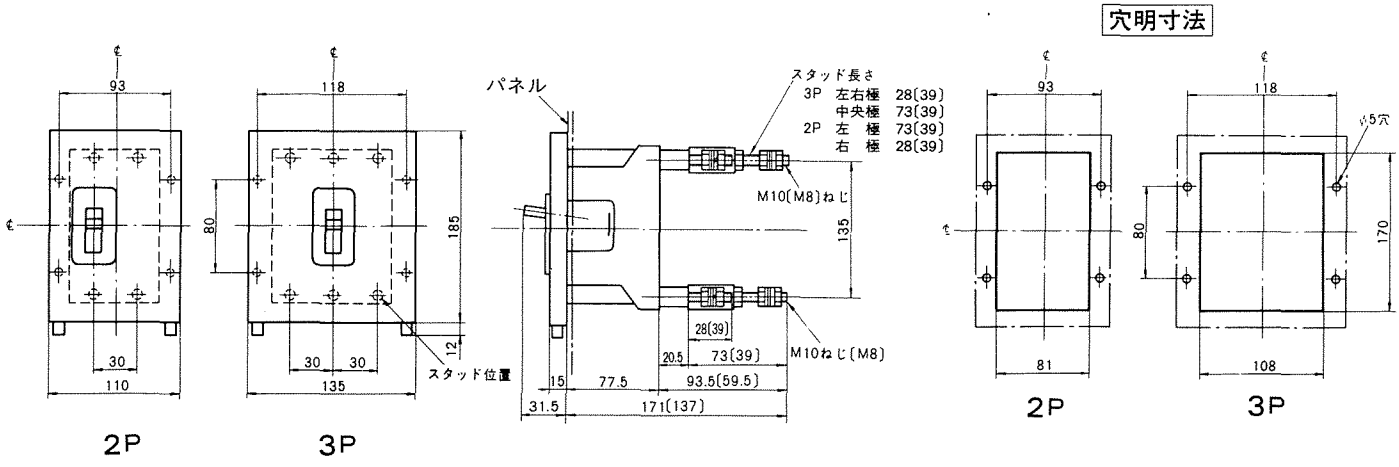
埋込形(FP)