13 VLG3306PiH
VLG2306Pi

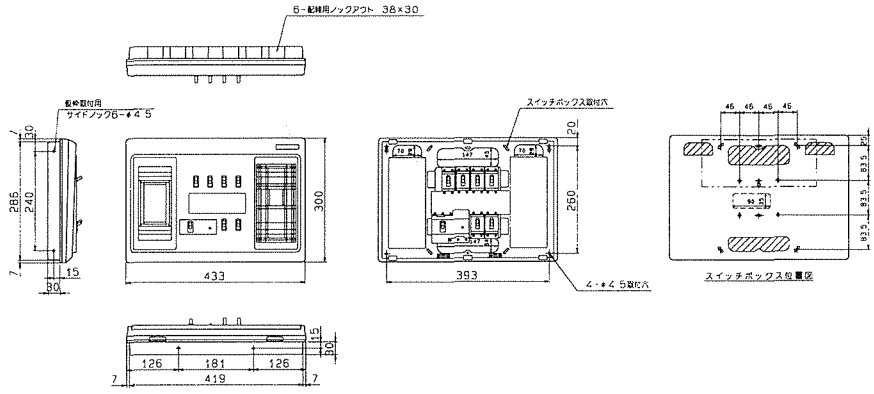

14 VLG3408PH
VLG3508PH
VLG3608PH

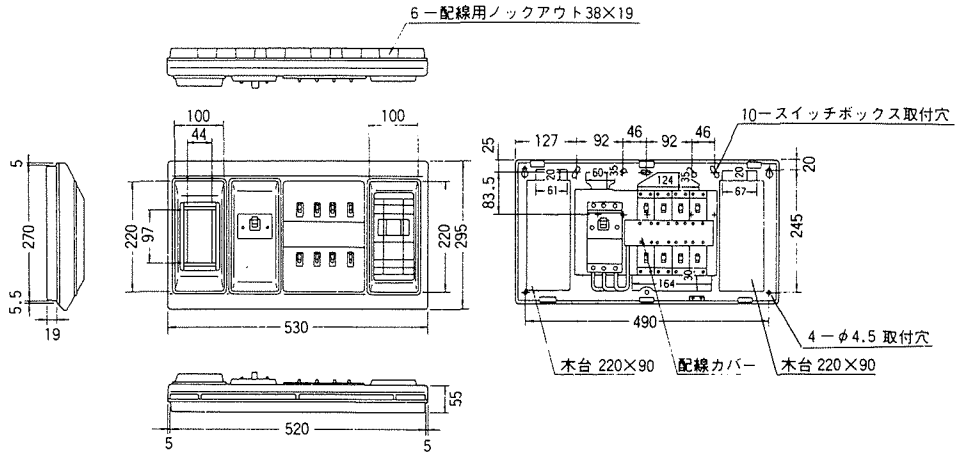

15 VLG3410PH
VLG3510PH
VLG3610PH

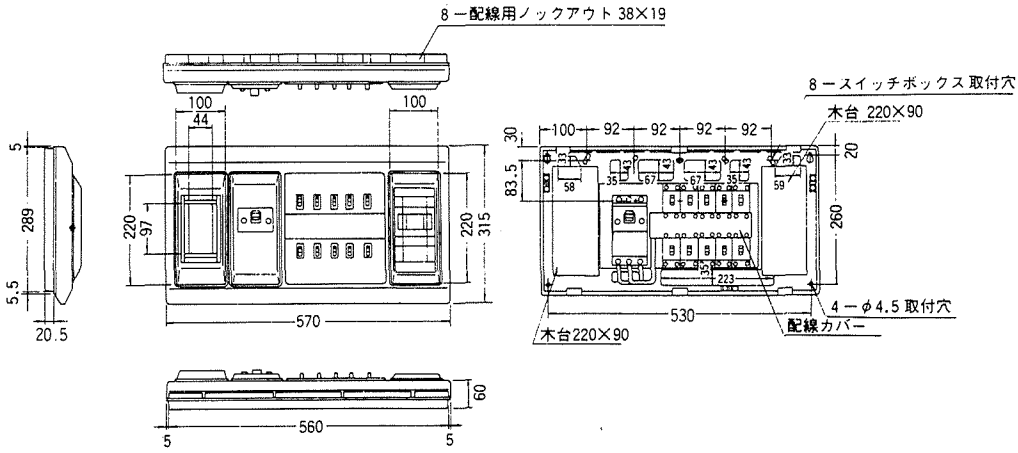

16 VLG3414PiH
VLG3514PiH
VLG3614PiH
VLG3714PiH

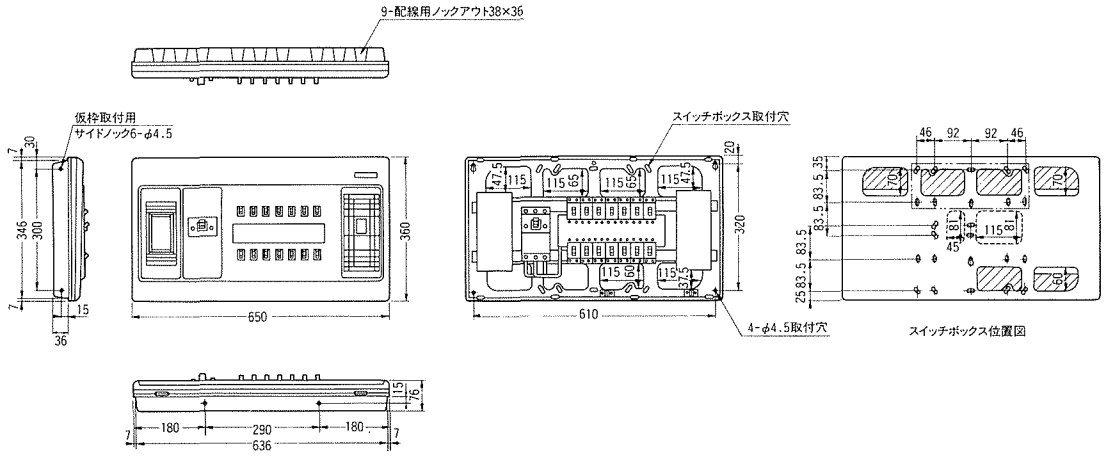

住宅用分電盤