36 B-224FA

表面形

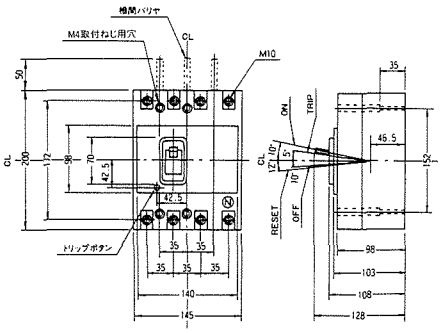

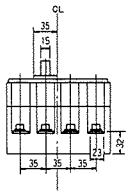

穴明寸法

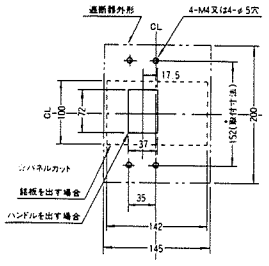

裏面形

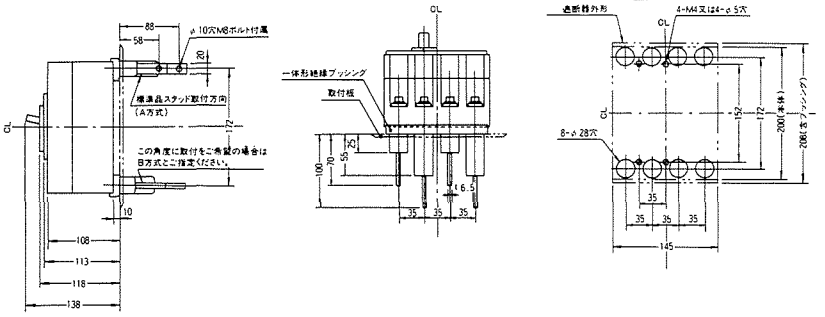

埋込形

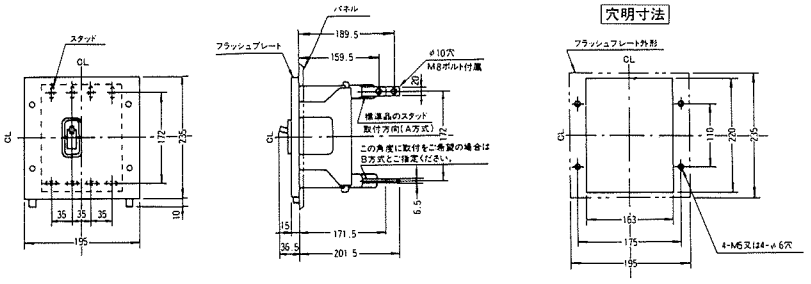

37 B-404FB

表面形

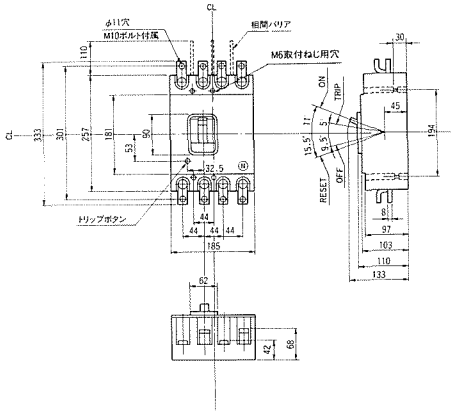

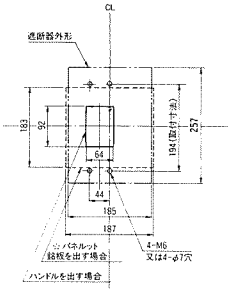

裏面形

穴明寸法

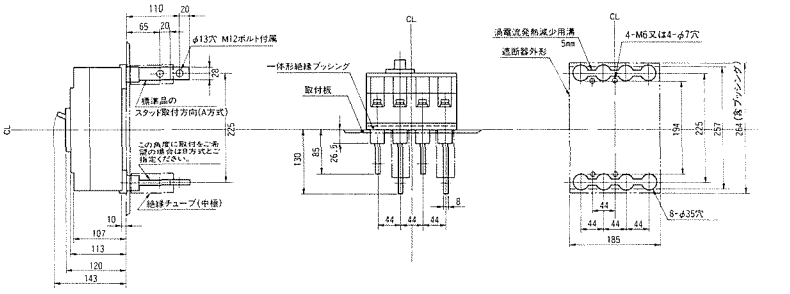

埋込形
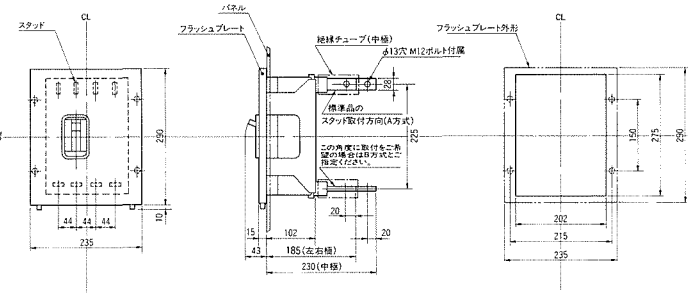
穴明寸法