25 B-1003FA, B-1203FA

表面形

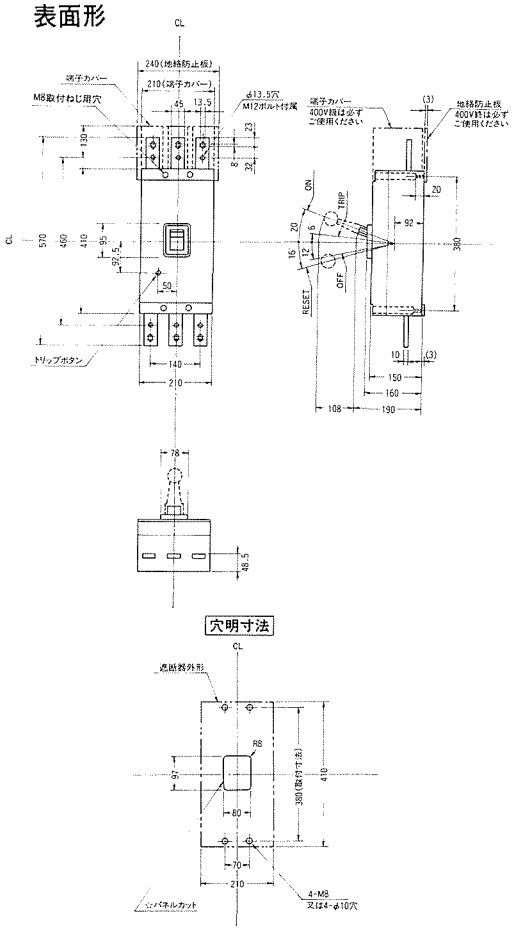

裏面形

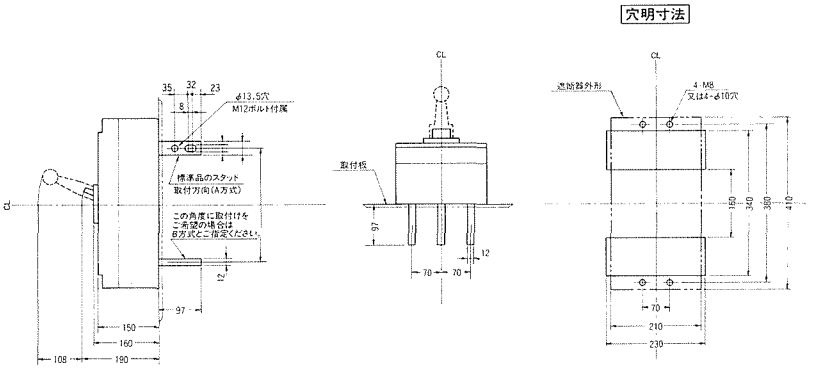

埋込形

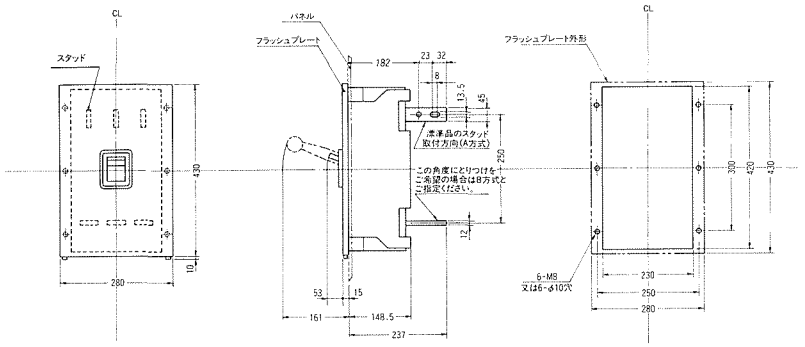

26 B-1603F

表面形

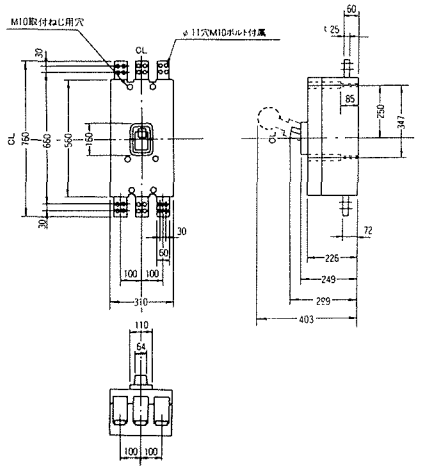

裏面形

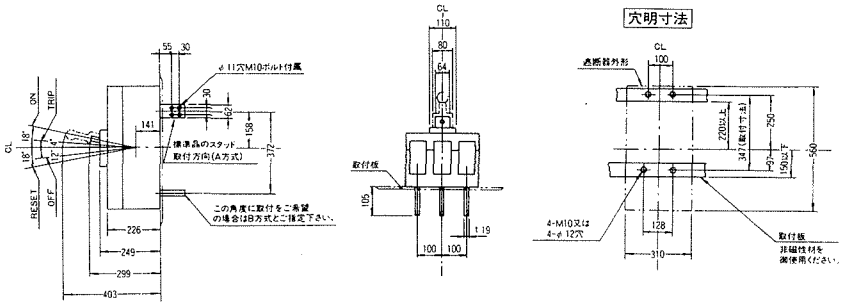
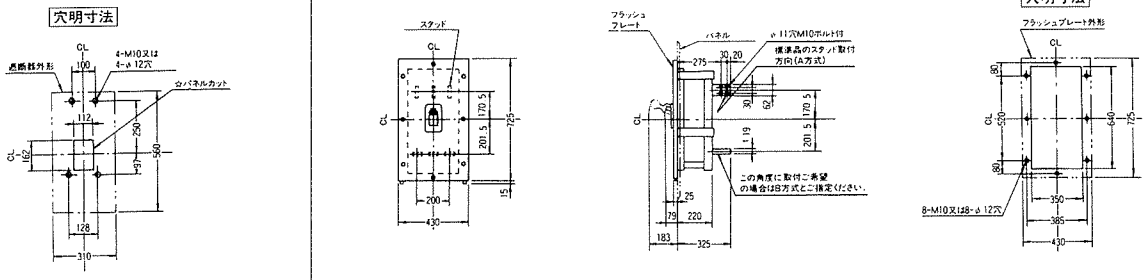
埋込形