15 B-603HA(602HA), B-603FA(602FA)（２Ｐは３Ｐの中極導体を除いたものです）

表面形

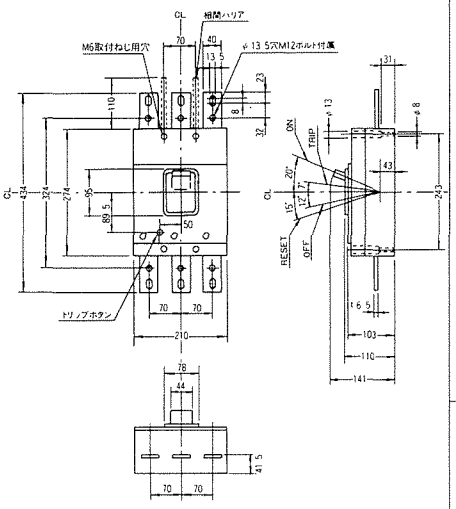

穴明寸法

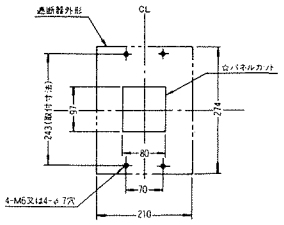

裏面形

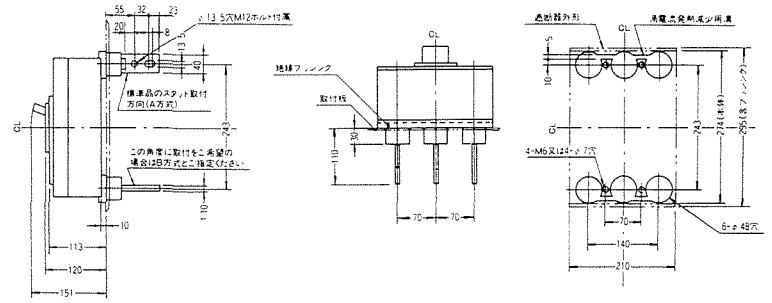

穴明寸法

埋込形

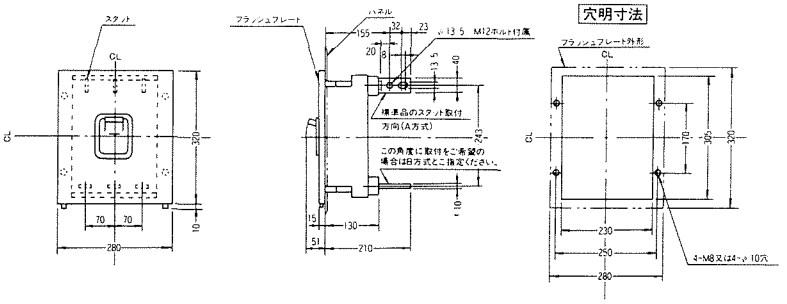

穴明寸法

16 B-33FA(32FA)

表面形

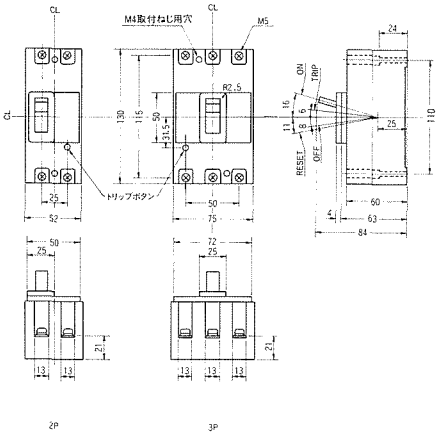

穴明寸法

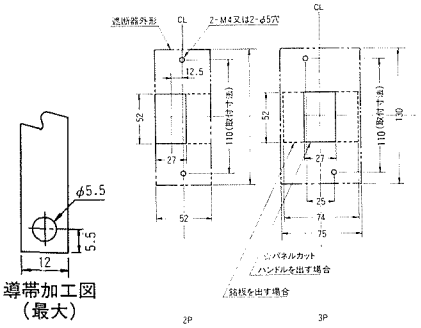

裏面形

穴明寸法

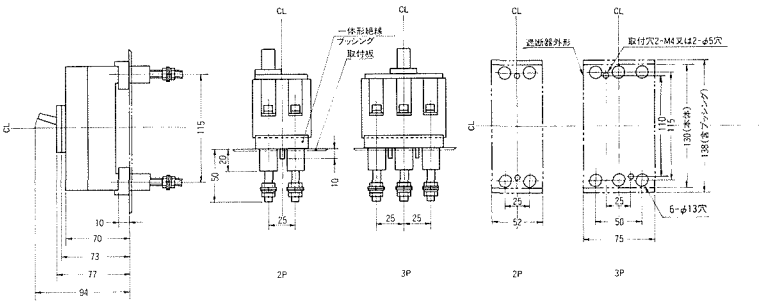

埋込形
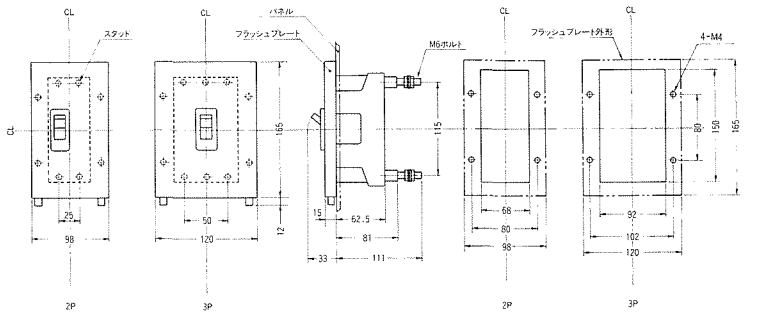
穴明寸法