21 ALG3510H
ALG3610H

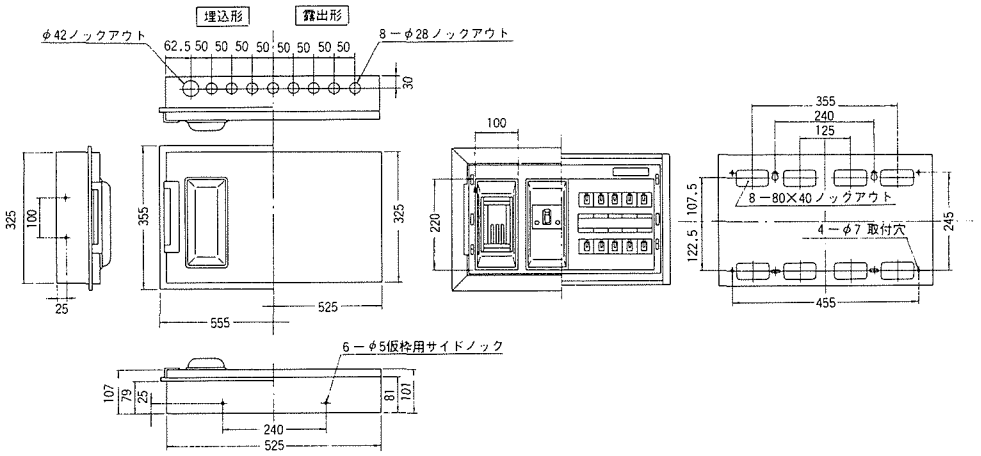

22 ALG3614H
ALG3714H

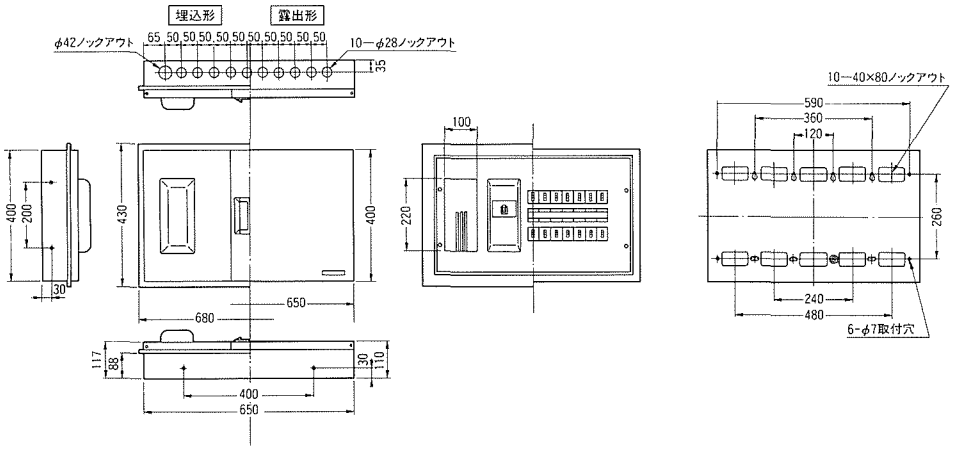

23 ALG3618H
ALG3718H

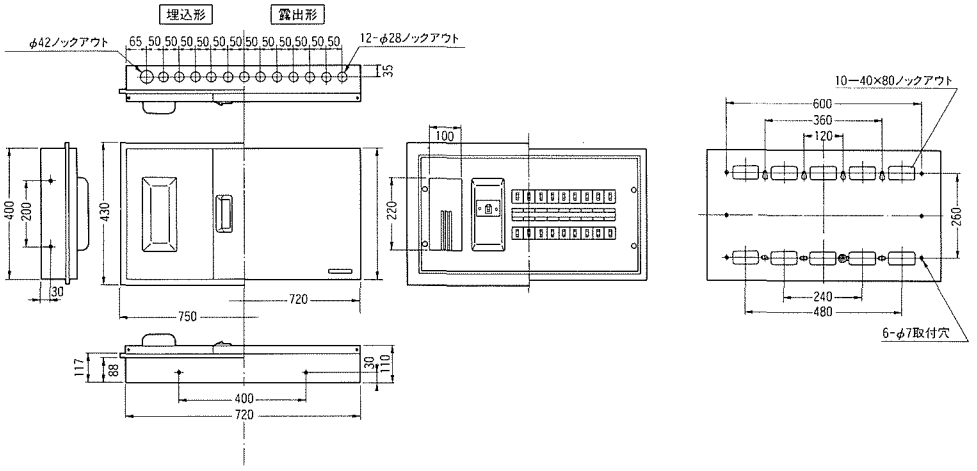
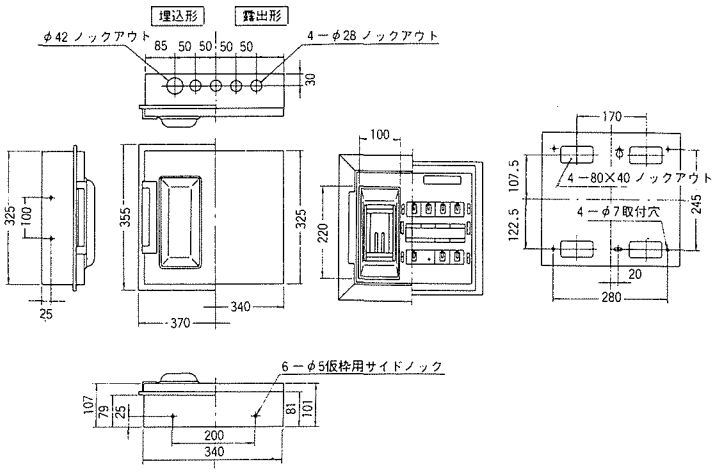
24 AL306-2
ALG2306