9 VLG3312H
VLG3412H
VLG3512H
VLG3612H
VLP3012J
VLP3010-2J

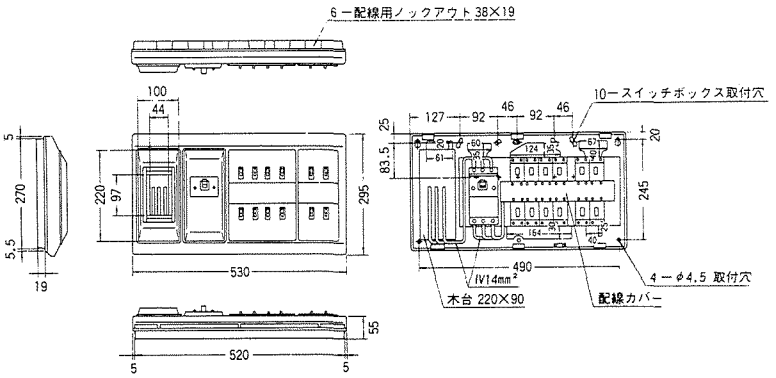

10 VLG3314H
VLG3414H
VLG3514H
VLG3614H
VLP3012-2J

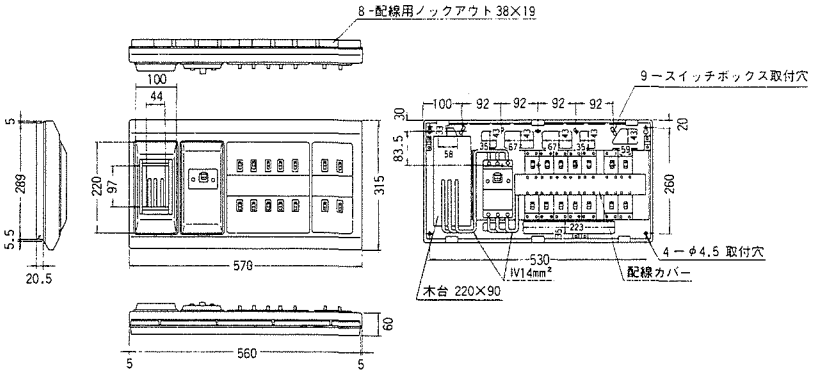

11 VLG3418iH
VLG3518iH
VLG3618iH
VLG3718iH

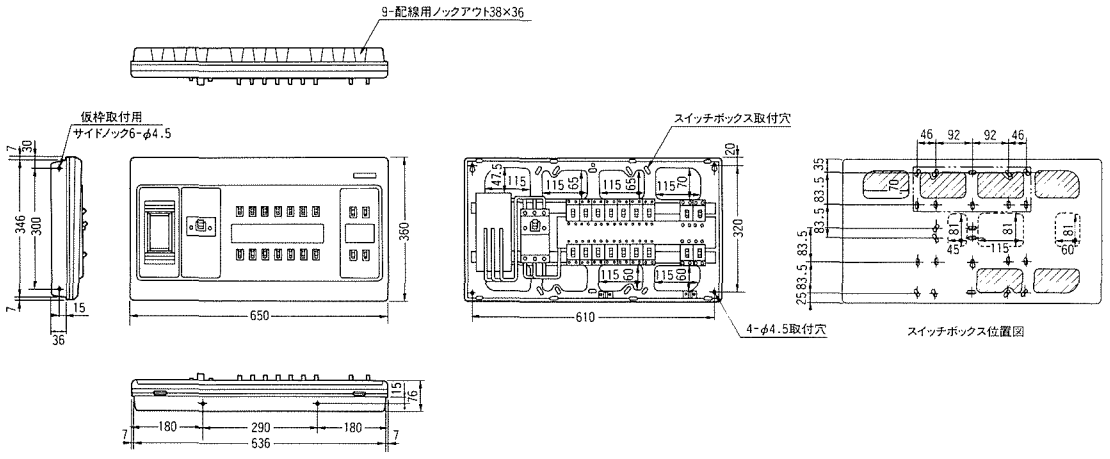
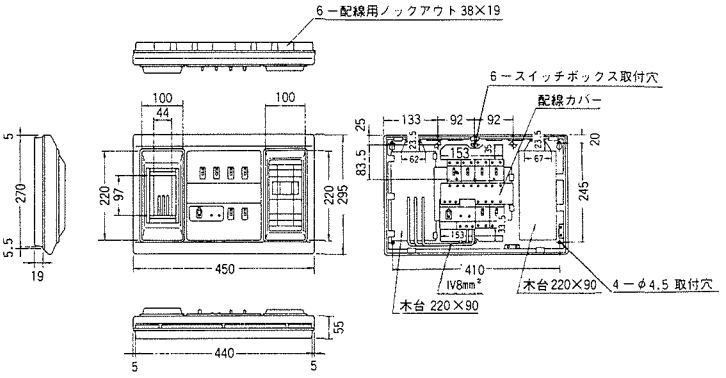
12 VLG3306PH
VLG2306PJ