■表面形

穴明寸法

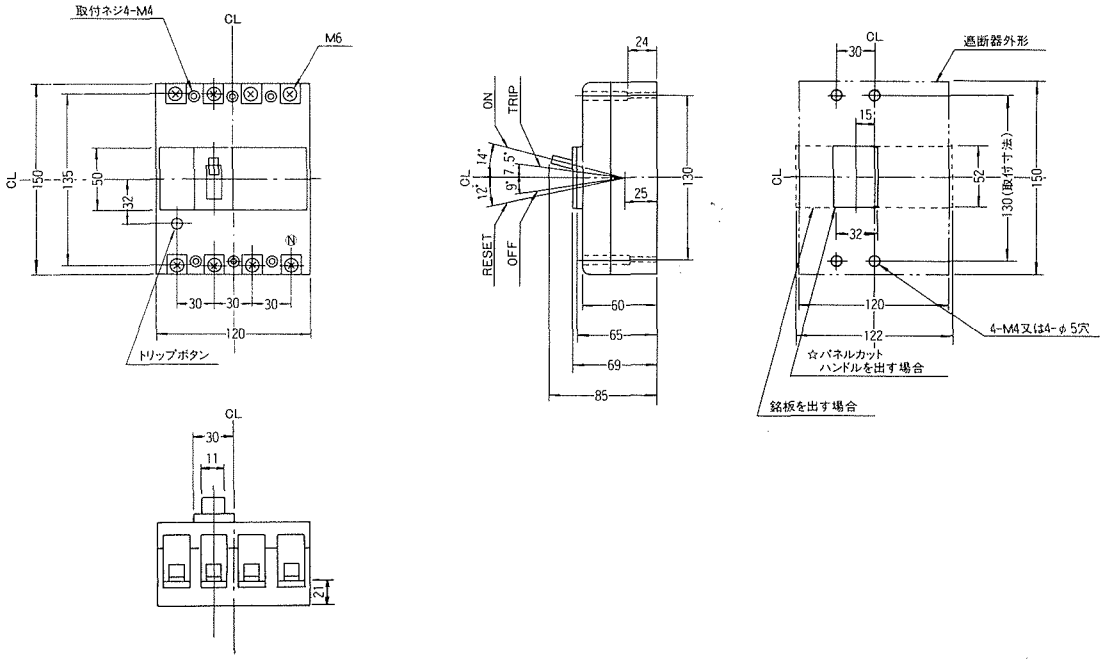

■裏面形 SD

穴明寸法

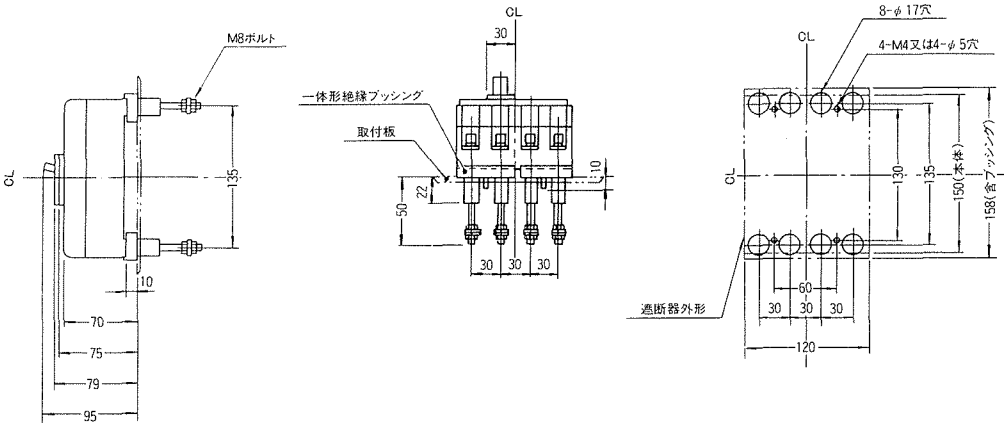

■埋込形 FP
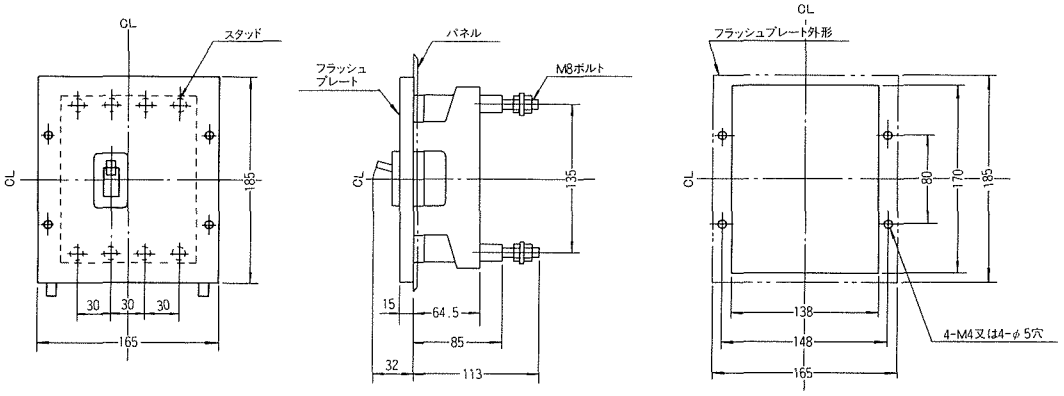
穴明寸法