■裏面形 SD

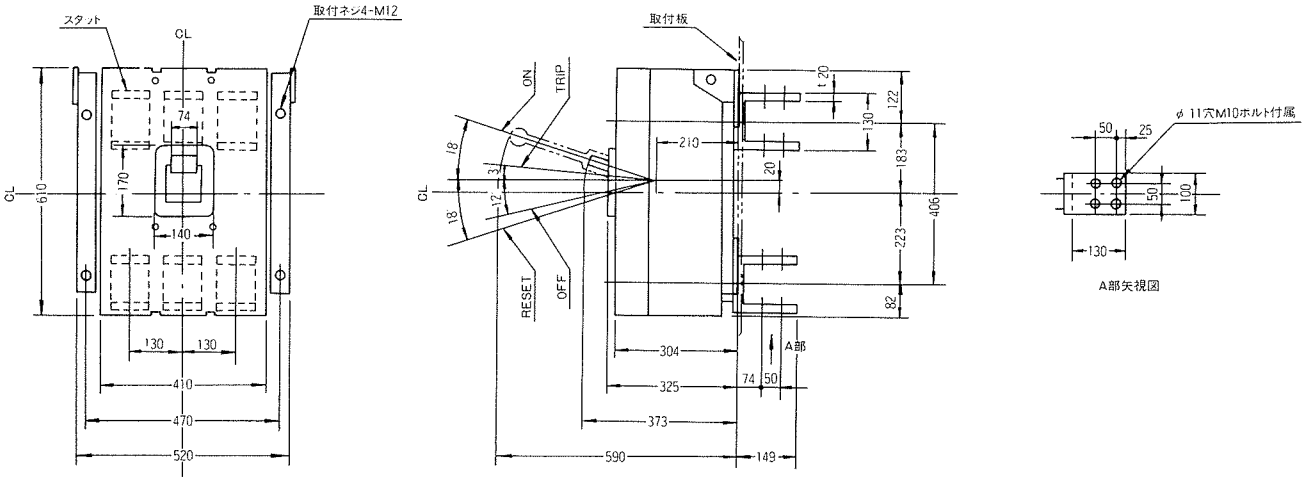
スタット
取付ネジ4-M12
CL
74
170
610
140
130
130
410
470
520
取付板
ON
TRIP
18°
3°
12°
18°
RESET
OFF
210
20
120
130
122
183
223
406
82
304
325
373
590
149
74
50
A部
φ 11穴M10ホルト付属
50
25
50
100
130
A部矢視図

穴明寸法

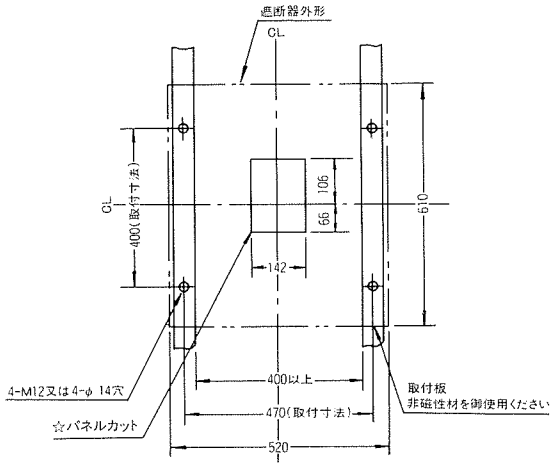
遮断器外形
CL
400(取付寸法)
106
66
610
142
400以上
470(取付寸法)
520
4-M12又は4-φ 14穴
☆パネルカット
取付板
非磁性材を御使用ください