■表面形

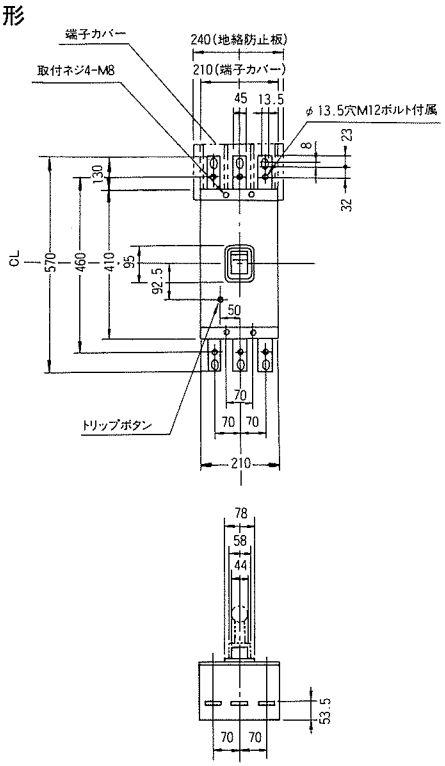

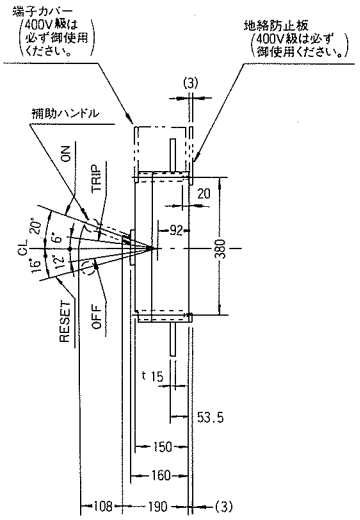

穴明寸法

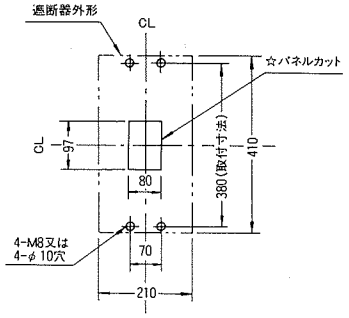

■裏面形 SD

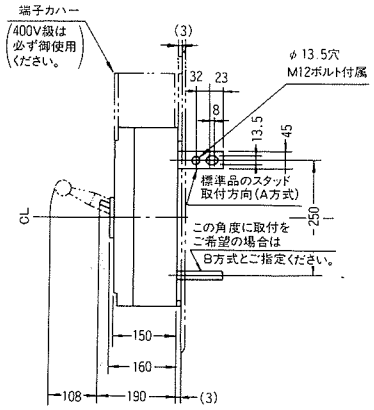

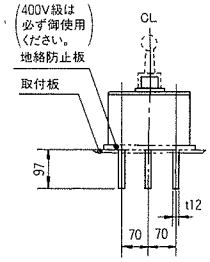

穴明寸法

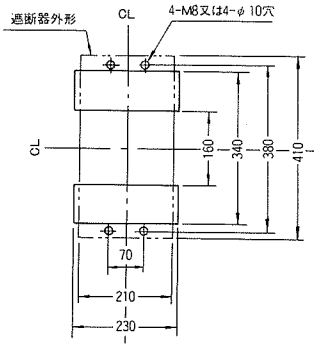

■埋込形 FP

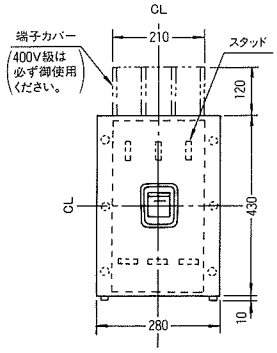

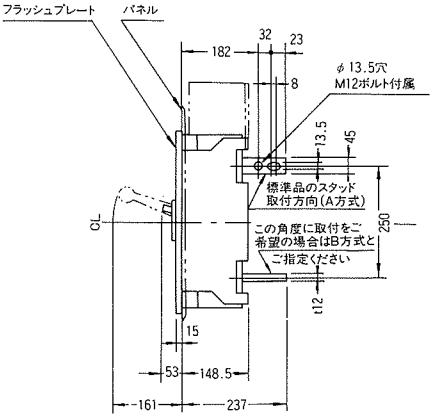
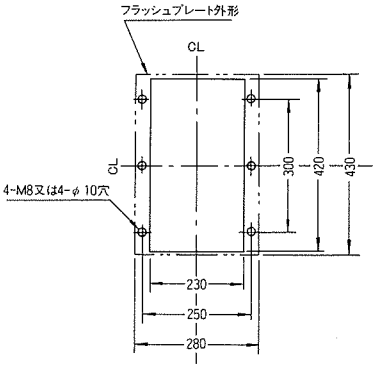
穴明寸法