表面形

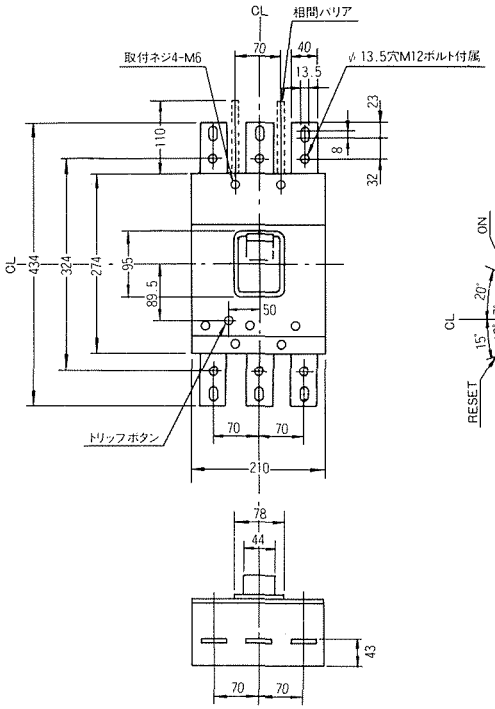

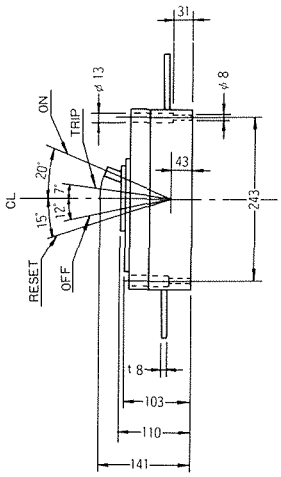

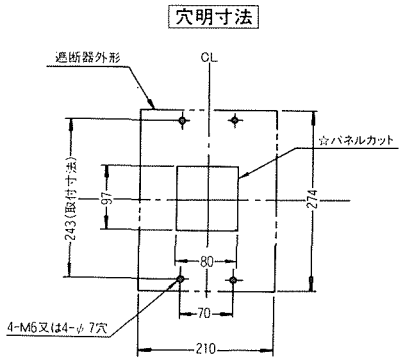

裏面形 SD

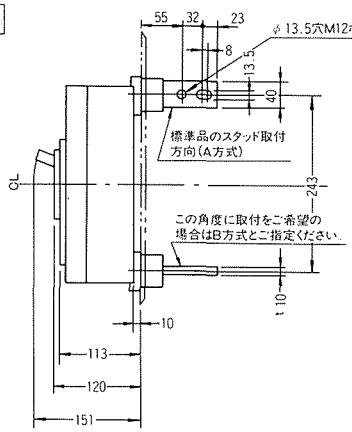

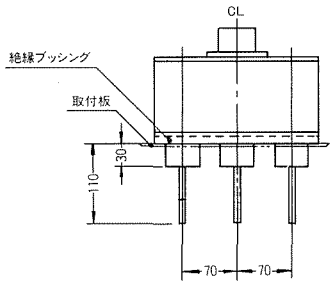

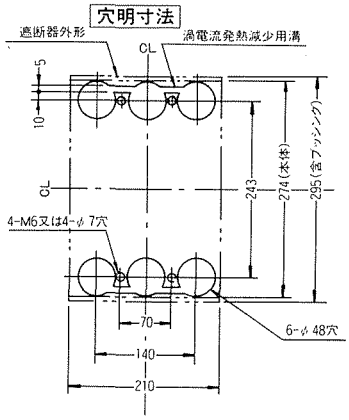

埋込形 FP

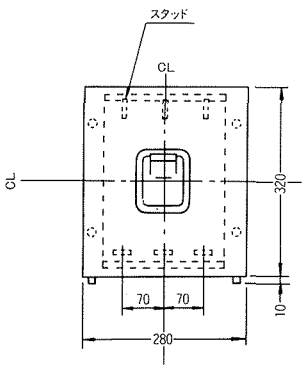

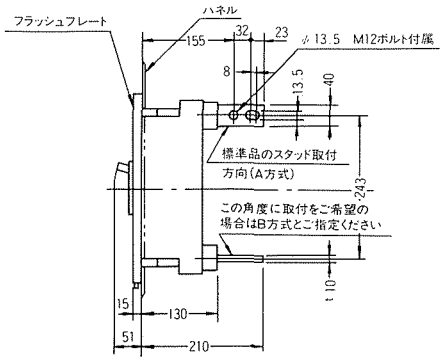

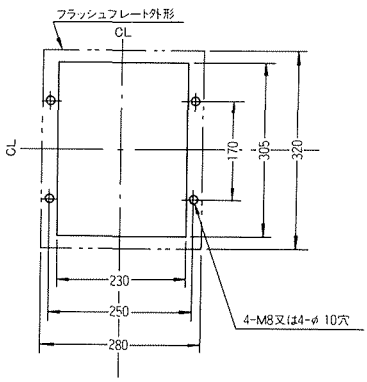

■漏電リレー(SG-B5)

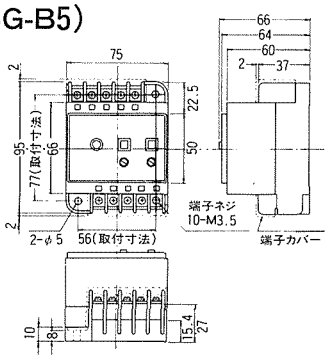
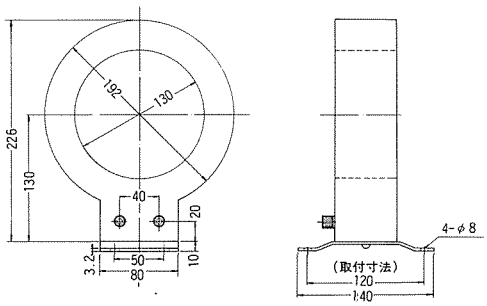
■零相変流器(S-130)