表面形

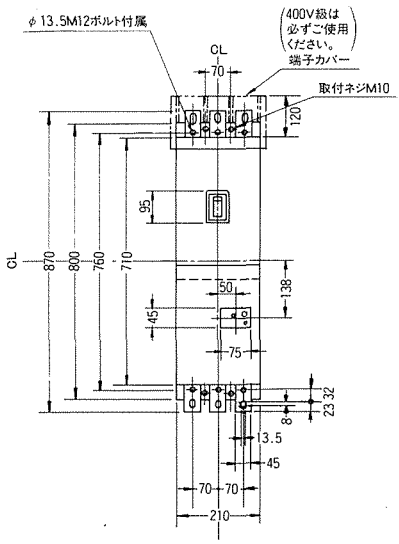

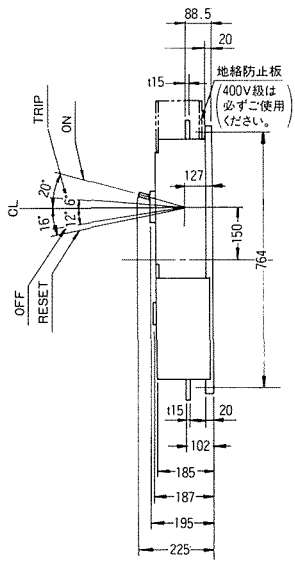

穴明寸法

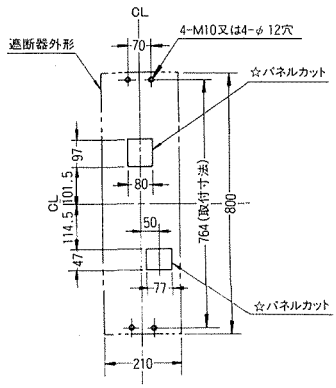

裏面形 SD

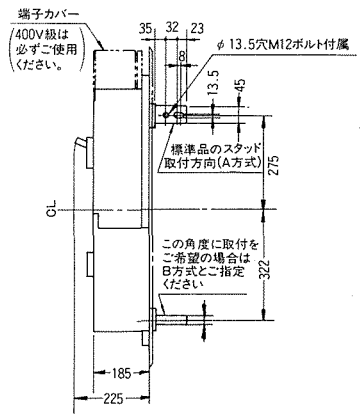

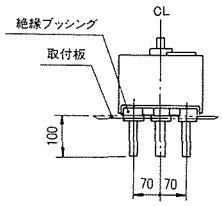

穴明寸法

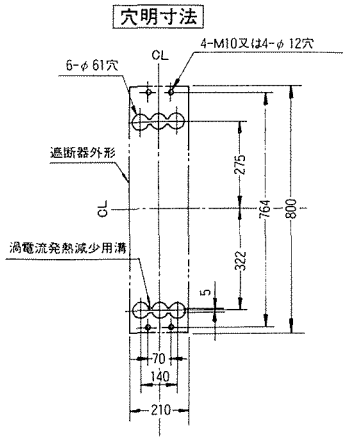

埋込形 FP

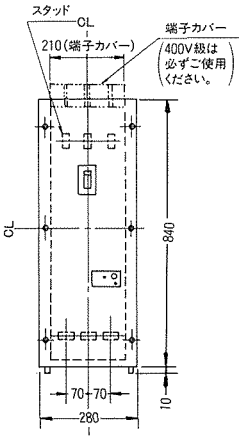

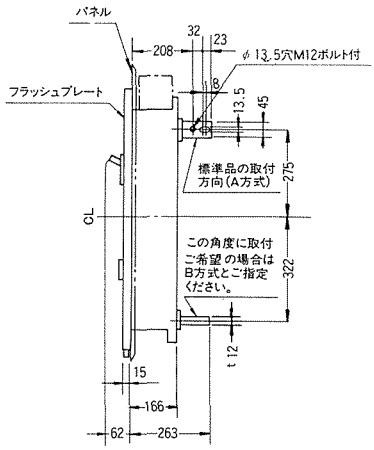

穴明寸法

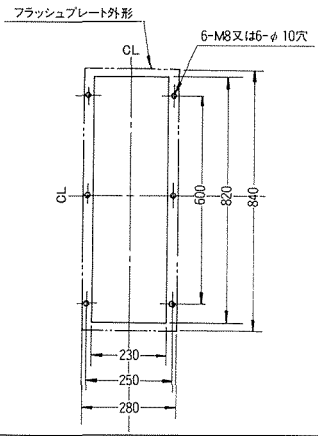

■端子構造

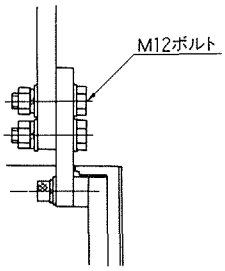
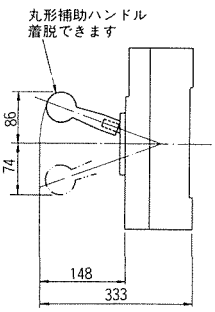
■丸形補助ハンドル（付属）