表面形

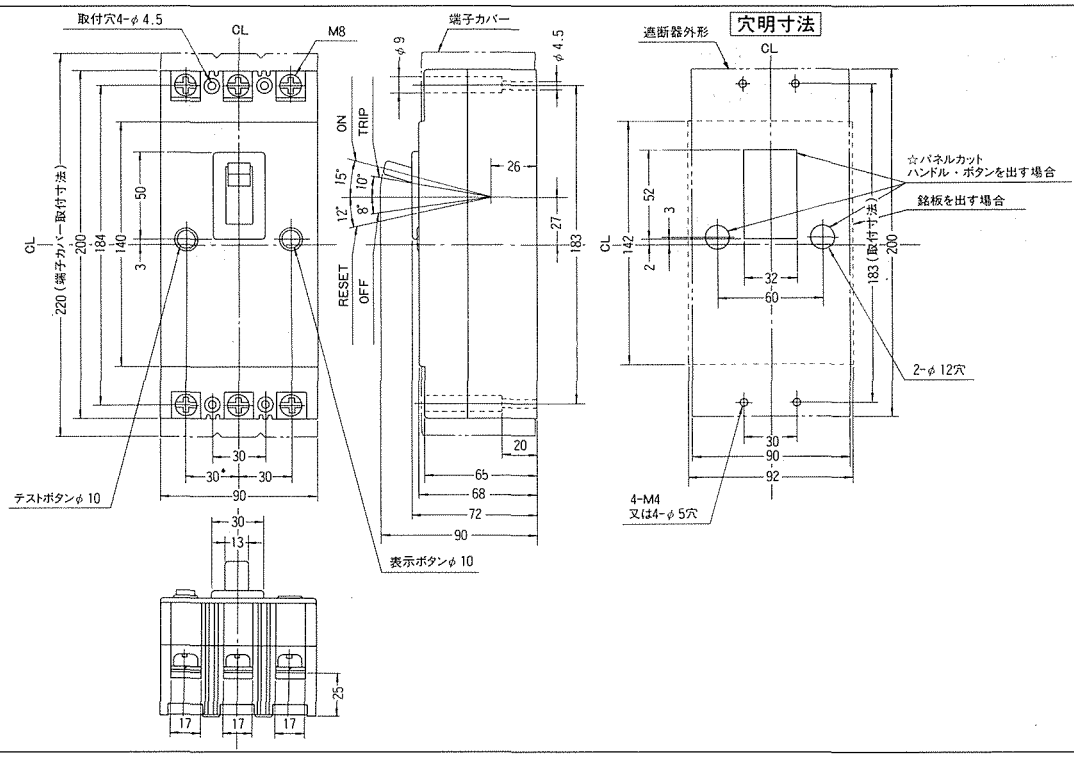

裏面形 SD

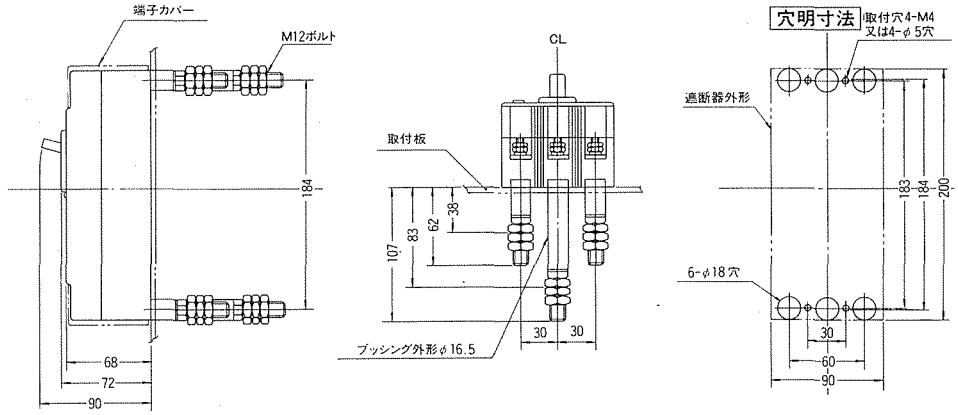

埋込形 FP

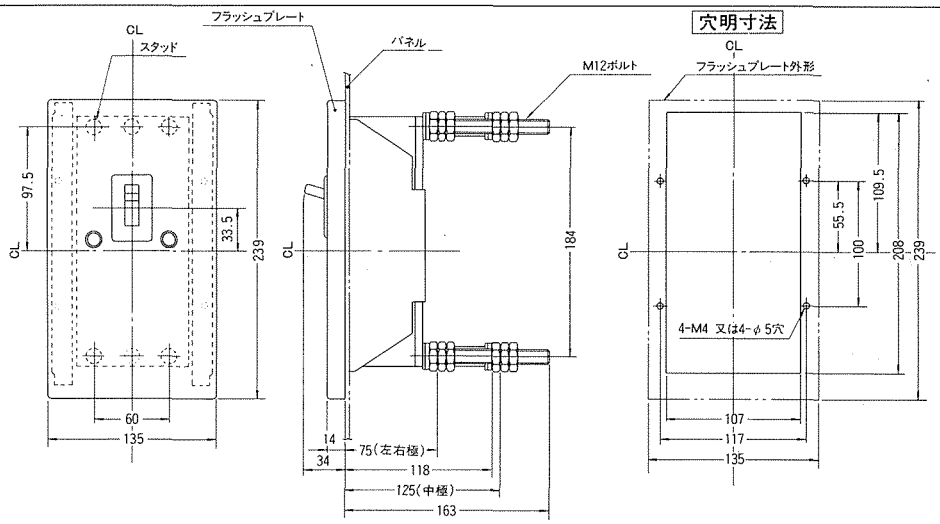

■端子構造

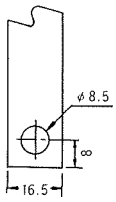

導帯加工図
（最大）

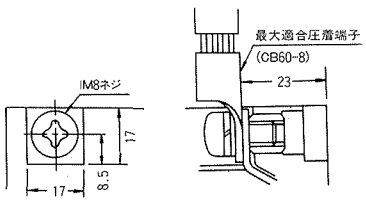

導帯・圧着端子接続
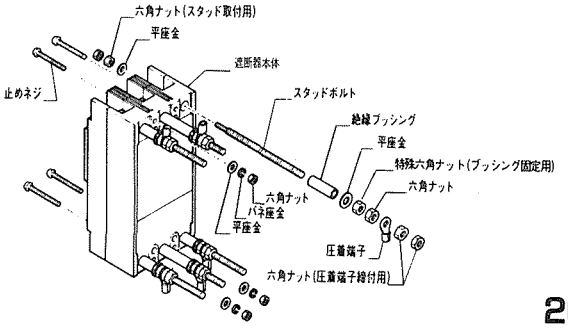
■別売スタッドの組立方法