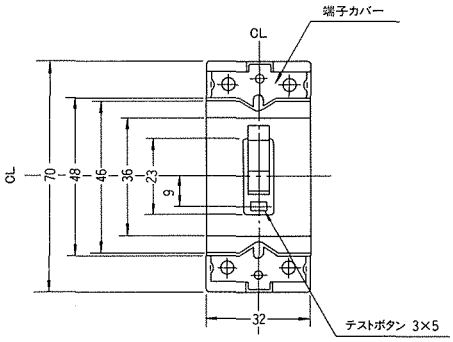

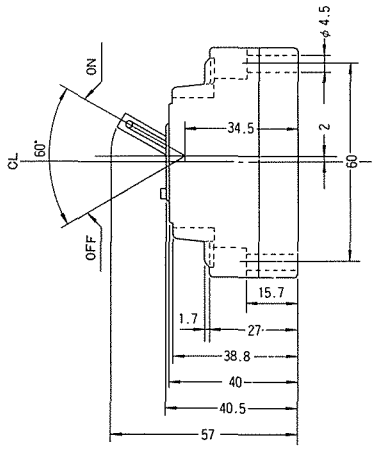

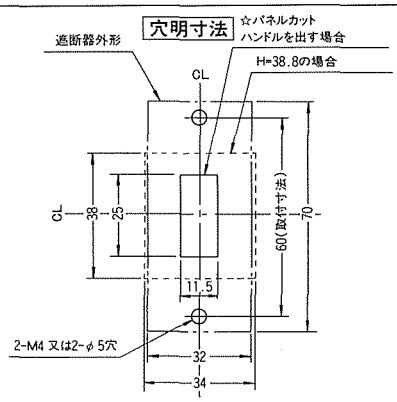

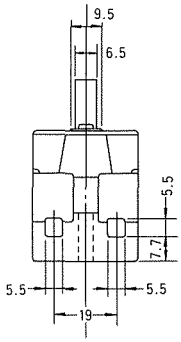

埋込取付枠付(埋込取付枠別売)

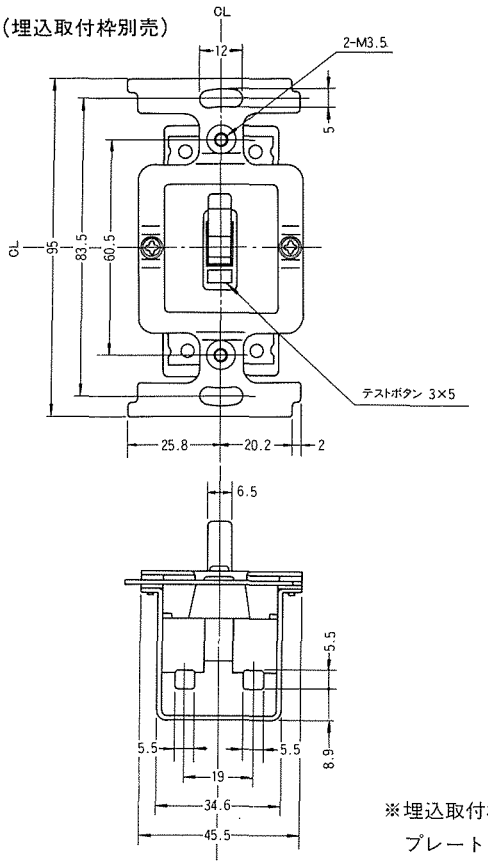

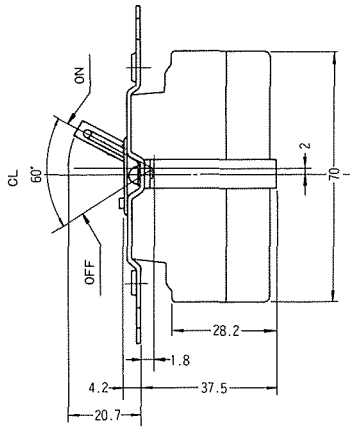

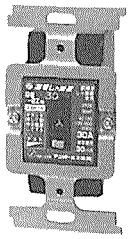

※埋込取付枠付は、スイッチボックス(深形)等に組込む場合に使用します。
プレートは一般市販品をご使用下さい。(1コ用、2コ用、3コ用スイッチプレート)

■端子構造 ハンダ上げ不要端子

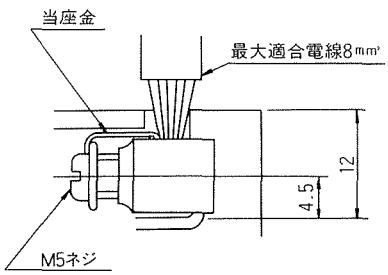
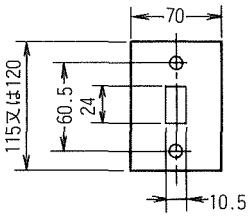
■適合スイッチプレート例:1コ用