外形寸法

FB-32・FB-33

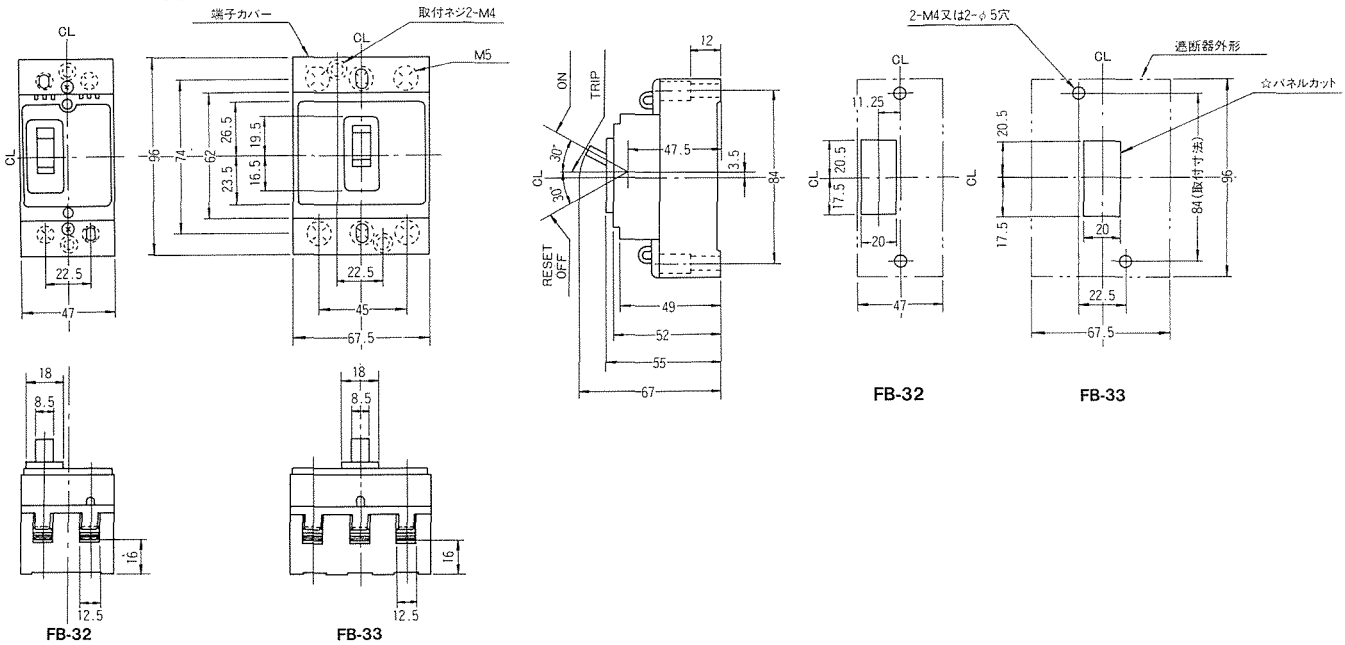

FB-52・FB-53

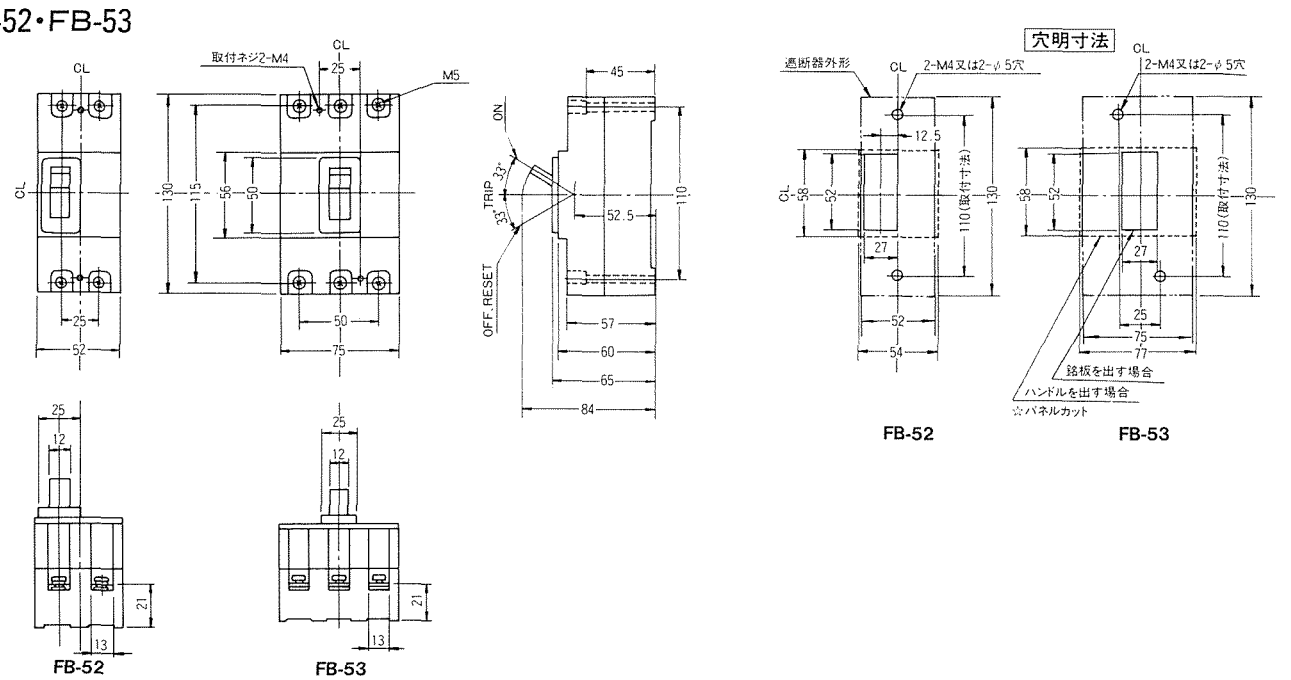
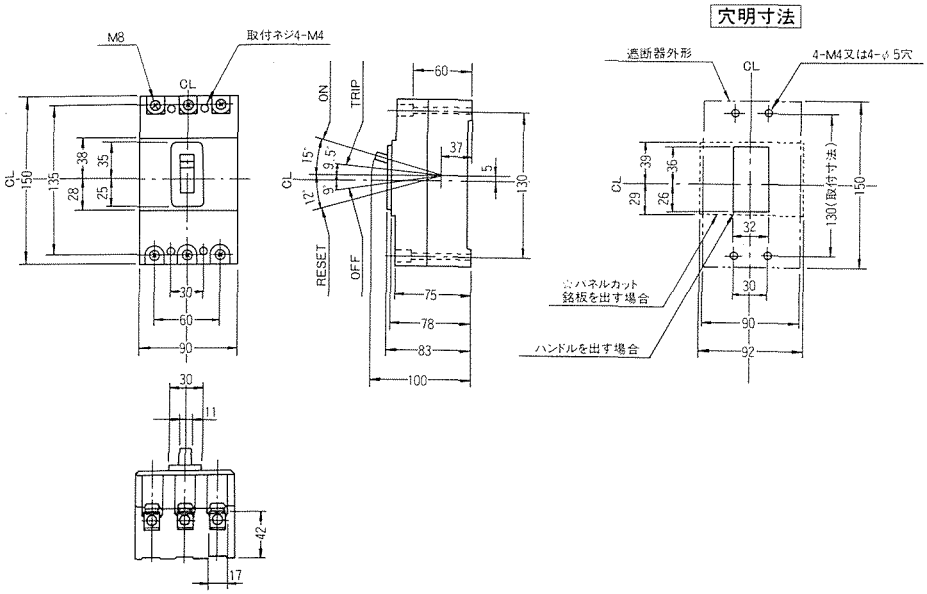
FB-103