表面形

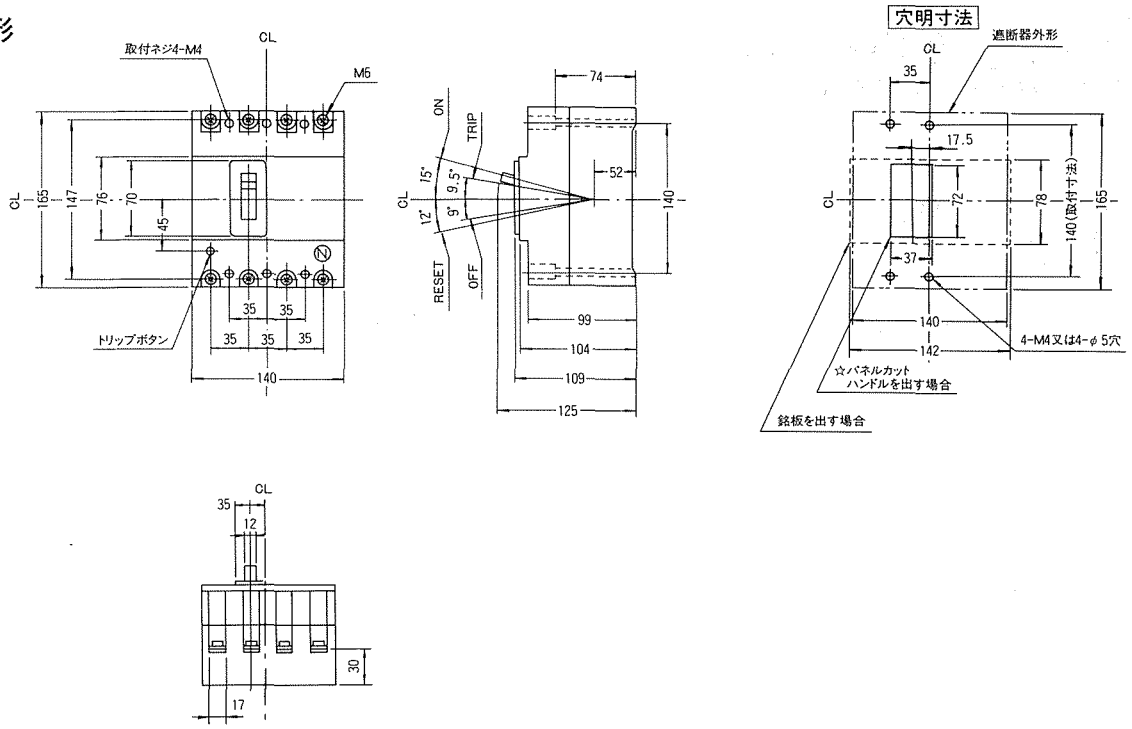

裏面形 SD

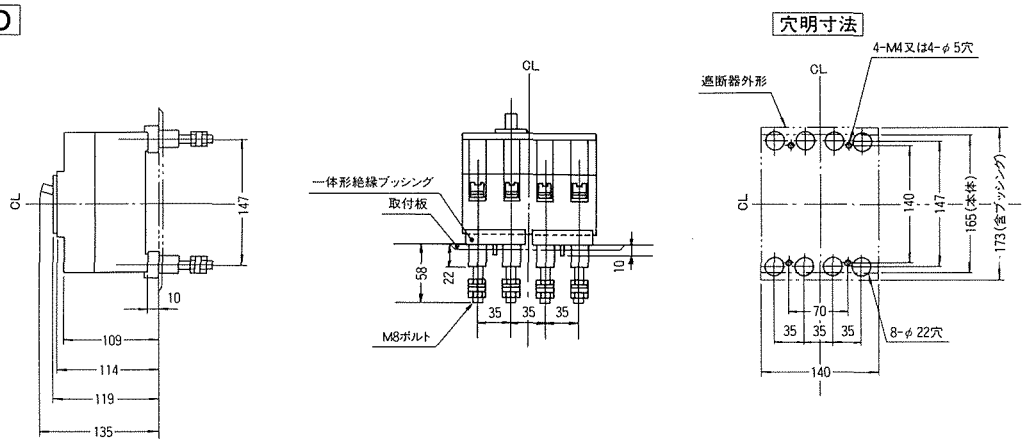

埋込形 FP

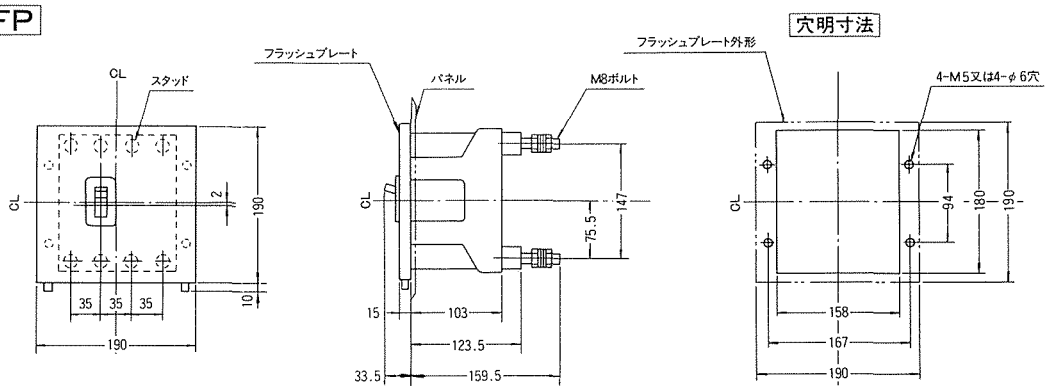

■端子構造

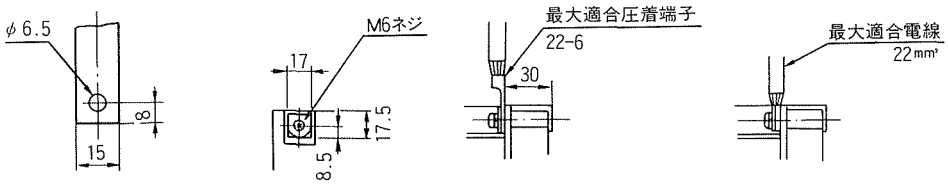

導帯加工図
(最大)

導帯・圧着端子接続

電線接続