SE-51　SE-52　SE-53

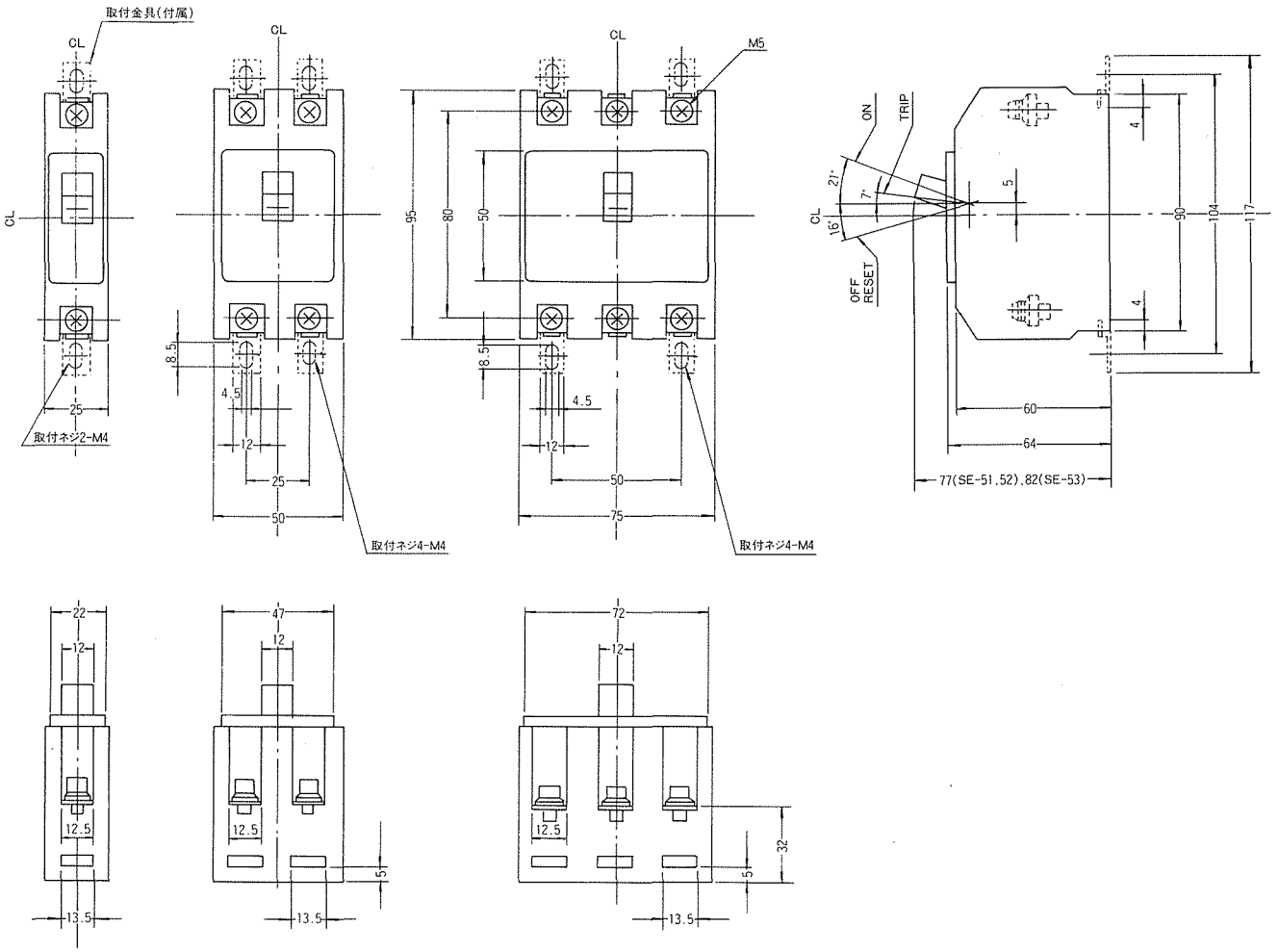

■取付台(32連1組)

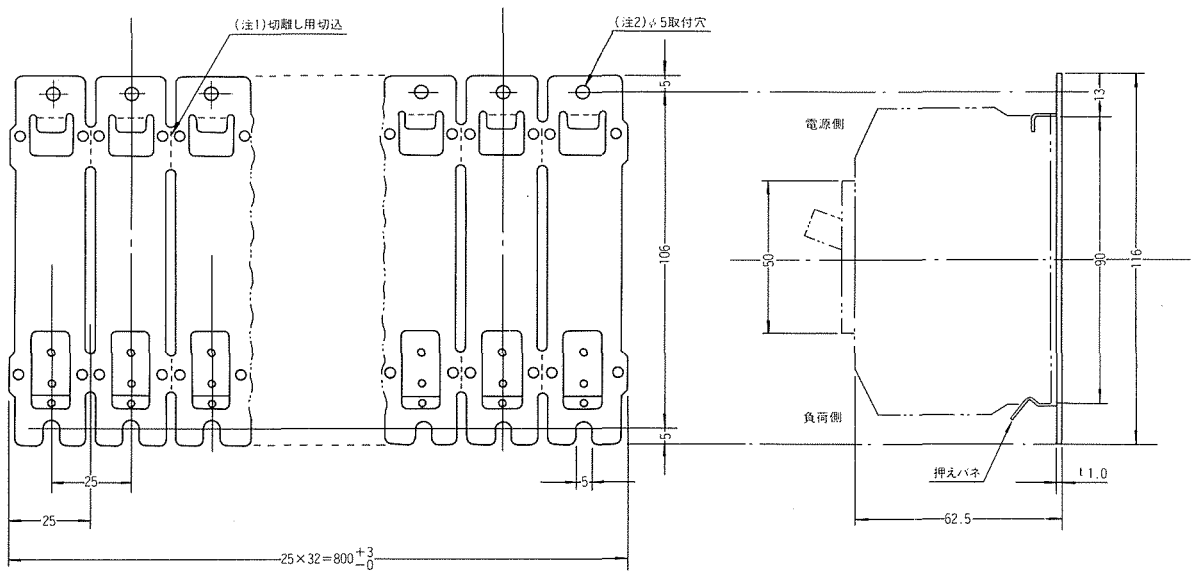

(注1).取付台には25㎜ピッチで切込みがいれてありますから、遮断器の取付個数にあわせて切離しができます(2～3度折曲げて下さい)。

(注2).取付台の取付けは、M4×0.7ネジ4～5極ごとに締付けて下さい。