裏面形 SD

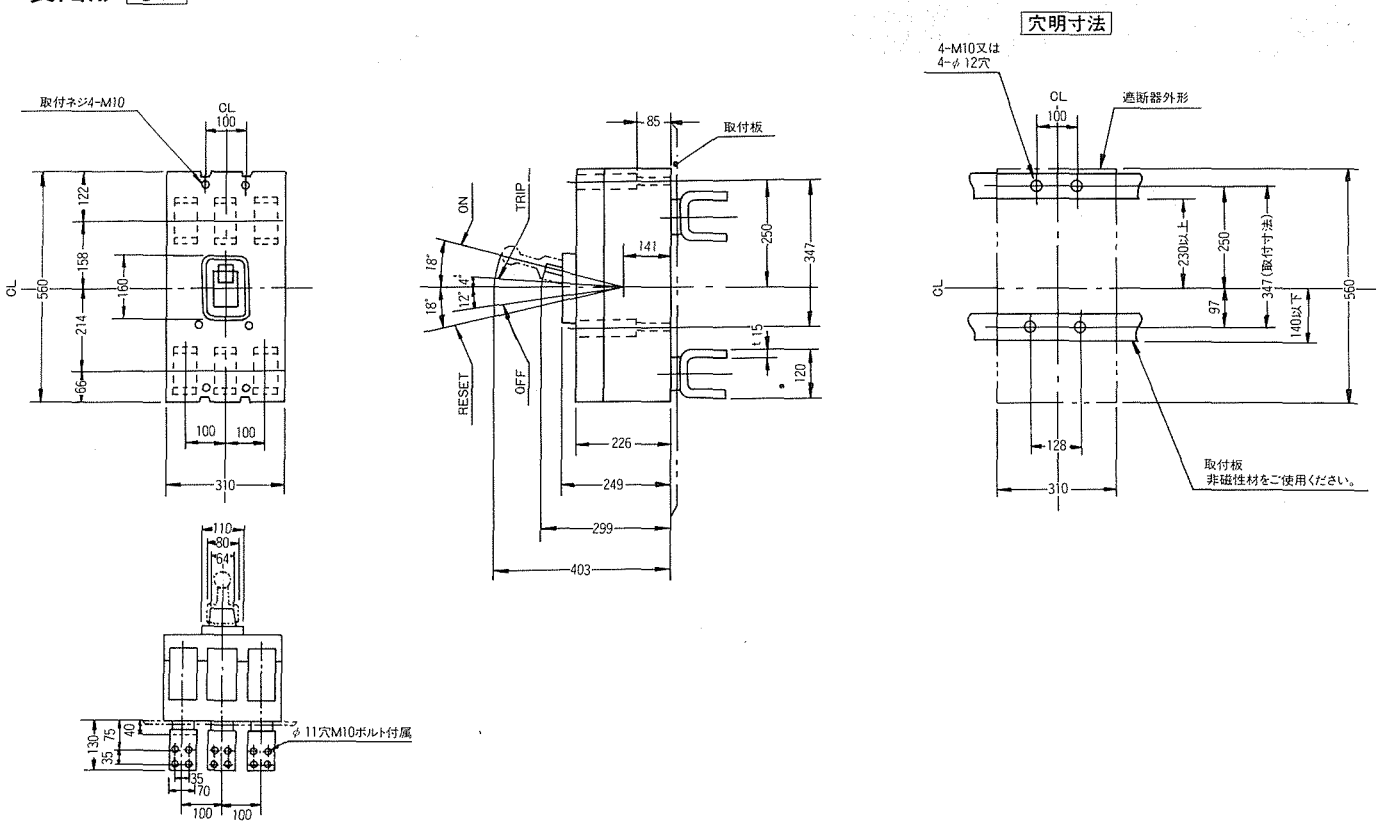
取付ネジ4-M10
CL
100
122
158
160
214
66
560
100
100
310
110
80
64
φ11穴M10ボルト付属
130
75
40
35
55
70
100
100
85
取付板
ON
TRIP
18°
12°
14°
18°
RESET
OFF
141
250
347
t 15
120
226
249
299
403
穴明寸法
4-M10又は
4-φ12穴
遮断器外形
230以上
250
347(取付寸法)
97
140以下
128
取付板
非磁性材をご使用ください。

埋込形 FP

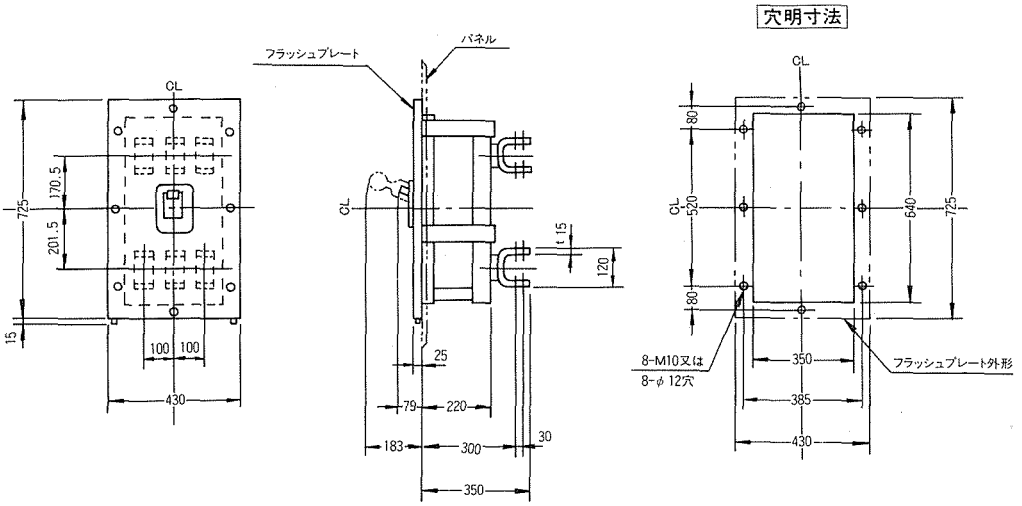
CL
725
170.5
201.5
15
100
100
430
フラッシュプレート
パネル
t 15
120
25
79
220
183
300
30
350
穴明寸法
80
520
640
725
80
8-M10又は
8-φ12穴
350
385
430
フラッシュプレート外形