表面形

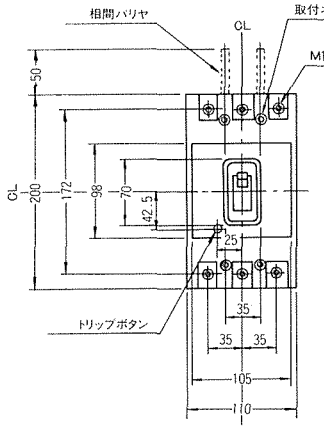

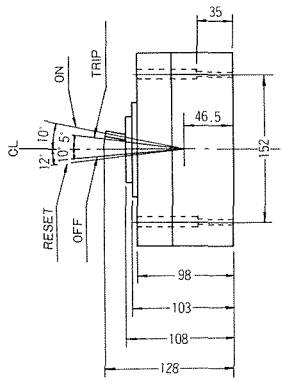

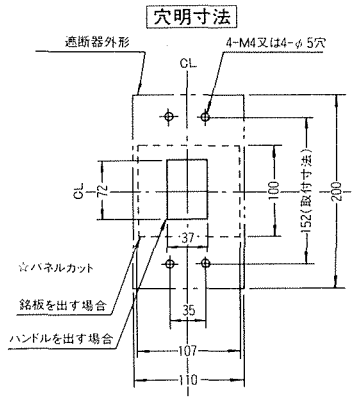

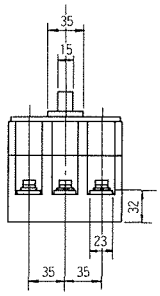

裏面形 SD

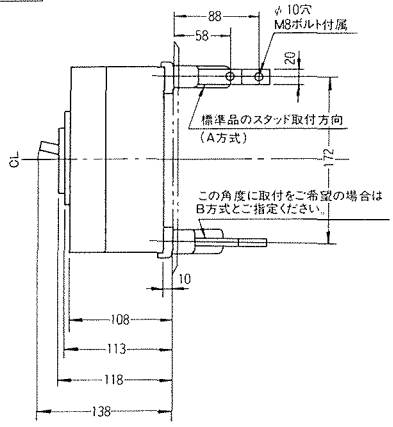

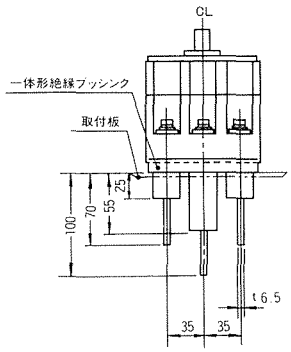

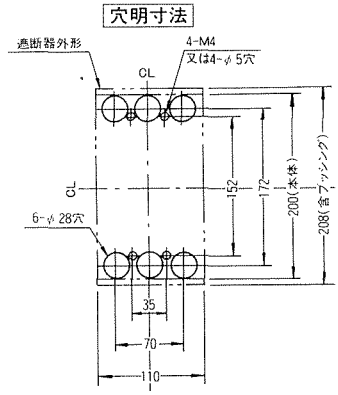

埋込形 FP

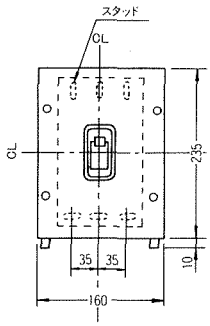

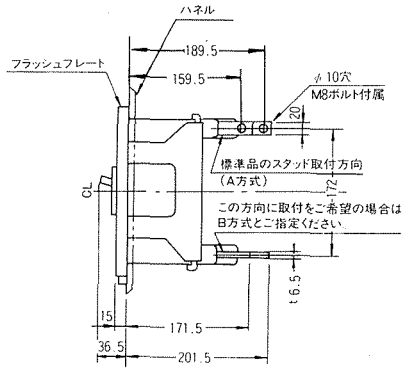

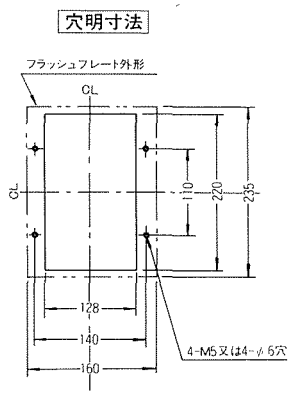

■端子構造

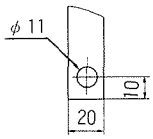

導帯加工図
(最大)

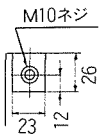

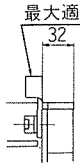

(175～225A定格には60～125㎟用圧着端子が付属されています。)

定格電流 (A)	圧着端子の適用電線サイズ (㎟)
175～225A	特殊圧着端子 (60、80、100、125)

導帯・圧着端子接続