表面形

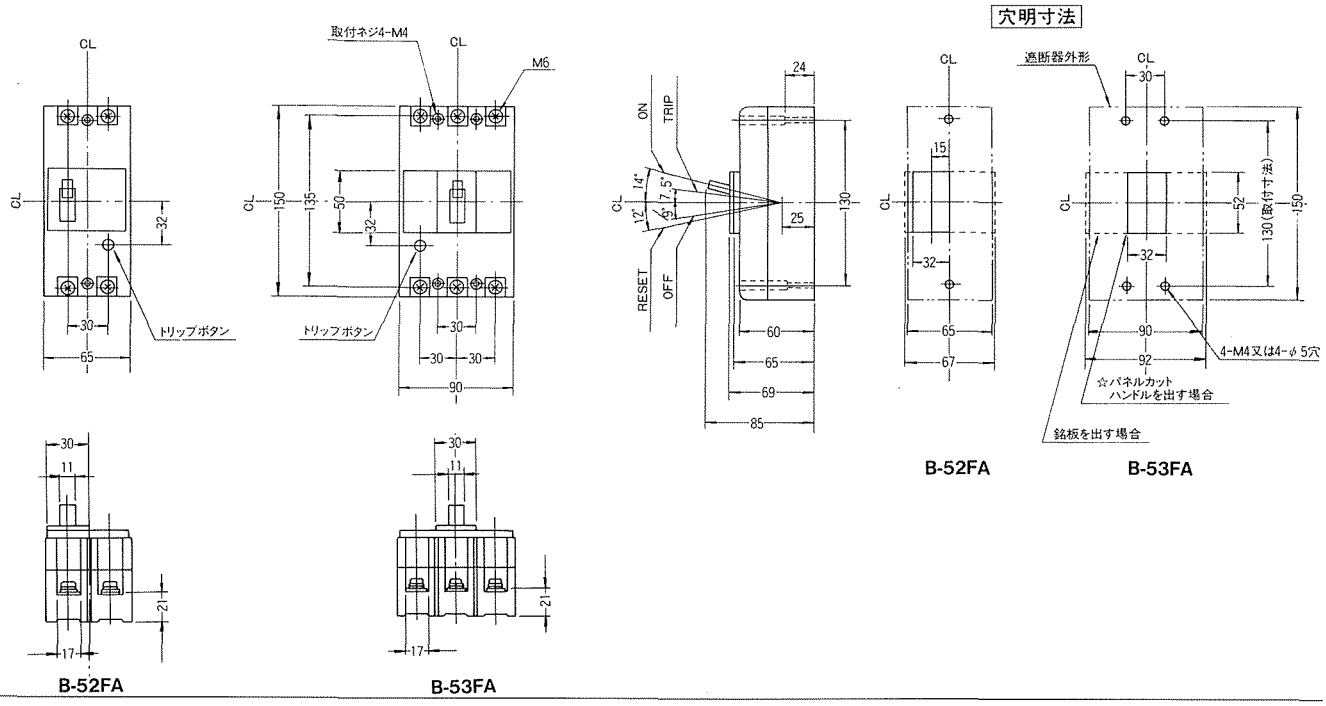

裏面形 SD

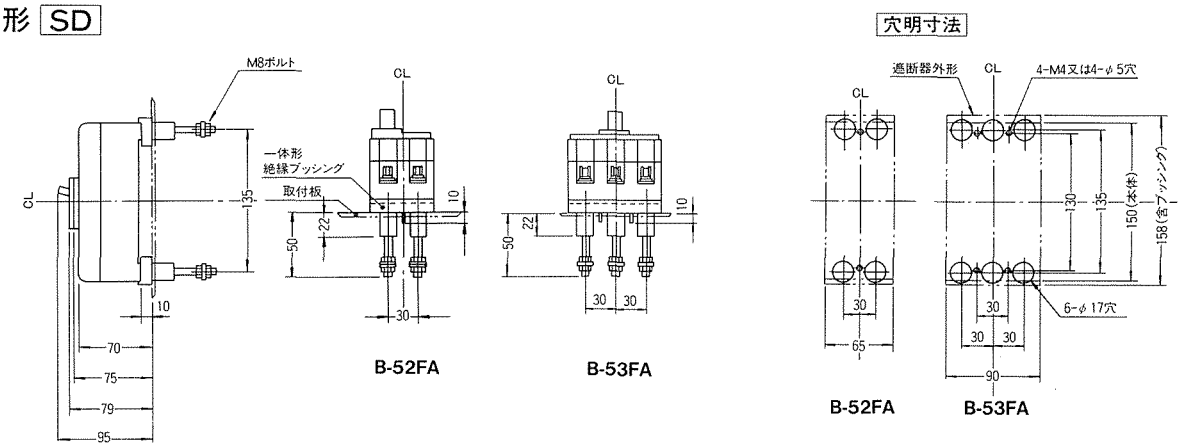

埋込形 FP

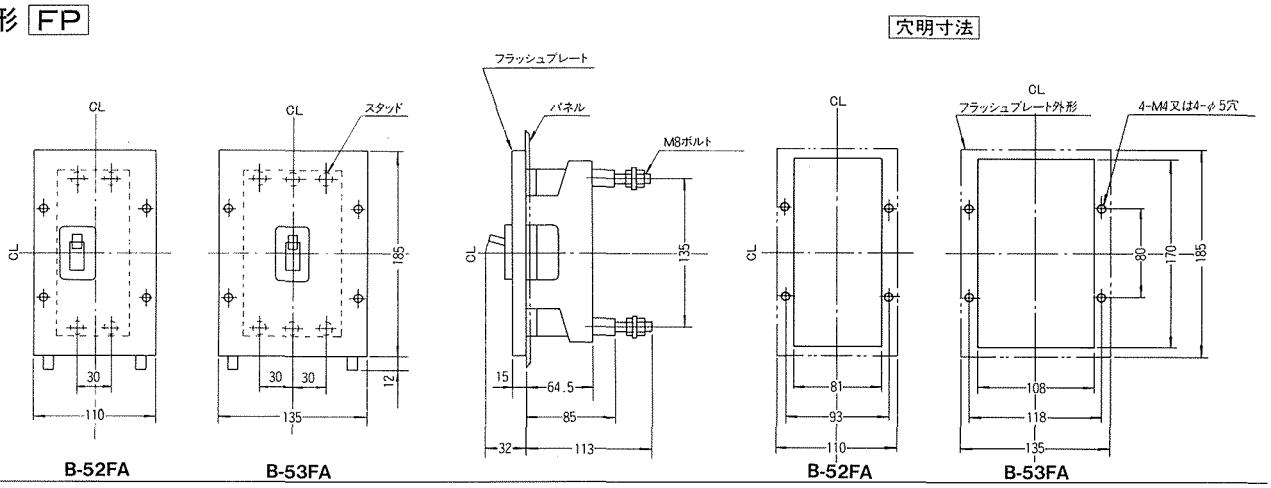

■端子構造

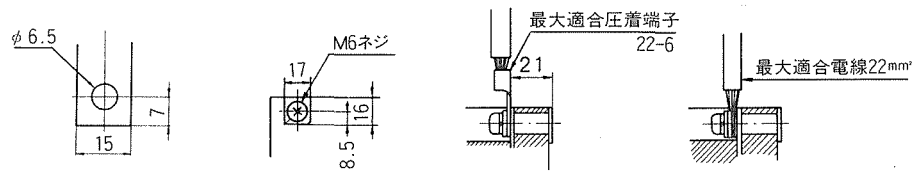

導帯加工図（最大）　導帯・圧着端子接続　電線接続