汎用シリーズ

## 3P・3E・30AF

新発売

# B-33ME

モータ保護兼用

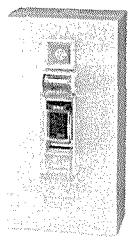

| 型式 | | | | B-33ME |
|---|---|---|---|---|
| 極数(P)・素子数(E)・フレーム(A) | | | | 3P・3E・30AF |
| 電気方式 | | | | 3φ3W(1φ3W) |
| 基準周囲温度(℃) | | | | 40 |
| 定格 | 電圧(V) | | AC | 220 |
| | 電流(A) | | | 1.3(0.2KW相当)、2.6(0.4)、4.2(0.75)、5.5(1.0)、7.4(1.5)、10(2.2)、15、16、(3.7)、20、25(5.5)、30(7.5) |
| | 遮断容量(kA) | JEM JIS | AC 110V | 2.5 |
| | | | AC 110/220V 220 | 2.5 |
| 引外し方式 | | | | 完全電磁 |
| 接続電線 | 定格電流 適合電線(mm²) | | 1.3A~15A | (φ1.6)〈2-5〉 |
| | | | 16A | (φ2.0)〈3.5-5〉 |
| | | | 20A | |
| | | | 25A | 5.5 〈5.5-5〉 |
| | | | 30A | |
| 端子ネジの締付トルク(kg-cm) | | | | 25~35 |
| ◉取付可能内部付属装置 | ■リード線仕様 警報スイッチ(AL)□ 補助スイッチ(AX)⊗ | | | |
| 端子構造 | | | | 線押え方式(圧着端子使用可能) |
| 重量(kg) | | | | 0.42 |
| 型式認可 | | | | ▽取得済 |

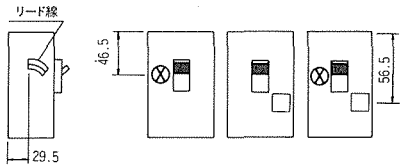


注) ①〈 〉は適合圧着端子を表します。
②(1φ3W)は単相3線式回路に使用可能を表します。

### ■取付可能外部付属装置

| | |
|---|---|
| ● | ・ハンドルロック(施錠式) HL |
| | ・取付台(B用)(高サ寸法60mmカサ上げ台) |

### ■同梱部品

| | |
|---|---|
| | ・取付ネジ(木ネジ3.5×28)2本 |
| | ・端子カバー取付ネジ(M3×8)2本 |
| | ・端子カバー2枚 |

### ■端子構造

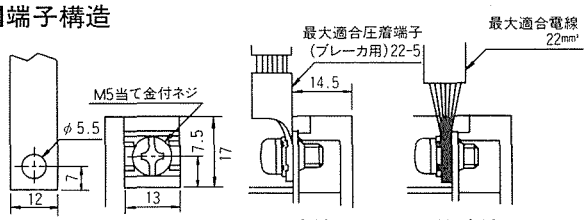


導帯加工図(最大)　導帯・圧着端子接続　電線接続

動作特性曲線

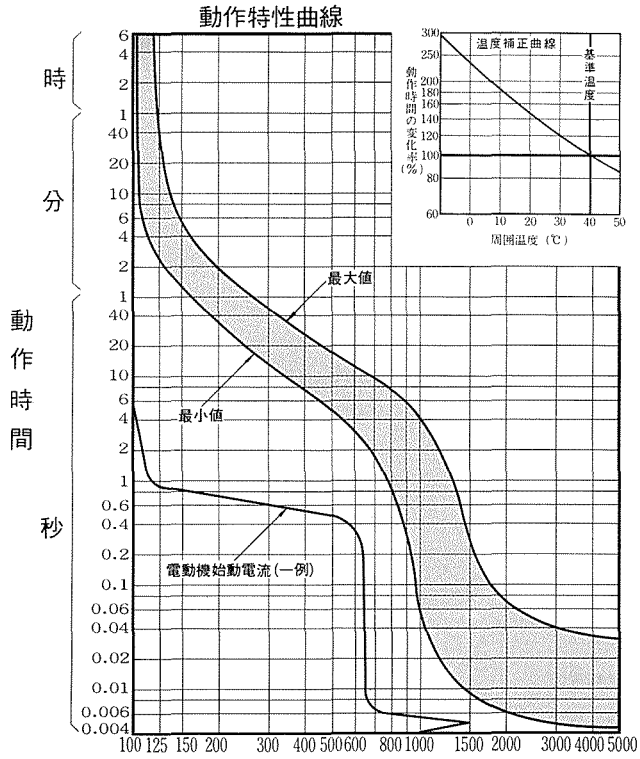


穴明寸法

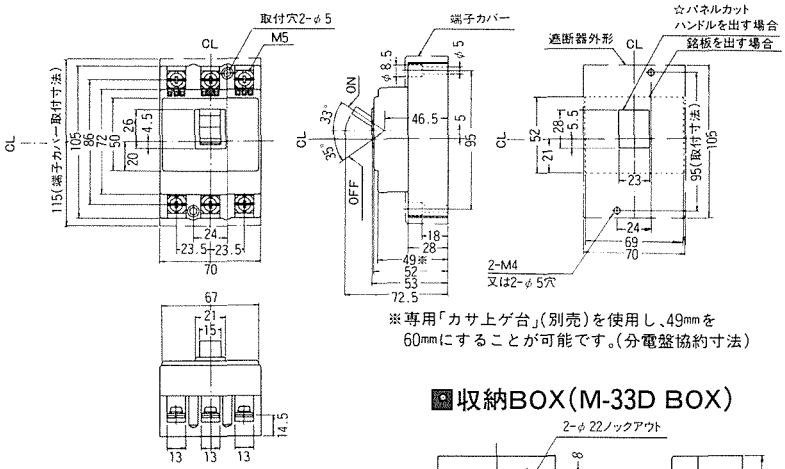


※専用「カサ上ゲ台」(別売)を使用し、49mmを60mmにすることが可能です。(分電盤協約寸法)

### ■収納BOX(M-33D BOX)

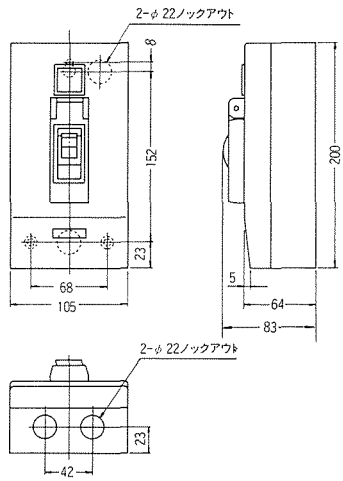




| 仕様区分 | 標準品 | ● 準標準品 | ◉受注品 |
|---|---|---|---|