141 ALG3608-2, ALG3610

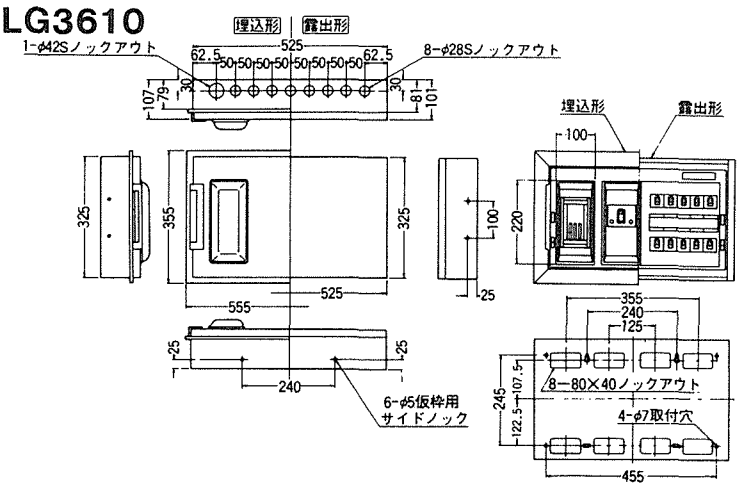

142 AL304-4 AL306-2

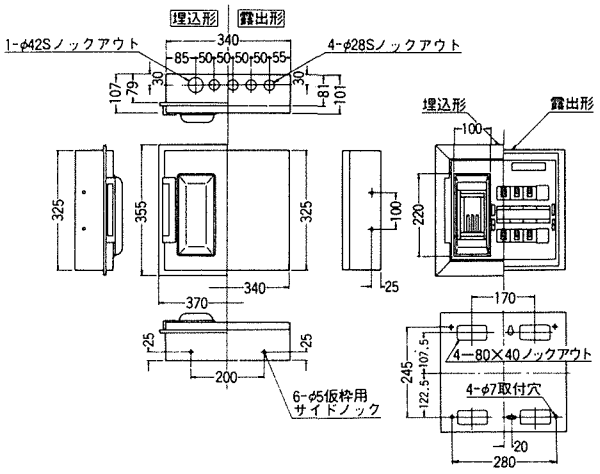

143 AL304-2P AL306P

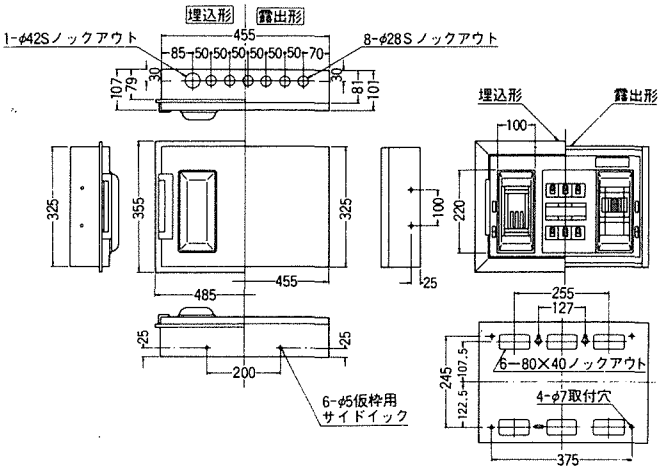
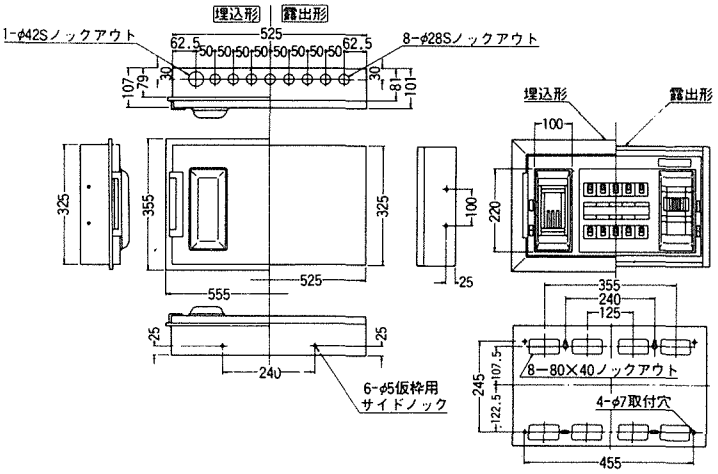
144 AL308-2P AL310P