53 GT-63E, GB-33E, GB-53E・52E, GB-63E・62E, GB-63・1E, GBU-53・1E, GBU-63・1E

表面形

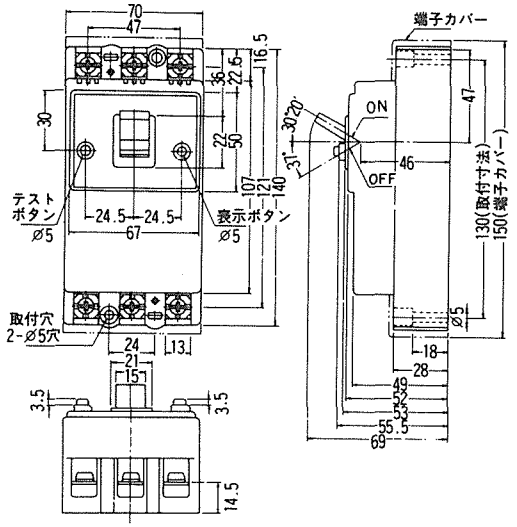

裏面形

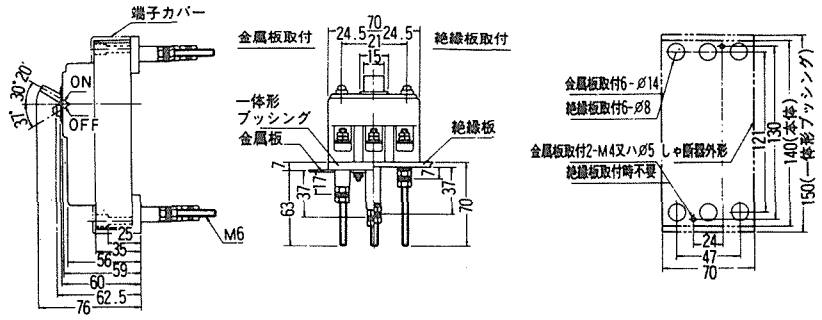

埋込形

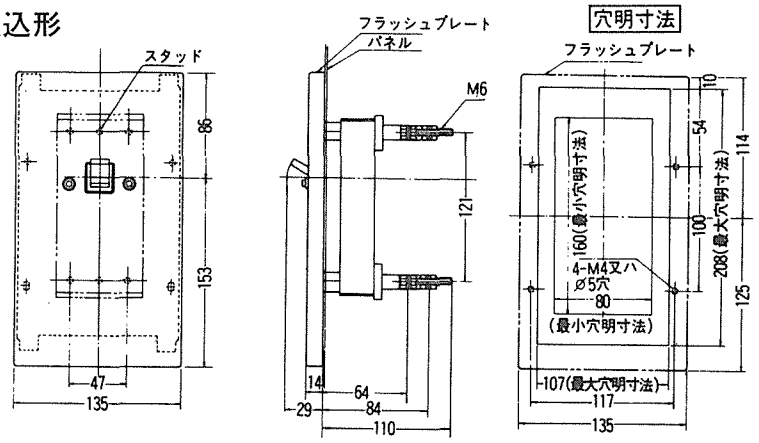

54 GT-X1

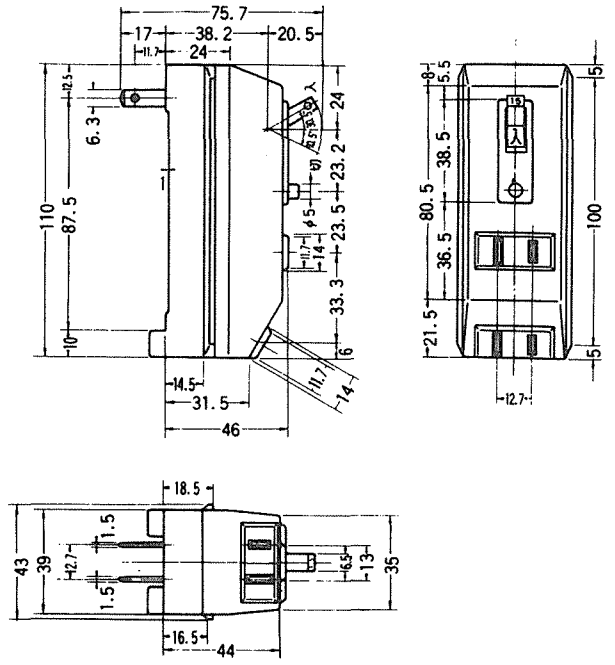
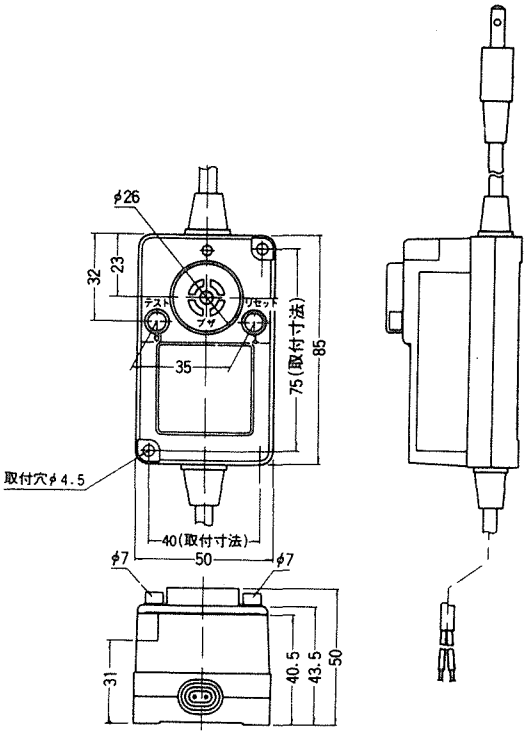
55 GR-10