45 FB-32, FB-33

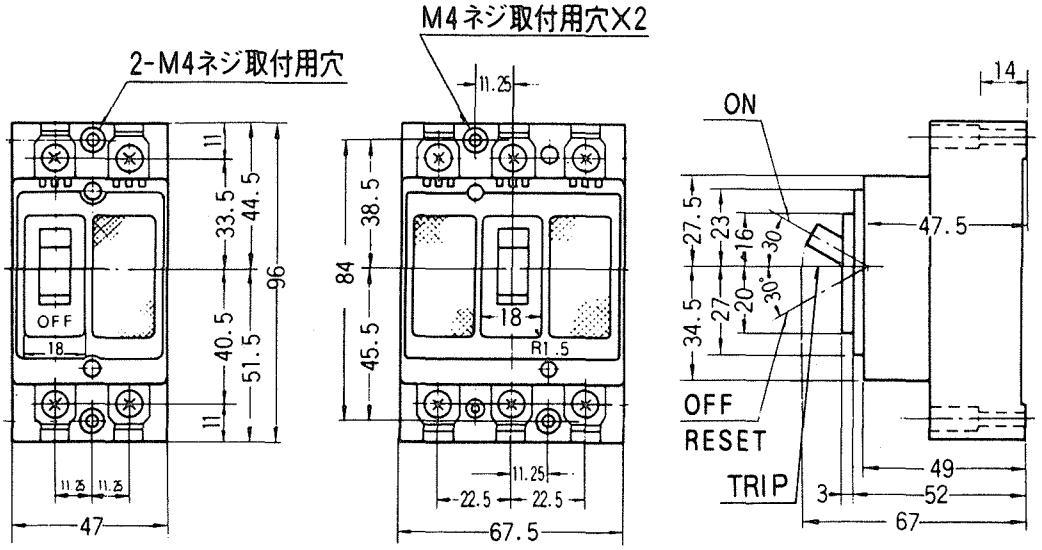

FB-32　　FB-33

46 FB-52, FB-53

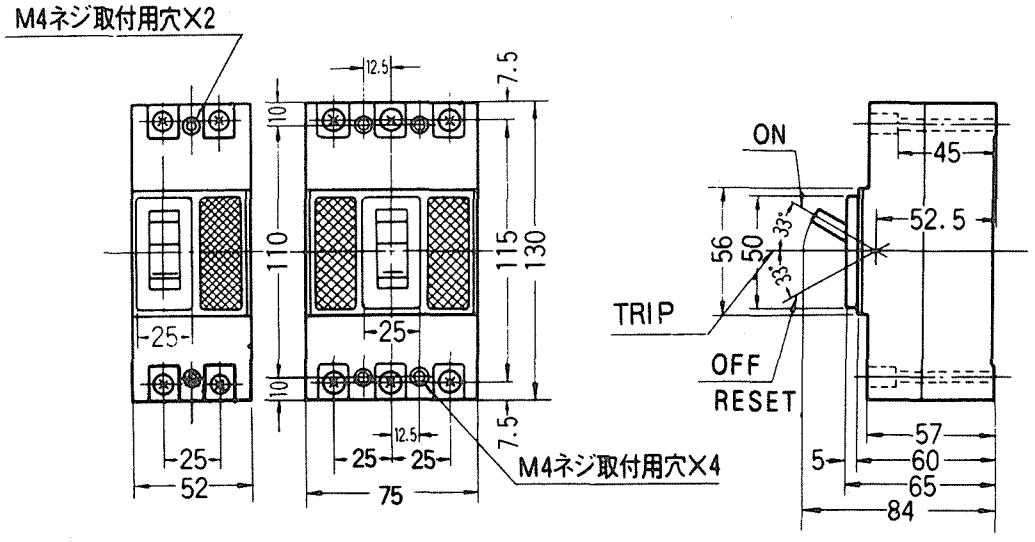

FB-52　　EF-53