41 B-804FA

表面形

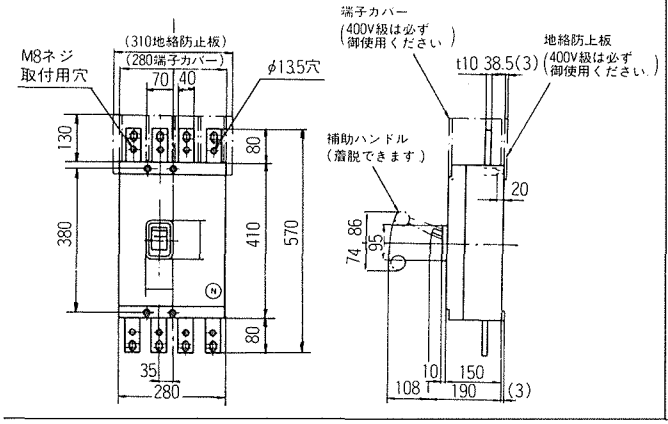

裏面形

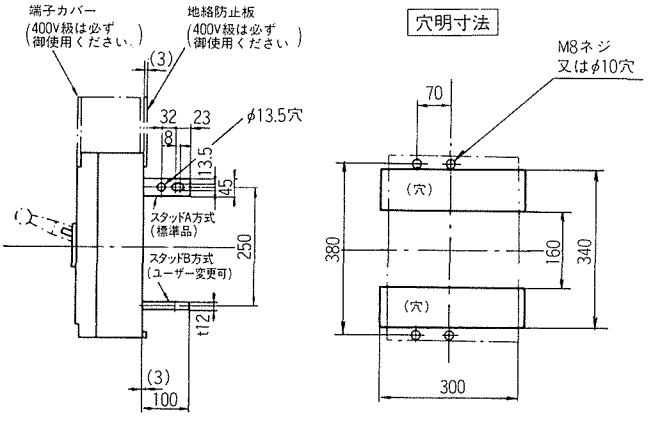

埋込形

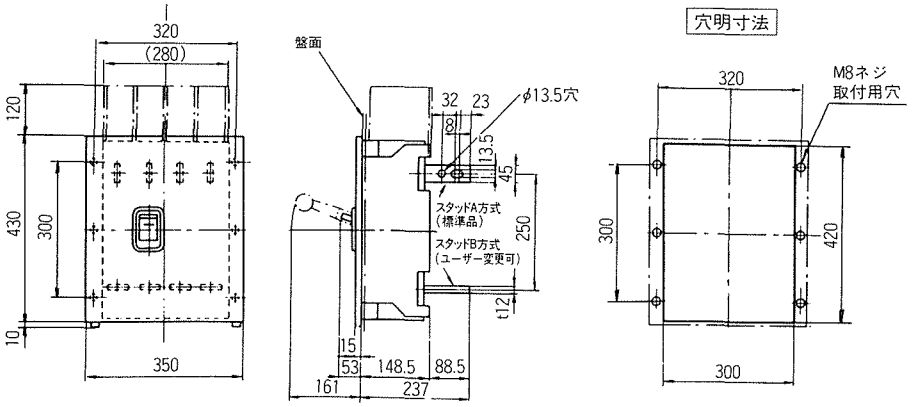

42 B-1004F

表面形

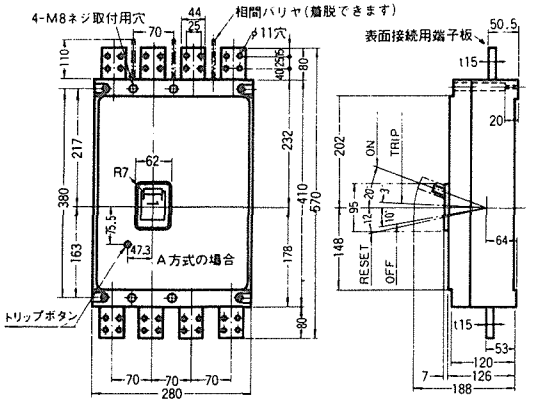

裏面形

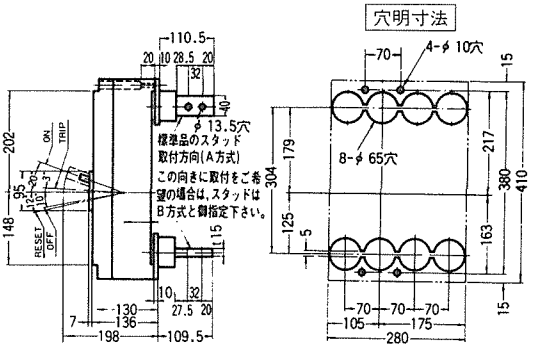
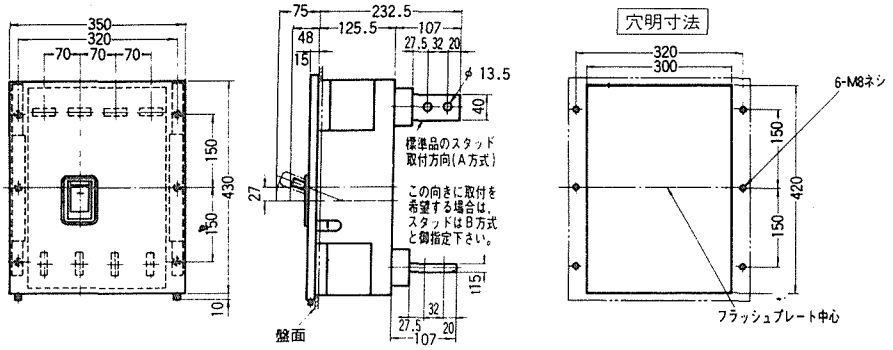
埋込形