29 B-2003F・2002F

表面形

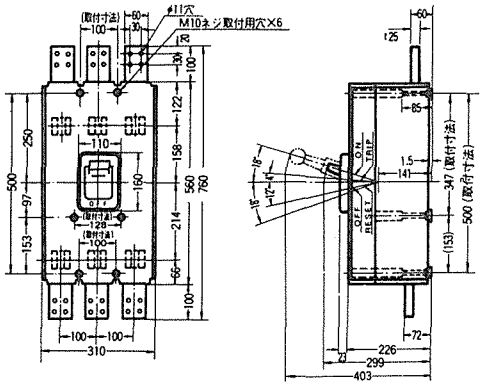

裏面形

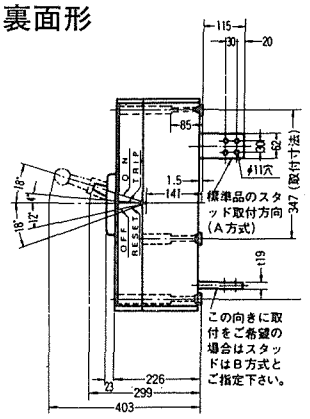

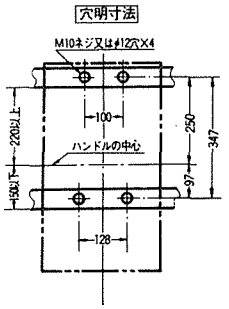

埋込形

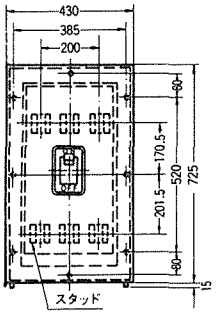

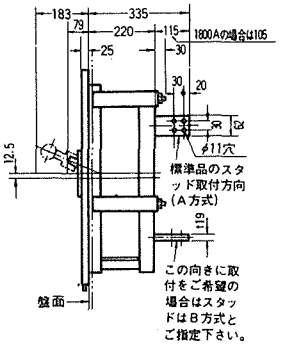

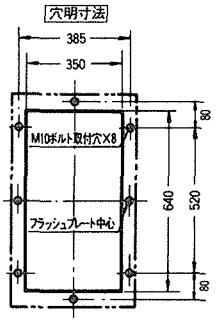

30 B-2503F・2502F

裏面形

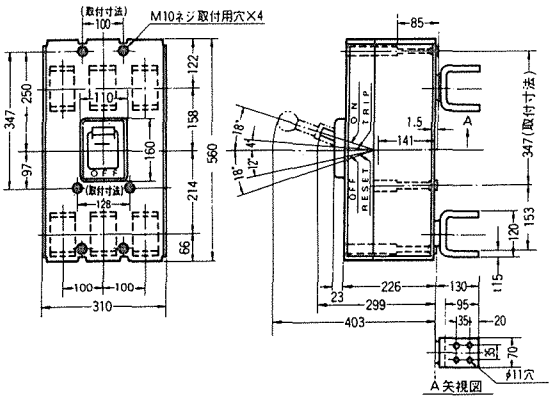

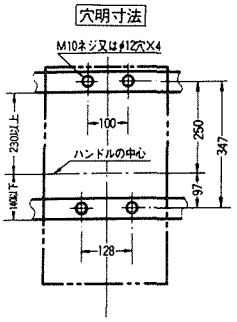
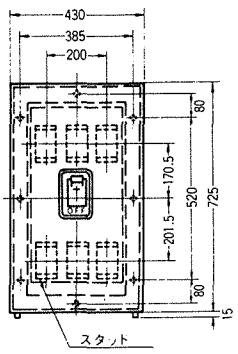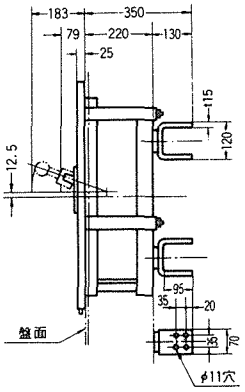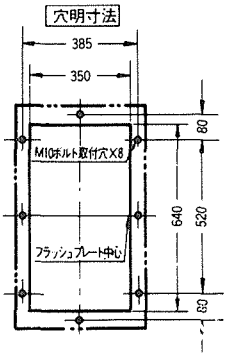
埋込形