17 B-32F, B-33F

表面形

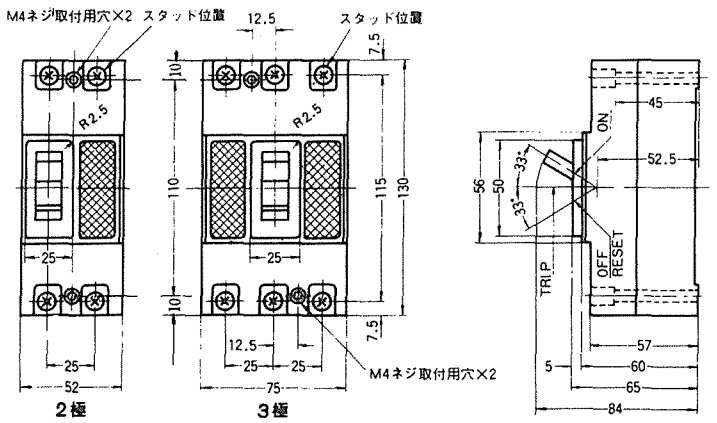

裏面形

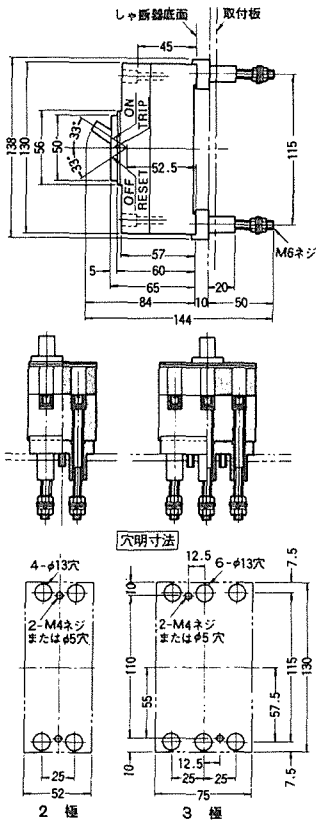

埋込形

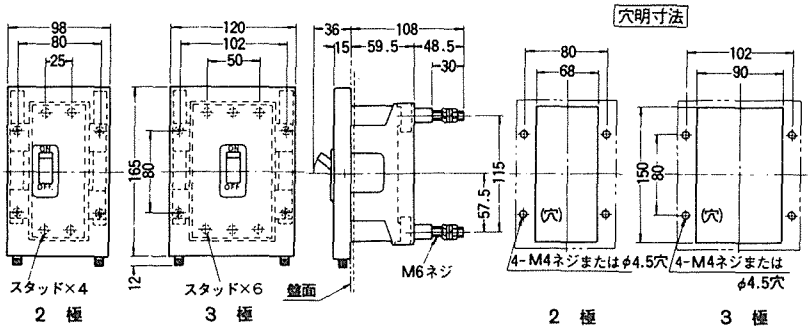

18 B-52SH, B-53SH

表面形

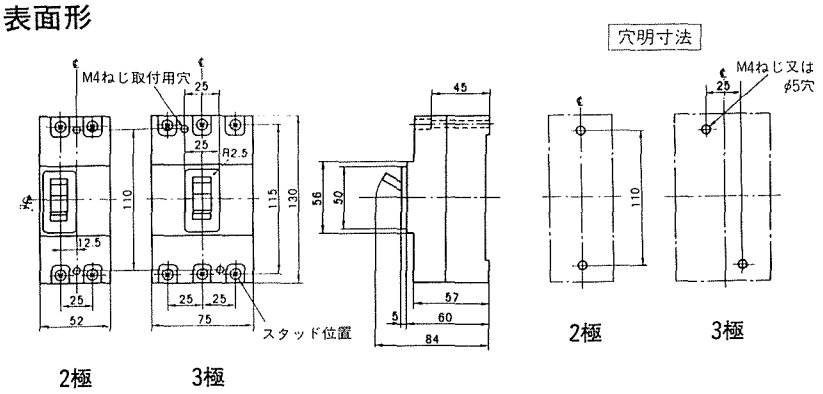

裏面形

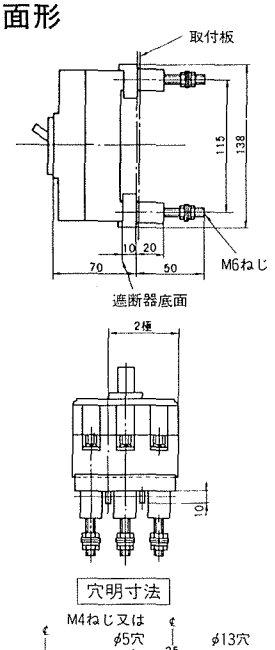
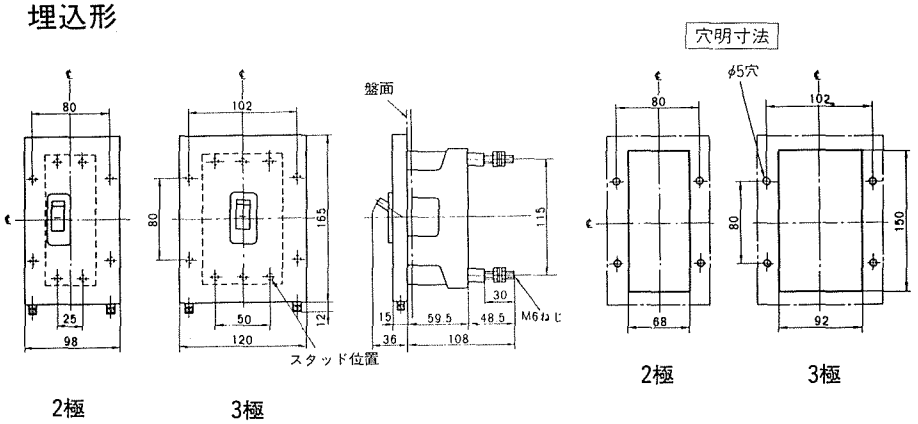
埋込形