1 B-1E, B-2E, B-1H, B-2H

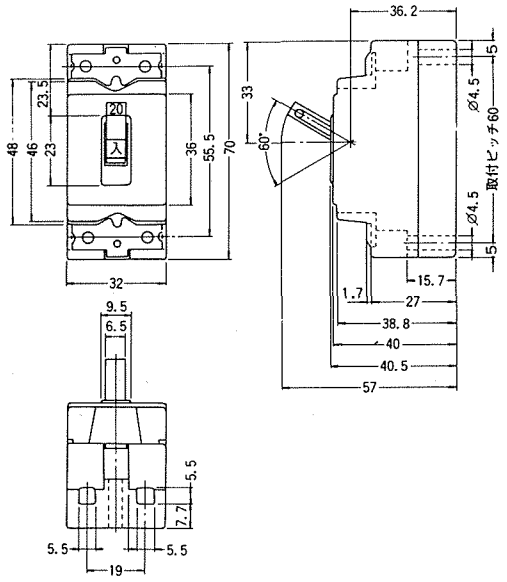

2 JB-1Q, JB-32Q

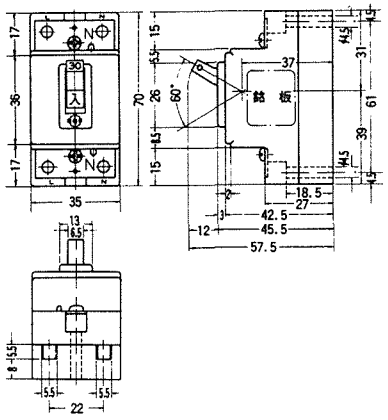

3 JB-1F, JB-32F

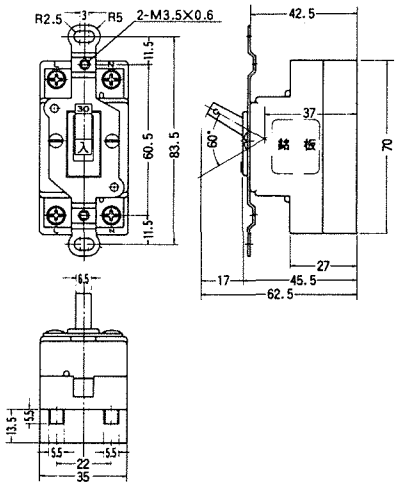

4 JB-32K

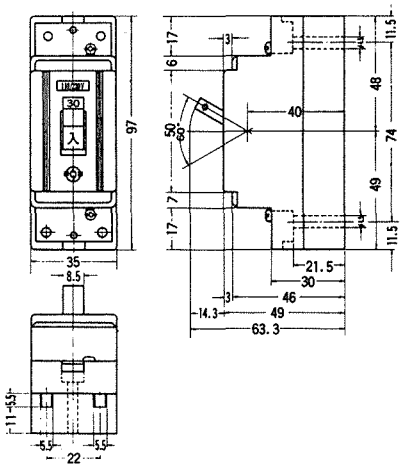

5 JB-32H, B-52C

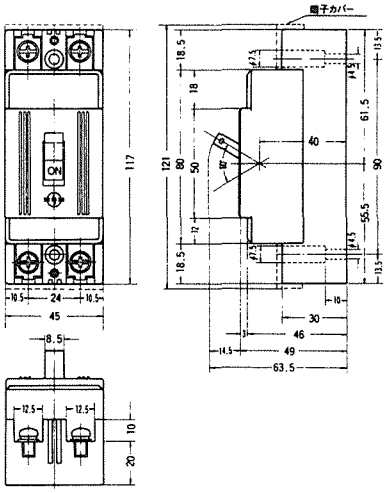
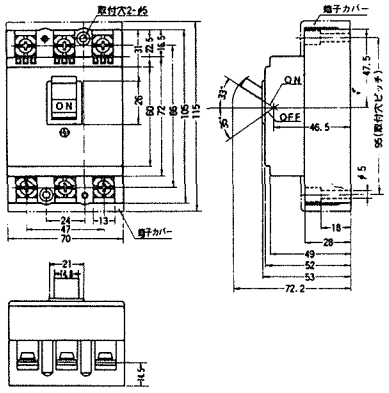
6 B-33M, 盤内用M-3B