漏電保護専用シリーズ(OCなし)

# 3P·60AF·OCなし

# GT-63E

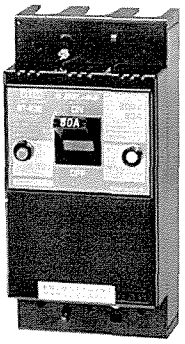

| 型式 | | | GT−63E |
|---|---|---|---|
| 極数(P)・フレーム(A) | | | 3 P, 60 A |
| 保護機能 | | | 漏電保護専用(OCなし) |
| 電気方式 | | | (1φ3W), 3φ3W |
| 定格 | 電圧 (V) | | (100/200), 200 |
| | 電流 (A) | | 60 |
| | 感度電流 (mA) | | 15, 30 |
| | 不動作電流 (mA) | | 7.5, 15 |
| | 短時間電流 (A) | | 2,500 |
| 動作時間の種類(秒) | | | 高速形 (0.1 以内) |
| 接続電線 | 定格電流適合電線 (mm²) | 60A | 22 |
| 端子ネジの締付トルク(kg-cm) | | | 20〜25 |
| ▲受注仕様 | ハンドルロック | | ハンドルキャップ式 |
| | 補助スイッチⓈ<br>警報スイッチⓅ | | |
| 端子カバー | | | 付属 |
| 端子構造 | | | 線押え方式<br>(圧着端子使用可能) |
| 重量 (kg) | | | 0.45 |
| 型式認可番号 | | | ▽取得済 |
| 漏電検出方式 | | | 電流動作形 |
| 標準価格 (円) | | | 10,200 |

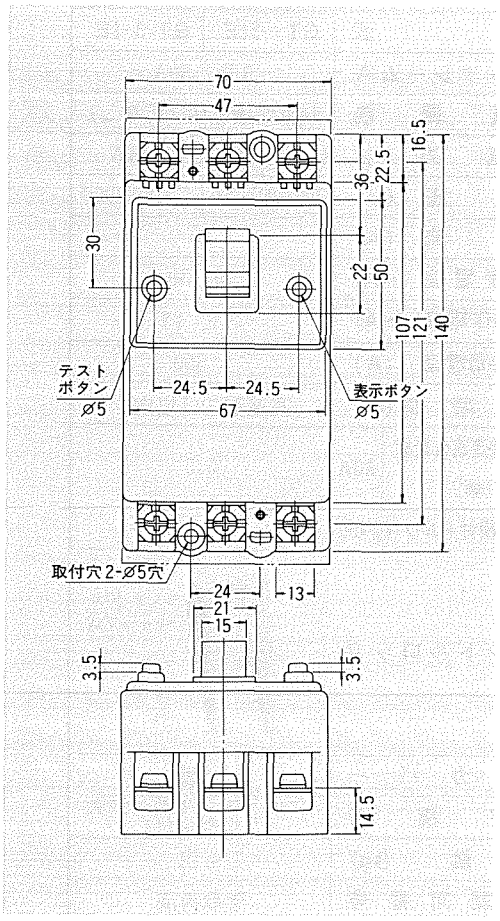


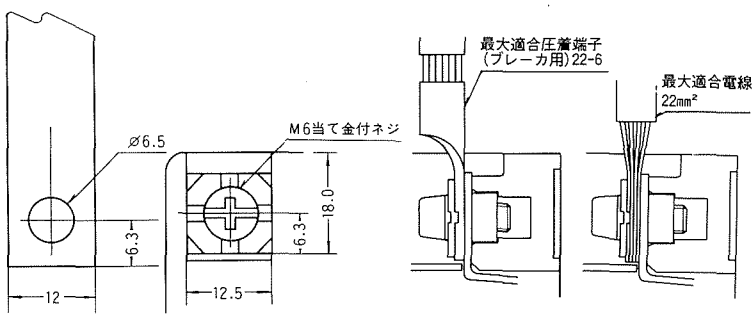


(注) ① (1φ3W) は単相3線式回路に使用可能
② ● 印は受注品(納期2週間)
③ ▲印は受注仕様品(納期3週間)

● 端子構造




導帯加工図　　導帯，圧着端子接続　　電線接続