高しゃ断容量シリーズ

2P·2E·3200AF　3P·3E·3200AF

B-3202F　B-3203F

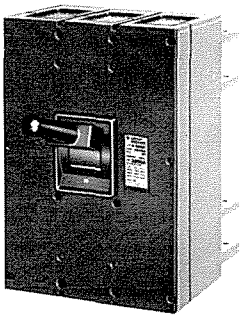

型式				B－3202F	B－3203F
極数(P)·素子数(E)·フレーム(A)				2P·2E·3200A	3P·3E·3200A
電気方式				1φ2W	3φ3W
基準温度(℃)				40	
定格	電圧(V)		AC	600	
	電流(A)			◉3,000, ◉3,200	
	しゃ断電流(A)	JEM JIS	AC 220V	150,000 / 125,000	
			AC 460V	100,000 / 85,000	
			AC 600V	80,000 / 70,000	
引外し方式				熱動電磁	
バースタッドへの締付トルク(kg-cm)				200～270	
◉受注品	ハンドルロック			施錠式	
	補助スイッチⓈ　電圧引外装置Ⓣ 警報スイッチⓅ　不足電圧引外装置Ⓤ				
端子カバー				なし	
端子構造				裏面バースタッド方式	
重量(kg)				200	
型式認可番号				▽対象外	
標準価格(円)				2,338,000	2,597,000
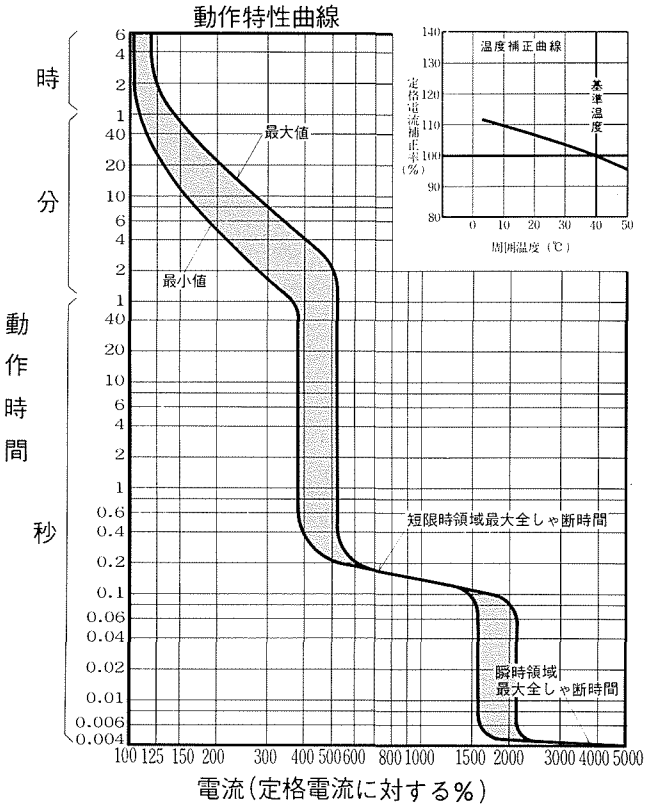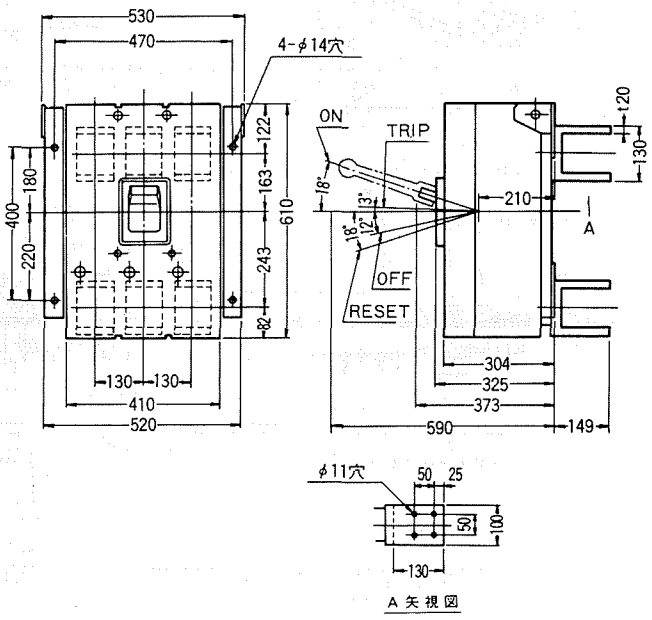
(注) ①定格しゃ断電流〈非対称／対称〉
②◉印は受注品(納期1～3ケ月)
③50Hz, 60Hzをご指定ください。