7 GB-62H・GB-63H・GB-72・GB-73・GB-63A・GB-73A

表面形

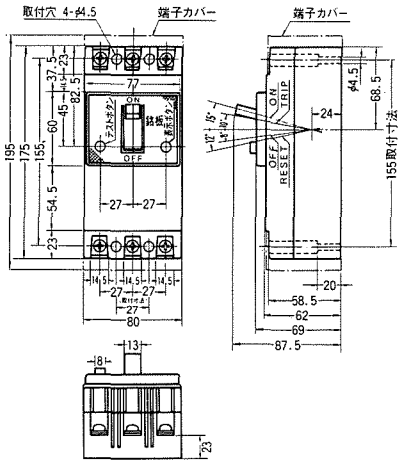

裏面形

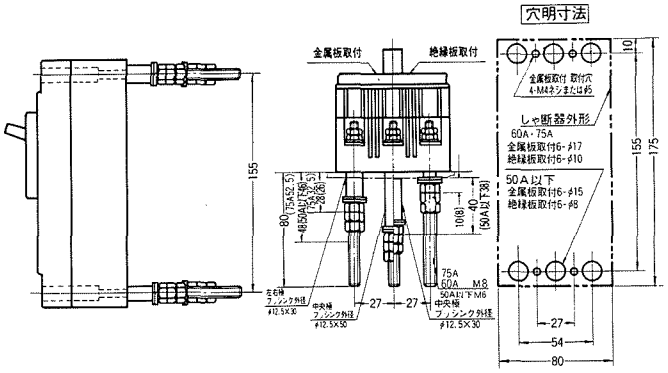

埋込形

(注) GB-63A・GB-73A型は製作できません。

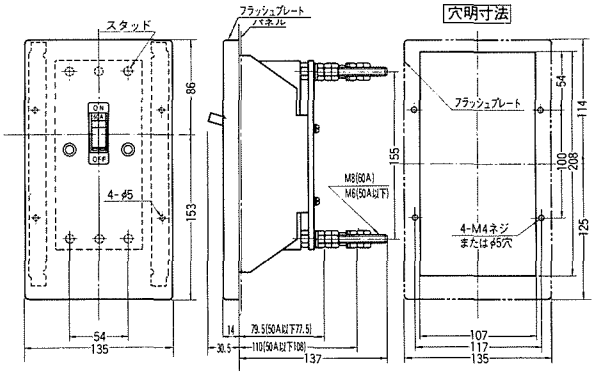

8 GB-102・GB-103・GB-122C・GB-123C

表面形

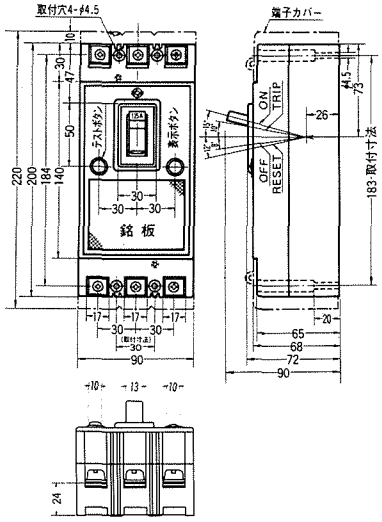

裏面形

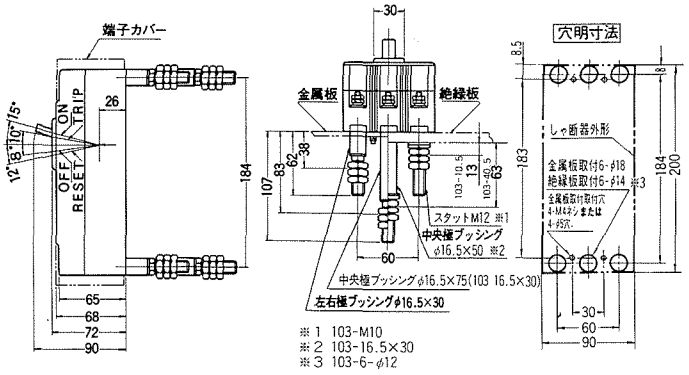
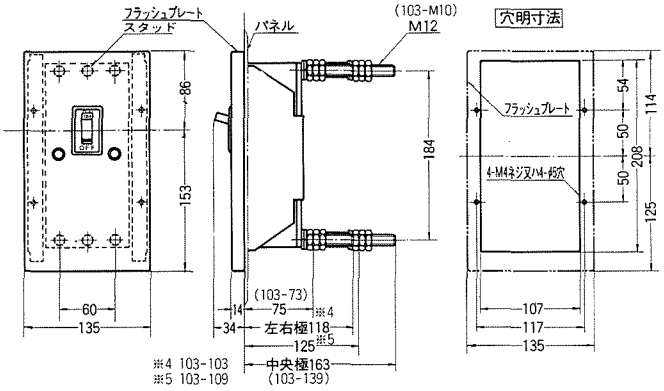
埋込形