㊙

# テンパール

'82

## 商品総合案内

技術でお応えする
テンパールの安全機器

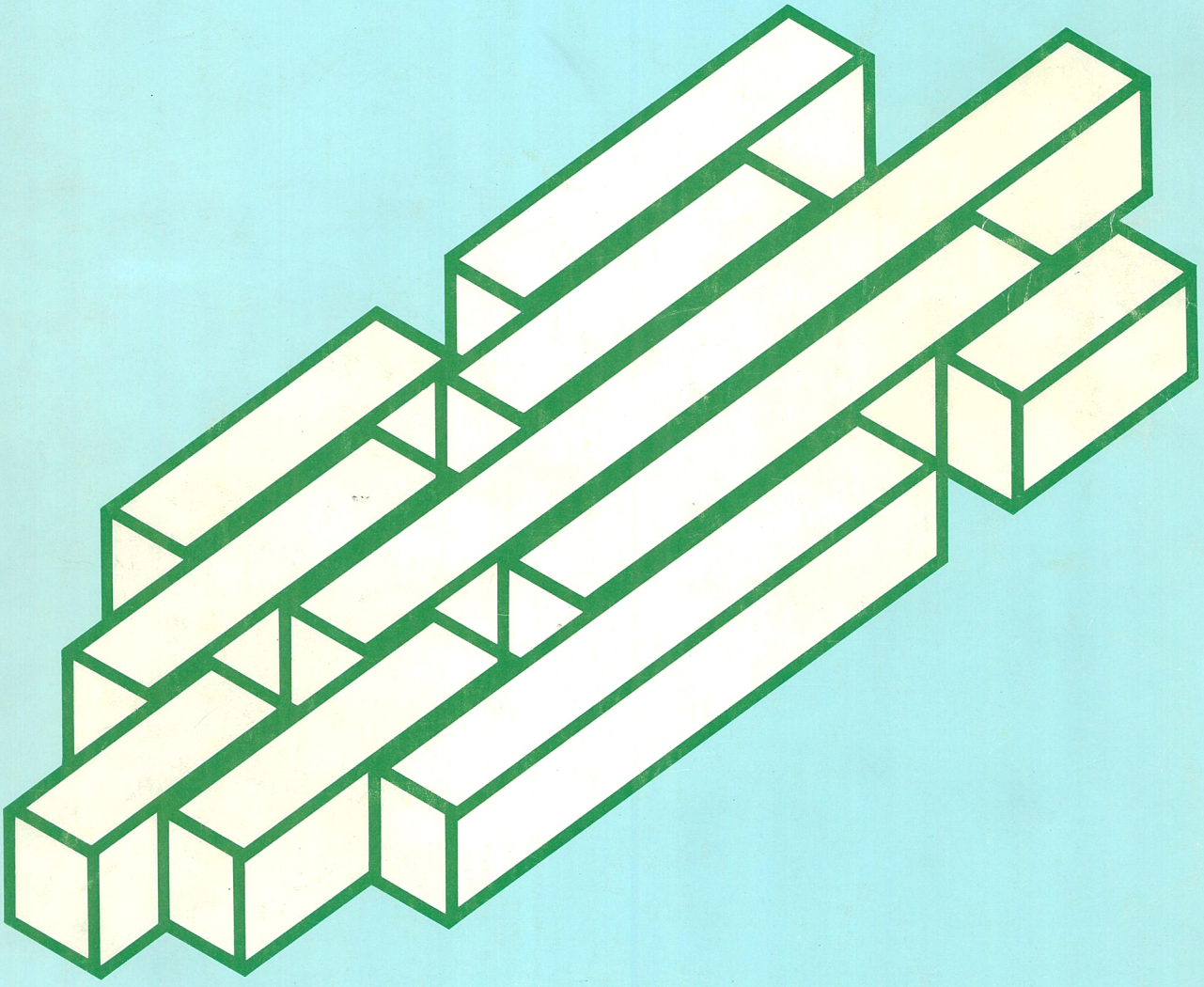

テンパール工業株式会社

毎々、テンパール製品に格別のお引立、ご愛顧を賜り厚く御礼申し上げます。
弊社は、つねに電気安全機器のオピニオンリーダーとして、強力に推進してまいりました。
そして、その製品の信頼性は家庭から工場・高層ビルにいたるあらゆる分野で、暮しの安全を守る「電気の見張り番」として評価をいただいております。
今後ますます多様化、細分化されるニーズに十分お応えできるようたゆみない努力をつづけてまいります。
どうか、今後ともテンパール製品の優れた機能を存分にご活用くださいますようお願い申し上げます。

## 総目次



■配線用しゃ断器・漏電しゃ断器で品名の［　　］はモーター保護兼用品です。

■プラスチック住宅用分電盤で品名の［　　］は、半埋込枠の取付可能機種です。

## お願い

●ご注文品は、出荷その他の関係上、1ケース以上でお願いします。
●特注品のご返品は、受けかねますのでご諒承下さい。

## お断わり

価格・仕様・寸法等予告なく変更することがありますので、あらかじめご了承下さい。

# 配線用しゃ断器


## 目次

## 安全ブレーカ・配線用しゃ断器仕様一覧表

| | 品名 | 端子構造 | 端子カバー | 裏面形 | 埋込形 | 補助スイッチ | 警報スイッチ | 電圧引外装置 | 不足電圧引外装置 | ハンドルロック装置 ハンドルキャップ式 | ハンドルロック装置 旋錠式 | 外部操作ハンドル | 価格表ページ |
|---|---|---|---|---|---|---|---|---|---|---|---|---|---|
| 汎用シリーズ | JB-1Q | ソ | ○ | | | | | | | ○ | | | 3 |
| | JB-1F | ソ | | | | | | | | | | | 3 |
| | JB-32Q | ソ | ○ | | | | | | | ○ | | | 3 |
| | JB-32F | ソ | | | | | | | | | | | 3 |
| | JB-32K | ソ | ○ | | | | | | | | | | 3 |
| | JB-32P | 電源 プ 負荷 圧 | | | | | | | | | | | 3 |
| | JB-32H | 線 | ○ | | | | | | | | | | 3 |
| | B-33M | 線 | ○ | | | ○ | ○ | | | | ○ | | 7 |
| | M-3B | 線 | 別○売 | | | ○ | ○ | | | | | | 7 |
| | B-52C | 線 | ○ | | | | | | | | | | 4 |
| | B-53N(52N) | 線 | ○ | ○ | ○ | ○ | ○ | ○ | | | ○ | | 4.14.18 7.15.19 |
| | B-103N(102N) | 圧 | ○ | ○ | ○ | ○ | ○ | ○ | | | ○ | ○ | 4.14.18 7.15.19 |
| | B-123C(122C) | 圧 | ○ | ○ | ○ | ○ | ○ | ○ | | | ○ | ○ | 4.14.18 7.15 |
| | B-223C(222C) | 圧 | ○ | ○ | ○ | ○ | ○ | ○ | | | ○ | ○ | 4.14.18 7.15.20 |
| | B-253(252) | 圧 | ○ | ○ | ○ | ○ | ○ | ○ | | | ○ | ○ | 4.14.18 7.16.20 |
| | B-403C(402C) | バ | 別○売 | ○ | ○ | ○ | ○ | ○ | | | ○ | ○ | 4.14.18 8.16.20 |
| | B-603H(602H) | バ | 別○売 | ○ | ○ | ○ | ○ | ○ | ○ | | ○ | ○ | 4.14.18 8.16.20 |
| 高しゃ断容量シリーズ | B-33F(32F) | 線 | 別○売 | ○ | ○ | ○ | ○ | ○ | | | ○ | ○ | 5.14.18 9.16.20 |
| | B-53F(52F) | 線 | 別○売 | ○ | ○ | ○ | ○ | ○ | | | ○ | ○ | 5.14.18 9.16.20 |
| | B-53FK(52FK) | 線 | 別○売 | ○ | ○ | ○ | ○ | ○ | | | ○ | ○ | 5.14.19 9.16.20 |
| | B-103F(102F) | ソ | 別○売 | ○ | ○ | ○ | ○ | ○ | ○ | | ○ | ○ | 5.14.19 9.16.20 |
| | B-103FK | 50A以下 線 圧 | 別○売 | ○ | ○ | ○ | ○ | ○ | | | ○ | ○ | 5.15.19 9.16.21 |
| | B-223F(222F) | 圧 | 別○売 | ○ | ○ | ○ | ○ | ○ | ○ | | ○ | ○ | 5.15.19 9.16.20 |
| | B-403F(402F) | バ | 別○売 | ○ | ○ | ○ | ○ | ○ | ○ | | ○ | ○ | 5.15.19 9.16.20 |
| | B-603F(602F) | バ | 別○売 | ○ | ○ | ○ | ○ | ○ | ○ | | ○ | ○ | 5.15.19 9.16.21 |
| | B-803F(802F) | バ | 別○売 | ○ | ○ | ○ | ○ | ○ | ○ | | ○ | ○ | 5.15.19 10.16.21 |
| | B-1003F(1002F) | バ | 別○売 | ○ | ○ | ○ | ○ | ○ | ○ | | ○ | ○ | 6.15.19 10.17.21 |
| | B-1203F(1202F) | バ | 別○売 | ○ | ○ | ○ | ○ | ○ | ○ | | ○ | ○ | 6.15.19 10.17.21 |
| | B-1403F(1402F) | 裏バ | | 標○準 | ○ | ○ | ○ | ○ | ○ | | ○ | ○ | 15. 17 19. 21 |
| | B-1603F(1602F) | 裏バ | | 標○準 | ○ | ○ | ○ | ○ | ○ | | ○ | ○ | 15. 17 19. 21 |
| | B-2003F(2002F) | 裏バ | | 標○準 | ○ | ○ | ○ | ○ | ○ | | ○ | ○ | 15. 17 19. 21 |
| | B-2503F(2502F) | 裏バ | | 標○準 | ○ | ○ | ○ | ○ | ○ | | ○ | ○ | 15. 17 19. 21 |
| | B-3203F(3202F) | 裏バ | | 標○準 | ○ | ○ | ○ | ○ | ○ | | ○ | | 15. 17 |
| | B-4003F | 裏バ | | 標○準 | ○ | ○ | ○ | ○ | ○ | | ○ | | 17 |
| 電灯分電盤用シリーズ | SE-51 | 線 | | | | | | | | ○ | | | 12 |
| | SE-52 | 線 | | | | | | | | ○ | | | 12 |
| | SE-53 | 線 | | | | | | | | ○ | | | 12 |
| | SE-102 | 圧 | | | | | | | | ○ | | | 12 |
| | SE-103 | 圧 | | | | | | | | ○ | | | 12 |
| 4極シリーズ | B-54F | 線 | 別○売 | ○ | ○ | ○ | ○ | ○ | | | ○ | ○ | 11.17.21 |
| | B-54FK | 線 | 別○売 | ○ | ○ | ○ | ○ | ○ | | | ○ | ○ | 11.17.21 |
| | B-104FK | 圧 | 別○売 | ○ | ○ | ○ | ○ | ○ | | | ○ | ○ | 11.17.21 |
| | B-224F | 圧 | | ○ | ○ | ○ | ○ | ○ | ○ | | ○ | ○ | 11.17.21 |
| | B-404F | バ | | ○ | ○ | ○ | ○ | ○ | ○ | | ○ | ○ | 11.17.21 |
| | B-804F | バ | | ○ | ○ | ○ | ○ | ○ | ○ | | ○ | ○ | 11.17.21 |
| | B-1004F | バ | | ○ | ○ | ○ | ○ | ○ | ○ | | ○ | ○ | 11.17.22 |
| | B-1604F | 裏バ | | ○ | ○ | ○ | ○ | ○ | ○ | | ○ | ○ | 18. 22 |
| | B-2004F | 裏バ | | ○ | ○ | ○ | ○ | ○ | ○ | | ○ | ○ | 18. 22 |
| 耐熱シリーズ | FB-33(32) | 線 | | | | | | | | | | | 13 |
| | FB-53(52) | 線 | | | | | | | | | | | 13 |
| | FB-103 | ソ | | | | | | | | | | | 13 |
| | F-223(開閉器) | バ | | | | | | | | | | | 13 |

ソ＝ソルダーレス端子　プ＝プラグイン方式　圧＝圧着端子方式　線＝線押え方式　裏バ＝裏面バースタッド方式　バ＝バー端子方式

## 安全ブレーカ・配線用しゃ断器(2P)

汎用シリーズ

| 受注区分 | 品名 | 極数・素子・容量 | | | 標準価格(円) | 電圧(V) | フレーム | 定格しゃ断電流 | 一梱入数 | | 寸法図番号 |
|---|---|---|---|---|---|---|---|---|---|---|---|
| ○ | JB-1Q 安全ブレーカ | 2P1E 2A | | | 1,760 | 110 (DC=100V) | 30AF | AC 110V 1,000A DC 100V 300A | 100 |  | P23 1 |
| ○ | | 2P1E 3A | | | | | | | | | |
| ○ | | 2P1E 5A | | | | | | | | | |
| ○ | | 2P1E 6A | | | 910 | | | AC 110V 1,500A DC 100V 300A | | | |
| ○ | | 2P1E 10A | | | | | | | | | |
| ○ | | 2P1E 15A | | | 880 | | | | | | |
| ○ | | 2P1E 20A | | | | | | | | | |
| ○ | | 2P1E 30A | | | 910 | | | | | | |
| ○ | JB-1F 安全ブレーカ | 2P1E 6A | | | 970 | 110 (DC=100V) | 30AF | AC 110V 1,500A DC 100V 300A | 50 |  | P23 2 |
| ○ | | 2P1E 10A | | | | | | | | | |
| ○ | | 2P1E 15A | | | 910 | | | | | | |
| ○ | | 2P1E 20A | | | | | | | | | |
| ○ | | 2P1E 30A | | | 970 | | | | | | |
| ○ | JB-32Q 安全ブレーカ | 2P2E 6A | | | 1,300 | 110/220 (DC=100V) | 30AF | AC 110/220 V 1,500A DC 100V 300A | 50 |  | P23 1 |
| ○ | | 2P2E 10A | | | | | | | | | |
| ○ | | 2P2E 15A | | | 1,250 | | | | | | |
| ○ | | 2P2E 20A | | | | | | | | | |
| ○ | | 2P2E 30A | | | 1,300 | | | | | | |
| ○ | JB-32F 安全ブレーカ | 2P2E 6A | | | 1,340 | 110/220 (DC=100V) | 30AF | AC 110V/220V 1,500A DC 100V 300A | 50 | 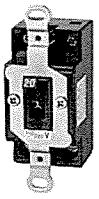 | P23 2 |
| ○ | | 2P2E 10A | | | | | | | | | |
| ○ | | 2P2E 15A | | | 1,310 | | | | | | |
| ○ | | 2P2E 20A | | | | | | | | | |
| ○ | | 2P2E 30A | | | 1,340 | | | | | | |
| ○ | JB-32K 安全ブレーカ | 2P2E 6A | | | 1,540 | 110/220 (DC=100V) | 30AF | AC 110/220V 1,500A DC 100V 300A | 50 |  | P23 3 |
| ○ | | 2P2E 10A | | | | | | | | | |
| ○ | | 2P2E 15A | | | 1,490 | | | | | | |
| ○ | | 2P2E 20A | | | | | | | | | |
| ○ | | 2P2E 30A | | | 1,540 | | | | | | |
| ● | JB-32P | 2P2E 10A | | | 3,180 | 250 (DC=100V) | 30AF | AC 125V 5,000A AC 250V 2,500A DC 100V 700A | 50 | 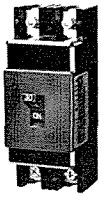 | P23 4 |
| ● | | 2P2E 15A | | | | | | | | | |
| ● | | 2P2E 20A | | | | | | | | | |
| ● | | 2P2E 30A | | | | | | | | | |
| ○ | JB-32H | 2P2E 10A | | | 2,560 | 250 (DC=100V) | 30AF | AC 125V 5,000A AC 250V 2,500A DC 100V 700A | 50 |  | P23 4 |
| ○ | | 2P2E 15A | | | | | | | | | |
| ○ | | 2P2E 20A | | | | | | | | | |
| ○ | | 2P2E 30A | | | | | | | | | |

注　①○標準品　②●受注品(納期2～3週間)　③◉受注品(納期1～3ケ月間)　④ 110/220Vは、単相3線式回路での200V使用を示します。　⑤ DC回路にご使用の場合は、使用方法、回路条件により選定にご注意願います。

## 配線用しゃ断器（2P）

汎用シリーズ

| 受注区分 | 品名 | 極数・素子・容量 | | | 標準価格（円） | 電圧（V） | フレーム | 定格しゃ断電流 | 一梱入数 | | 寸法図番号 |
|---|---|---|---|---|---|---|---|---|---|---|---|
| ○ | B-52C | 2P2E 40A | | | 3,780 | 220（DC＝100V） | 50AF | AC 110V 5,000A<br>AC 220V 2,500A<br>DC 100V 700A | 50 |  | P23 4 |
| ○ | | 2P2E 50A | | | | | | | | | |
| ● | B-52N | 2P2E 15A | | | 4,130 | 460（DC＝125V） | 50AF | AC 110V 5,000A<br>AC 220V 2,500A<br>AC 460V 1,500A<br>DC 125V 700A | 10 |  | P25 11 |
| ○ | | 2P2E 20A | | | | | | | | | |
| ○ | | 2P2E 30A | | | | | | | | | |
| ○ | | 2P2E 40A | | | | | | | | | |
| ○ | | 2P2E 50A | | | | | | | | | |
| ○ | B-102N | 2P2E 50A | | | 12,400 | 460（DC＝250V） | 100AF | AC 110V 10,000A<br>AC 220V 7,500A<br>AC 460V 5,000A<br>DC 125V 7,500A<br>DC 250V 5,000A | 10 |  | P25 12 |
| ○ | | 2P2E 60A | | | | | | | | | |
| ○ | | 2P2E 75A | | | | | | | | | |
| ○ | | 2P2E 100A | | | | | | | | | |
| ○ | B-122C | 2P2E 125A | | | 20,300 | 460（DC＝250V） | 125AF | AC 110V<br>10,000/10,000A<br>AC 220V<br>7,500/7,500A<br>AC 460V<br>5,000/5,000A<br>DC 125V 7,500A<br>DC 250V 5,000A | 10 |  | P25 12 |
| ● | B-222C | 2P2E 125A | | | 28,500 | 460（DC＝250V） | 225AF | AC 110V<br>23,000/22,000A<br>AC 220V<br>16,000/15,000A<br>AC 460V<br>10,000/10,000A<br>DC 125V 15,000A<br>DC 250V 10,000A | 5 | 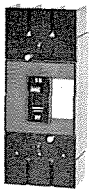 | P26 13 |
| ○ | | 2P2E 150A | | | | | | | | | |
| ○ | | 2P2E 175A | | | | | | | | | |
| ○ | | 2P2E 200A | | | | | | | | | |
| ○ | | 2P2E 225A | | | | | | | | | |
| ● | B-252 | 2P2E 150A | | | 37,600 | 460（DC＝250V） | 250AF | AC 110V<br>35,000/30,000A<br>AC 220V<br>35,000/30,000A<br>AC 460V<br>16,000/15,000<br>DC 125V 25,000A<br>DC 250V 20,000A | 1 |  | P26 14 |
| ● | | 2P2E 175A | | | | | | | | | |
| ● | | 2P2E 200A | | | | | | | | | |
| ● | | 2P2E 225A | | | | | | | | | |
| ○ | | 2P2E 250A | | | | | | | | | |
| ● | B-402C | 2P2E 250A | | | 54,600 | 460（DC＝250V） | 400AF | AC 110V<br>35,000/30,000A<br>AC 220V<br>35,000/30,000A<br>AC 460V<br>16,000/15,000A<br>DC 125V 25,000A<br>DC 250V 20,000A | 1 | 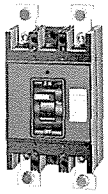 | P27 15 |
| ○ | | 2P2E 300A | | | | | | | | | |
| ○ | | 2P2E 400A | | | 69,700 | | | | | | |
| ◉ | B-602H | 2P2E 500A | | | 195,500 | 600（DC＝250V） | 600AF | AC 220V<br>50,000/42,000A<br>AC 460V<br>25,000/22,000A<br>AC 600V<br>20,000/18,000A<br>DC 125V 40,000A<br>DC 250V 40,000A | 1 | 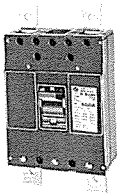 | P27 16 |
| ◉ | | 2P2E 600A | | | | | | | | | |

注 ① ○標準品 ② ●受注品（納期2～3週間） ③ ◉受注品（納期1～3ケ月間） ④ 定格しゃ断電流〈非対称/対称〉 ⑤ DC回路にご使用の場合は、使用方法、回路条件により選定にご注意願います。

## 配線用しゃ断器（2P）

高しゃ断容量シリーズ

| 受注区分 | 品名 | 極数・素子・容量 | | | 標準価格(円) | 電圧(V) | フレーム | 定格しゃ断電流 | 一梱入数 | | 寸法図番号 |
|---|---|---|---|---|---|---|---|---|---|---|---|
| ● | B-32F | 2P2E 5A | | | 5,900 | 600 (DC＝250V) ※ | 30AF | AC 220V 5,000A<br>AC 460V 2,500A<br>AC 600V 1,500A<br>DC 125V 5,000A<br>DC 250V 2,500A | 1 |  | P28 17 |
| ● | | 2P2E 10A | | | | | | | | | |
| ● | | 2P2E 15A | | | | | | | | | |
| ● | | 2P2E 20A | | | | | | | | | |
| ● | | 2P2E 30A | | | | | | | | | |
| ● | B-52F | 2P2E 10A | | | 10,600 | 600 (DC＝250V) ※ | 50AF | AC 220V 10,000A<br>AC 460V 7,500A<br>AC 600V 2,500A<br>DC 125V 7,500A<br>DC 250V 5,000A | 1 |  | P28 18 |
| ● | | 2P2E 15A | | | | | | | | | |
| ● | | 2P2E 20A | | | | | | | | | |
| ● | | 2P2E 30A | | | | | | | | | |
| ● | | 2P2E 50A | | | | | | | | | |
| ● | B-52FK | 2P2E 10A | | | 27,200 | 600 | 50AF | AC 220V<br>100/85KA<br>AC 460V<br>35/30KA<br>AC 600V<br>10/10KA | 1 |  | P29 19 |
| ● | | 2P2E 15A | | | | | | | | | |
| ● | | 2P2E 20A | | | | | | | | | |
| ● | | 2P2E 30A | | | | | | | | | |
| ● | | 2P2E 50A | | | | | | | | | |
| ● | B-102F | 2P2E 15A | | | 31,500 | 600 (DC＝250V) | 100AF | AC 220V<br>40,000/35,000A<br>AC 460V<br>20,000/18,000A<br>AC 600V<br>10,000/10,000A<br>DC 125V 15,000A<br>DC 250V 10,000A | 1 |  | P29 20 |
| ● | | 2P2E 20A | | | | | | | | | |
| ● | | 2P2E 30A | | | | | | | | | |
| ● | | 2P2E 50A | | | | | | | | | |
| ● | | 2P2E 60A | | | | | | | | | |
| ● | | 2P2E 75A | | | | | | | | | |
| ● | | 2P2E 100A | | | | | | | | | |
| ● | B-222F | 2P2E 125A | | | 56,700 | 600 (DC＝250V) ※ | 225AF | AC 220 V<br>100/85KA<br>AC 460V<br>30/25KA<br>AC 600V<br>20/18KA<br>DC 125V 25KA<br>DC 250V 25KA | 1 | 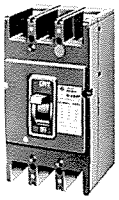 | P30 22 |
| ● | | 2P2E 150A | | | | | | | | | |
| ● | | 2P2E 200A | | | | | | | | | |
| ● | | 2P2E 225A | | | | | | | | | |
| ● | B-402F | 2P2E 300A | | | 127,000 | 600 (DC＝250V) | 400AF | AC 220V<br>100/85KA<br>AC 460V<br>40/35KA<br>AC 600V<br>25/22KA<br>DC 125V 40KA<br>DC 250V 40KA | 1 | 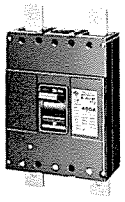 | P31 23 |
| ● | | 2P2E 400A | | | | | | | | | |
| ◉ | B-602F | 2P2E 500A | | | 249,000 | 600 (DC＝250V) | 600AF | AC 220V<br>100/85KA<br>AC 460V<br>40/35KA<br>AC 600V<br>25/22KA<br>DC 125V 40KA<br>DC 250V 40KA | 1 | 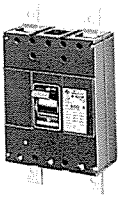 | P31 24 |
| ◉ | | 2P2E 600A | | | | | | | | | |
| ◉ | B-802F | 2P2E 800A | | | 399,000 | 600 (DC＝250V) | 800AF | AC 220V<br>100/85KA<br>AC 460V<br>40/35KA<br>AC 600V<br>20/18KA<br>DC 125V 40KA<br>DC 250V 40KA | 1 | 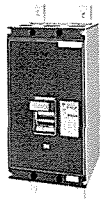 | P32 25 |

注 ① ○標準品 ② ●受注品(納期2～3週間) ③ ◉受注品(納期1～3ケ月間) ④ 定格しゃ断電流〈非対称/対称〉 ⑤ ※＝DC用の場合は必ず指示して下さい。 ⑥ DC回路にご使用の場合は、使用方法、回路条件により選定にご注意願います。

## 配線用しゃ断器（2P）

高しゃ断容量シリーズ

| 受注区分 | 品名 | 極数・素子・容量 | | | 標準価格(円) | 電圧(V) | フレーム | 定格しゃ断電流 | 一梱入数 | | 寸法図番号 |
|---|---|---|---|---|---|---|---|---|---|---|---|
| ◉ | **B-1002F** | 2P2E1,000A | | | 587,000 | 600<br>(DC＝250V) | 1,000AF | AC 220V<br>100/85KA<br>AC 460V<br>40/35KA<br>AC 600V<br>20/18KA<br>DC 125V 40KA<br>DC 250V 40KA | 1 |  | P32 26 |
| ◉ | **B-1202F** | 2P2E1,200A | | | 663,000 | 600<br>(DC＝250V) | 1,200AF | AC 220V<br>100/85KA<br>AC 460V<br>40/35KA<br>AC 600V<br>20/18KA<br>DC 125V 40KA<br>DC 250V 40KA | 1 |  | P33 27 |

注　① ○標準品　② ◉受注品(納期2～3週間)　③ ◉受注品(納期1～3ケ月間)　④ 定格しゃ断電流〈非対称/対称〉　⑤ ＤＣ回路にご使用の場合は、使用方法、回路条件により選定にご注意願います　⑥1402F～2002Fは別途ご相談下さい。

## JB-32P用附属部品（別売品）

| 受注区分 | 品名 | | | | 標準価格(円) | 備考 | |
|---|---|---|---|---|---|---|---|
| ● | 接触板 | A | | | 90 | R($L_1$)相またはT($L_2$)相より片方への分岐用  |  |
| ● | | B | | | 130 | S(N)相より両側への分岐用 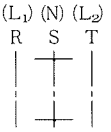 |  |
| ● | | C | | | 180 | R($L_1$)相またはT($L_2$)相より両側への分岐用 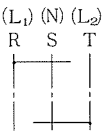 |  |
| ● | 取付台 | 2ケ用 | | | 720 | JB-32P型2台取付用 |  |

注　① ●受注品(納期2～3週間)　② 接触板(C)を使用の場合は、必ず絶縁板をご使用下さい。

## ハンドルキャップ

| 受注区分 | 品名 | | | | 標準価格(円) | 備考 | |
|---|---|---|---|---|---|---|---|
| ▲ | ハンドルキャップ | | | | 120 | JB-1Q，JB-32Qのハンドルに，プラスチック製のカバーをかぶせて，手動によるハンドルの操作をロックします。 | 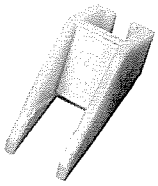 |

注　① ▲受注仕様品(本社在庫)

## 配線用しゃ断器（3P）

汎用シリーズ

| 受注区分 | 品名 | 極数・素子・容量 | | | 標準価格(円) | 電圧(V) | フレーム | 定格しゃ断電流 | 一梱入数 | | 寸法図番号 |
|---|---|---|---|---|---|---|---|---|---|---|---|
| ○ | B-33M | 3P3E<br>1.3A 2.6A<br>4.2A 5.5A<br>7.4A 10A<br>15A 20A<br>25A 30A | | | 3,780 | 220 | 30AF | AC 220V 2,500A | 10 | 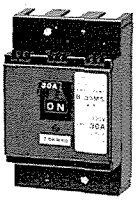 | P23 5 |
| ○ | M-3B | 3P3E<br>0.2KW(1.3A)<br>0.4KW(2.6A)<br>0.75KW(4.2A)<br>1.0KW(5.5A)<br>1.5KW(7.4A)<br>2.2KW(10A)<br>3.7KW(16A)<br>5.5KW(25A)<br>7.5KW(32A) | | | 4,130 | 220 | 30AF | AC 220V 2,500A | 10 | 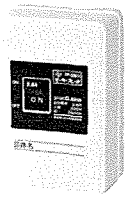 | P23 6 |
| ○ | 〈盤内用M-3B〉 | 3P3E<br>0.2KW(1.3A)<br>0.4KW(2.6A)<br>0.75KW(4.2A)<br>1.0KW(5.5A)<br>1.5KW(7.4A)<br>2.2KW(10A)<br>3.7KW(16A)<br>5.5KW(25A)<br>7.5KW(32A) | | | 3,780 | 220 | 30AF | AC 220V 2,500A | 10 | 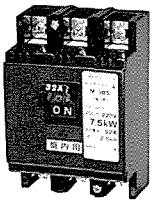 | P23 5 |
| ● | B-53N | 3P3E 15A | | | 5,000 | 460 | 50AF | AC 220V 2,500A<br>AC 460V 1,500A | 10 |  | P25 11 |
| ○ | | 3P3E 20A | | | | | | | | | |
| ○ | | 3P3E 30A | | | | | | | | | |
| ○ | | 3P3E 40A | | | | | | | | | |
| ○ | | 3P3E 50A | | | | | | | | | |
| ○ | B-103N | 3P3E 50A | | | 13,400 | 460 | 100AF | AC 220V 7,500A<br>AC 460V 5,000A | 10 |  | P25 12 |
| ○ | | 3P3E 60A | | | | | | | | | |
| ○ | | 3P3E 75A | | | | | | | | | |
| ○ | | 3P3E 100A | | | | | | | | | |
| ○ | B-123C | 3P3E 125A | | | 22,100 | 460 | 125AF | AC 110V<br>10,000/10,000A<br>AC 220V<br>7,500/7,500A<br>AC 460V<br>5,000/5,000A | 10 | 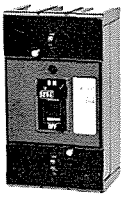 | P25 12 |
| ○ | B-223C | 3P3E 125A | | | 31,800 | 460 | 225AF | AC 110V<br>23,000/20,000A<br>AC 220V<br>16,000/15,000A<br>AC 460V<br>10,000/10,000A | 5 | 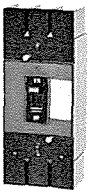 | P25 13 |
| ○ | | 3P3E 150A | | | | | | | | | |
| ○ | | 3P3E 175A | | | | | | | | | |
| ○ | | 3P3E 200A | | | | | | | | | |
| ○ | | 3P3E 225A | | | | | | | | | |
| ● | B-253 | 3P3E 150A | | | 41,300 | 460 | 250AF | AC 110V<br>35,000/30,000A<br>AC 220V<br>35,000/30,000A<br>AC 460V<br>16,000/15,000A | 1 |  | P26 14 |
| ● | | 3P3E 175A | | | | | | | | | |
| ● | | 3P3E 200A | | | | | | | | | |
| ● | | 3P3E 225A | | | | | | | | | |
| ○ | | 3P3E 250A | | | | | | | | | |

注 ① ○標準品　② ●受注品(納期2～3週間)　③ ◉受注品(納期1～3ヶ月間)　④ 定格しゃ断電流〈非対称/対称〉

## 配線用しゃ断器（3P）

汎用シリーズ

| 受注区分 | 品名 | 極数・素子・容量 | | | 標準価格(円) | 電圧(V) | フレーム | 定格しゃ断電流 | 一梱入数 | | 寸法図番号 |
|---|---|---|---|---|---|---|---|---|---|---|---|
| ● | B-403C | 3P3E 250A | | | 61,600 | 460 | 400AF | AC 110V 35,000/30,000A AC 220V 35,000/30,000A AC 460V 16,000/15,000A | 1 | 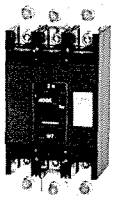 | P27 15 |
| ○ | | 3P3E 300A | | | | | | | | | |
| ○ | | 3P3E 400A | | | 76,900 | | | | | | |
| ○ | B-603H | 3P3E 500A | | | 226,000 | 600 | 600AF | AC 220V 50,000/42,000A AC 460V 25,000/22,000A AC 600V 20,000/18,000A | 1 |  | P27 16 |
| ○ | | 3P3E 600A | | | | | | | | | |

注　① ○標準品　② ●受注品(納期2～3週間)　③ ◉受注品(納期1～3ケ月間)　④ 定格しゃ断電流〈非対称/対称〉

## 防じんボックス

| 受注区分 | 品名 | | | 標準価格(円) | BOX | 組込み可能機種 | 一梱入数 | | 寸法図番号 |
|---|---|---|---|---|---|---|---|---|---|
| ○ | 防じんボックス M-33D BOX | | | 1,990 | プラスチック製 | B-33M組込用 | 10 |  | P23 8 |
| ○ | 防じんボックス DP-BOX | | | 3,240 | 鉄　製 | B-53N(52N)組込用 | 1 |  | P23 9 |

注　① ○標準品

## 配線用しゃ断器（3P）

高しゃ断容量シリーズ

| 受注区分 | 品名 | 極数・素子・容量 | | | 標準価格(円) | 電圧(V) | フレーム | 定格しゃ断電流 | 一梱入数 | | 寸法図番号 |
|---|---|---|---|---|---|---|---|---|---|---|---|
| ● | B-33F | 3P3E 5A | | | 8,200 | 600 | 30AF | AC 220V 5,000A<br>AC 460V 2,500A<br>AC 600V 1,500A | 1 |  | P28 17 |
| ● | | 3P3E 10A | | | | | | | | | |
| ● | | 3P3E 15A | | | | | | | | | |
| ● | | 3P3E 20A | | | | | | | | | |
| ● | | 3P3E 30A | | | | | | | | | |
| ● | B-53F | 3P3E 10A | | | 14,000 | 600 | 50AF | AC 220V 10,000A<br>AC 460V 7,500A<br>AC 600V 2,500A | 1 |  | P28 18 |
| ● | | 3P3E 15A | | | | | | | | | |
| ● | | 3P3E 20A | | | | | | | | | |
| ● | | 3P3E 30A | | | | | | | | | |
| ● | | 3P3E 50A | | | | | | | | | |
| ● | B-53FK | 3P3E 10A | | | 34,500 | 600 | 50AF | AC 220V<br>100/85KA<br>AC 460<br>35/30KA<br>AC 600V<br>10/10KA | 1 |  | P29 19 |
| ● | | 3P3E 15A | | | | | | | | | |
| ● | | 3P3E 20A | | | | | | | | | |
| ● | | 3P3E 30A | | | | | | | | | |
| ● | | 3P3E 50A | | | | | | | | | |
| ● | B-103F | 3P3E 15A | | | 38,800 | 600 | 100AF | AC 220V<br>40,000/35,500A<br>AC 460V<br>20,000/18,000A<br>AC 600V<br>10,000/10,000A | 1 |  | P29 20 |
| ● | | 3P3E 20A | | | | | | | | | |
| ● | | 3P3E 30A | | | | | | | | | |
| ● | | 3P3E 50A | | | | | | | | | |
| ● | | 3P3E 60A | | | | | | | | | |
| ● | | 3P3E 75A | | | | | | | | | |
| ● | | 3P3E 100A | | | | | | | | | |
| ◉ | B-103FK | 3P3E 15A | | | 54,800 | 600 | 100AF | AC 220V<br>100/85KA<br>AC 460V<br>50/42KA<br>AC 600V<br>15/14KA | 1 | 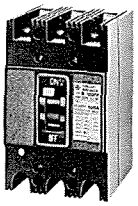 | P30 21 |
| ◉ | | 3P3E 20A | | | | | | | | | |
| ◉ | | 3P3E 30A | | | | | | | | | |
| ◉ | | 3P3E 50A | | | | | | | | | |
| ◉ | | 3P3E 75A | | | | | | | | | |
| ◉ | | 3P3E 100A | | | | | | | | | |
| ● | B-223F | 3P3E 125A | | | 68,500 | 600 | 225AF | AC 220V<br>100/85KA<br>AC 460V<br>30/25KA<br>AC 600V<br>20/18KA | 1 | 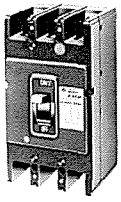 | P30 22 |
| ● | | 3P3E 150A | | | | | | | | | |
| ● | | 3P3E 200A | | | | | | | | | |
| ● | | 3P3E 225A | | | | | | | | | |
| ● | B-403F | 3P3E 300A | | | 147,000 | 600 | 400AF | AC 220V<br>100/85KA<br>AC 460V<br>40/35KA<br>AC 600V<br>25/22KA | 1 |  | P31 23 |
| ● | | 3P3E 400A | | | | | | | | | |
| ● | B-603F | 3P3E 500A | | | 305,000 | 600 | 600AF | AC 220V<br>100/85KA<br>AC 460V<br>40/35KA<br>AC 600V<br>25/22KA | 1 |  | P31 24 |
| ● | | 3P3E 600A | | | | | | | | | |

注 ① ○標準品 ② ●受注品(納期2～3週間) ③ ◉受注品(納期1～3ケ月間) ④ 定格しゃ断電流〈非対称/対称〉

## 配線用しゃ断器（3P）

高しゃ断容量シリーズ

| 受注区分 | 品名 | 極数・素子・容量 | | | 標準価格(円) | 電圧(V) | フレーム | 定格しゃ断電流 | 一梱入数 | | 寸法図番号 |
|---|---|---|---|---|---|---|---|---|---|---|---|
| ○ | **B-803F** | 3P3E 800A | | | 443,000 | 600 | 800AF | AC 220V 100/85KA<br>AC 220V 40/35KA<br>AC 600V 20/18KA | 1 | 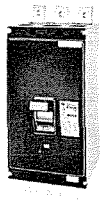 | P32 25 |
| ○ | **B-1003F** | 3P3E1,000A | | | 652,000 | 600 | 1000AF | AC 220V 100/85KA<br>AC 460V 40/35KA<br>AC 600V 20/18KA | 1 | 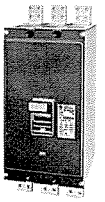 | P32 26 |
| ● | **B-1203F** | 3P3E1,200A | | | 719,000 | 600 | 1200AF | AC 220V 100/85KA<br>AC 460V 40/35KA<br>AC 600V 20/18KA | 1 | 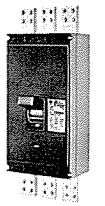 | P33 27 |

注　① ○標準品　② ●受注品(納期2～3週間)　③ ●受注品(納期1～3ケ月間)　④ 定格しゃ断電流〈非対称/対称〉　⑤ 1403F～2003Fは別途ご相談下さい。

## 外部操作ハンドル

外部操作ハンドルをご注文いただく場合には、次の順序で品番を決定してご注文ください。

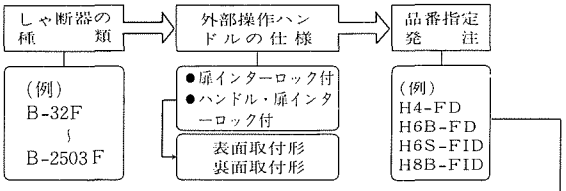


品番はこの表により決定してください

| 配線用しゃ断器 | 外部操作ハンドル 扉インターロック付 表面取付形 | 扉インターロック付 裏面取付形 | 価格(円) | | 標準価格 | ハンドル・扉インターロック付 表面取付形 | ハンドル・扉インターロック付 裏面取付形 | 価格(円) | | 標準価格 | 備考 | |
|---|---|---|---|---|---|---|---|---|---|---|---|---|
| B-32F、B-33F | HOS-FD | HOSB-FD | | | 2,730 | HOS-FID | HOSB-FID | 別途ご相談ください | | | ●S記号のある品番は短いハンドルタイプです。<br>●扉インターロック解錠装置付の場合は各品番ともDがDOになります。(HOS, H8タイプは、扉インターロック解錠装置付は製作できません。 | 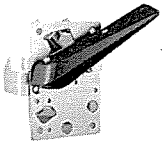 |
| B-52F, B-53F, B-54F<br>B-52FK, B-53FK, B-54FK<br>B-103FK, B-104FK | H1-FD | H1B-FD | | | 4,350 | H1-FID | H1B-FID | | | | | |
| B-102F, B-103F<br>B-222F, B-223F, B-224F | H3-FD | H3B-FD | | | 4,350 | H3-FID | H3B-FID | | | | | |
| B-102, B-103<br>B-122C, B-103<br>B-222C, B-223C<br>B-252, B-253<br>B-402C, B-403C | H4-FD | H4B-FD | | | 5,090 | H4-FID | H4B-FID | | | | | P24 10 |
| B- 402F, B- 403F, B-404F<br>B- 602H, B- 603H<br>B- 602F, B- 603F<br>B- 802F, B- 803F, B-804F<br>B-1002F, B-1003F, B-1004F<br>B-1202F, B-1203F | H6-FD<br>H6S-FD | H6B-FD<br>H6SB-FD | | | 8,620 | H6-FID<br>H6S-FID | H6B-FID<br>H6SB-FID | | | | | 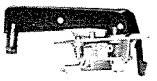 |
| B-1402F, B-1403F<br>B-1602F, B-1603F, B-1604F<br>B-2002F, B-2003F, B-2004F<br>B-2502F, B-2503F | H8-FD | H8B-FD | | | 26,400 | H8-FID | H8B-FID | | | | | |

## 端子カバー

(注) B-32F～B-223Fについては別途ご相談ください。

| 該当器種 | | | 標準価格(円) | |
|---|---|---|---|---|
| B-403C(402C) | | | 1,200 | 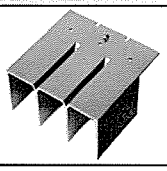 |
| B-603H(602H)<br>B-403F(402F)<br>B-603F(602F)<br>B-803F(802F)<br>B-1003F(1002F)<br>B-1203F(1202F) | | | 4,700 | |

P23 7

# 配線用しゃ断器（4P）

4極シリーズ

| 受注区分 | 品名 | 極数・素子・容量 | | | 標準価格(円) | 電圧(V) | フレーム | 定格しゃ断電流 | 一梱入数 | | 寸法図番号 |
|---|---|---|---|---|---|---|---|---|---|---|---|
| ◉ | B-54F | 4P3E 10A | | | 22,000 | 600 | 50AF | AC 220V 10,000A<br>AC 460V 7,500A<br>AC 600V 2,500A | 1 |  | P36 34 |
| ◉ | | 4P3E 15A | | | | | | | | | |
| ◉ | | 4P3E 20A | | | | | | | | | |
| ◉ | | 4P3E 30A | | | | | | | | | |
| ◉ | | 4P3E 50A | | | | | | | | | |
| ◉ | B-54FK | 4P3E 10A | | | 53,100 | 600 | 50AF | AC 220V<br>100/85KA<br>AC 460V<br>35/30KA<br>AC 600V<br>10/10KA | 1 | 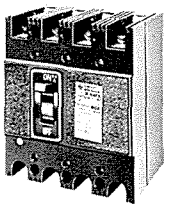 | P36 35 |
| ◉ | | 4P3E 15A | | | | | | | | | |
| ◉ | | 4P3E 20A | | | | | | | | | |
| ◉ | | 4P3E 30A | | | | | | | | | |
| ◉ | | 4P3E 50A | | | | | | | | | |
| ◉ | B-104FK | 4P3E 15A | | | 83,100 | 600 | 100AF | AC 220V<br>100/85KA<br>AC 460V<br>50/42KA<br>AC 600V<br>15/14KA | 1 | 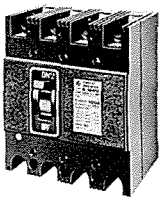 | P37 36 |
| ◉ | | 4P3E 20A | | | | | | | | | |
| ◉ | | 4P3E 30A | | | | | | | | | |
| ◉ | | 4P3E 50A | | | | | | | | | |
| ◉ | | 4P3E 75A | | | | | | | | | |
| ◉ | | 4P3E 100A | | | | | | | | | |
| ◉ | B-224F | 4P3E 125A | | | 106,000 | 600 | 225AF | AC 220V<br>100/85KA<br>AC 460V<br>30/25KA<br>AC 600V<br>20/18KA | 1 |  | P37 37 |
| ◉ | | 4P3E 150A | | | | | | | | | |
| ◉ | | 4P3E 200A | | | | | | | | | |
| ◉ | | 4P3E 225A | | | | | | | | | |
| ◉ | B-404F | 4P3E 300A | | | 235,000 | 600 | 400AF | AC 220V<br>100/85KA<br>AC 460V<br>50/42KA<br>AC 600V<br>25/22KA | 1 | 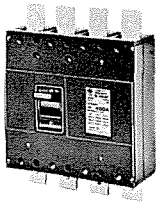 | P38 38 |
| ◉ | | 4P3E 400A | | | | | | | | | |
| ◉ | B-804F | 4P3E 800A | | | 782,000 | 600 | 800AF | AC 220V<br>100/85KA<br>AC 460V<br>40/35KA<br>AC 600V<br>20/18KA | 1 | 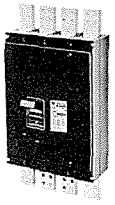 | P38 39 |
| ◉ | B-1004F | 4P3E1,000A | | | 1,120,000 | 600 | 1,000AF | AC 220V<br>100/85KA<br>AC 460V<br>40/35KA<br>AC 600V<br>20/18KA | 1 |  | P39 40 |

注 ① ○標準品 ② ●受注品(納期2～3週間) ③ ◉受注品(納期1～3ケ月間) ④ 定格しゃ断電流〈非対称/対称〉

## 配線用しゃ断器（1P・2P・3P）（互換性形）

電灯・分電盤用シリーズ

| 受注区分 | 品名 | 極数・素子・容量 | | | 標準価格(円) | 電圧(V) | フレーム | 定格しゃ断電流 | 一梱入数 | | 寸法図番号 |
|---|---|---|---|---|---|---|---|---|---|---|---|
| ● | SE-51 | 1P1E 10A | | | 1,750 | 265 (DC=110V) | 50AF | AC 110V 5,000A<br>AC 265V 2,500A<br>DC 110V 1,000A | 50 | 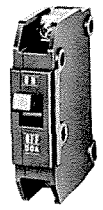 | P40 43 |
| ○ | | 1P1E 15A | | | | | | | | | |
| ○ | | 1P1E 20A | | | | | | | | | |
| ○ | | 1P1E 30A | | | | | | | | | |
| ● | | 1P1E 40A | | | | | | | | | |
| ○ | | 1P1E 50A | | | | | | | | | |
| ● | SE-52 | 2P2E 10A | | | 3,500 | 110/220・265 (DC=110V) | 50AF | AC 110/220V 5,000A<br>AC 265V 2,500A<br>DC 110V 5,000A | 25 | 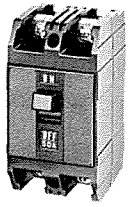 | P40 43 |
| ○ | | 2P2E 15A | | | | | | | | | |
| ○ | | 2P2E 20A | | | | | | | | | |
| ○ | | 2P2E 30A | | | | | | | | | |
| ● | | 2P2E 40A | | | | | | | | | |
| ○ | | 2P2E 50A | | | | | | | | | |
| ○ | SE-53 | 3P3E 15A | | | 7,940 | 110/220・220 | 50AF | AC 110/220V 5,000A<br>AC 220V 2,500A | 10 | 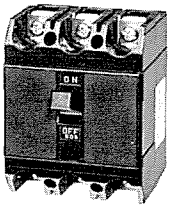 | P40 43 |
| ○ | | 3P3E 20A | | | | | | | | | |
| ○ | | 3P3E 30A | | | | | | | | | |
| ● | | 3P3E 40A | | | | | | | | | |
| ○ | | 3P3E 50A | | | | | | | | | |
| ○ | SE-102 | 2P2E 60A | | | 8,700 | 110/220・265 (DC=110V) | 100AF | AC 110/220V 5,000A<br>AC 220V 2,500A<br>DC 110V 5,000A | 25 |  | P41 44 |
| ○ | | 2P2E 75A | | | | | | | | | |
| ○ | | 2P2E 100A | | | | | | | | | |
| ○ | SE-103 | 3P3E 60A | | | 13,250 | 110/220・220 | 100AF | AC 110/220V 5,000A<br>AC 220V 2,500A | 10 | 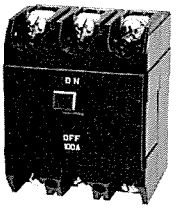 | P41 44 |
| ○ | | 3P3E 75A | | | | | | | | | |
| ○ | | 3P3E 100A | | | | | | | | | |

注 ① ○標準品　② ●受注品(納期2～3週間)　③ ◉受注品(納期1～3ケ月間)　④ 定格しゃ断電流<非対称/対称>　⑤ 110/220Vは、単相3線式回路での200V使用を示します。　⑥ DC回路にご使用の場合は、使用方法、回路条件により選定にご注意願います。

## SE形附属部品（別売品）

| 受注区分 | 品名 | | | 標準価格(円) | 備考 | |
|---|---|---|---|---|---|---|
| ○ | ハンドルキャップ | | | 120 | SE-51、SE-52、SE-53、SE-102、SE-103のハンドルに、プラスチック製のカバーをかぶせて、手動によるハンドルの操作をロックします。 | 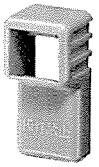 |
| ○ | 取付台 | | | 1,500 | 32連 1 組 |  |

注 ① ○標準品

## 耐熱形配線用しゃ断器・開閉器（2P・3P）

耐熱シリーズ

| 受注区分 | 品名 | 極数・素子・容量 | | | 標準価格(円) | 電圧(V) | フレーム | 定格しゃ断電流 | 耐熱しゃ断電流 | 一梱入数 | | 寸法図番号 |
|---|---|---|---|---|---|---|---|---|---|---|---|---|
| ● | FB-32 | 2P2E 15A (10.5) | | | 7,620 | 220 | 30AF | AC 220V 2,500A | AC 220V 2,500A | 1 | 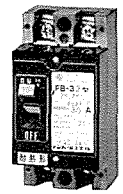 | P41 45 |
| ● | | 2P2E 20A (14) | | | | | | | | | | |
| ● | | 2P2E 30A (21) | | | | | | | | | | |
| ● | FB-33 | 3P3E 15A (10.5) | | | 12,500 | 220 | 30AF | AC 220V 2,500A | AC 220V 2,500A | 1 | 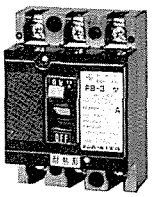 | P41 45 |
| ● | | 3P3E 20A (14) | | | | | | | | | | |
| ● | | 3P3E 30A (21) | | | | | | | | | | |
| ● | FB-52 | 2P2E 15A (10.5) | | | 15,200 | 550 (DC≒250V) | 50AF | AC 220V 5,000A AC 460V 2,500A AC 550V 1,500A DC 250V 2,500A | AC 220V 5,000A AC 460V 2,500A AC 550V 1,500A DC 250V 2,500A | 1 |  | P42 46 |
| ● | | 2P2E 20A (14) | | | | | | | | | | |
| ● | | 2P2E 30A (21) | | | | | | | | | | |
| ● | | 2P2E 50A (35) | | | | | | | | | | |
| ● | FB-53 | 3P3E 15A (10.5) | | | 20,100 | 550 (DC≒250V) | 50AF | AC 220V 5,000A AC 460V 2,500A AC 550V 1,500A DC 250V 2,500A | AC 220V 5,000A AC 460V 2,500A AC 550V 1,500A DC 250V 2,500A | 1 |  | P42 46 |
| ● | | 3P3E 20A (14) | | | | | | | | | | |
| ● | | 3P3E 30A (21) | | | | | | | | | | |
| ● | | 3P3E 50A (35) | | | | | | | | | | |
| ◉ | FB-103 | 3P3E 60A (42) | | | 49,400 | 550 (DC≒250V) | 100AF | AC 220V 10,000A AC 460V 5,000A AC 550V 2,500A DC 250V 5,000A | AC 220V 10,000A AC 460V 5,000A AC 550V 2,500A DC 250V 5,000A | 1 |  | P42 47 |
| ● | | 3P3E 75A (52.5) | | | | | | | | | | |
| ● | | 3P3E 100A (70) | | | | | | | | | | |
| ● | F-223 | 3P 225A (157.5) | | | 93,700 | 550 (DC≒250V) | 225AF | 素子なし | | 1 | 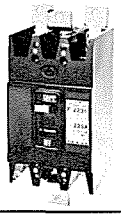 | P42 48 |

注　① ○標準品　② ●受注品(納期2～3週間)　③ ◉受注品(納期1～3ケ月間)　④ 定格しゃ断電流〈非対称/対称〉　⑤ 容量(　)は耐熱定格電流
⑥ ＤＣ回路にご使用の場合は、使用方法、回路条件により選定にご注意願います。

## □耐熱形配線用しゃ断器

デパート，ホテル，一般ビルなど多数の人が集まる場所で，万一火災が発生した場合には，消火設備，非常照明，非常用エレベータなどの初期消火活動，避難手段などが確実に作動することが必要です。このようなことから非常用電気回路に使用される機器類は火災時の異常温度に耐え得る耐熱性が要求されてきています。
消防庁告示第８号「非常電源専用受電設備の配電盤及び分電盤の基準」は，盤の断熱構造と使用機器の耐熱性について規定したもので，昭和50年８月１日より施行されています。
　テンパールの耐熱形配線用しゃ断器はこの基準に適合し「非常用配電盤等認定業務委員会」の認定品です。

**〈耐熱性能〉**
耐熱形配線用しゃ断器の耐熱性能は，ＪＩＳＡ1304の⅓火災温度曲線で30分加熱したときこれに耐えることが要求されています。

**〈耐熱定格電流〉**
負荷電流は耐熱定格電流以内でご使用下さい。
（耐熱定格電流とは，基準温度40℃において規定されている定格電流の70%電流）

**耐熱温度特性**

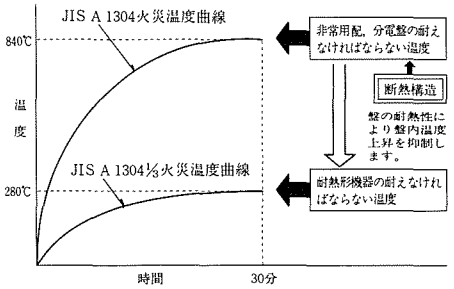

## 裏面形（2P）

| 受注区分 | 品名 | 極数・素子・容量 | | | 標準価格(円) | 電圧(V) | フレーム | 定格しゃ断電流 | 一梱入数 | 寸法図番号 |
|---|---|---|---|---|---|---|---|---|---|---|
| ● | B-52N | 2P2E 15A | | | 5,330 | 460 (DC=125V) | 50AF | AC 110V 5,000A<br>AC 220V 2,500A<br>AC 460V 1,500A<br>DC 125V 700A | 1 | P25 11 |
| ● | | 2P2E 20A | | | | | | | | |
| ● | | 2P2E 30A | | | | | | | | |
| ● | | 2P2E 40A | | | | | | | | |
| ● | | 2P2E 50A | | | | | | | | |
| ● | B-102N | 2P2E 50A | | | 15,240 | 460 (DC=250V) | 100AF | AC 110V 10,000A<br>AC 220V 7,500A<br>AC 460V 5,000A<br>DC 125V 7,500A<br>DC 250V 5,000A | 1 | P25 12 |
| ● | | 2P2E 60A | | | | | | | | |
| ● | | 2P2E 75A | | | | | | | | |
| ● | | 2P2E 100A | | | | | | | | |
| ● | B-122C | 2P2E 125A | | | 23,980 | 460 (DC=250V) | 125AF | AC 110V 10,000/10,000A<br>AC 220V 7,500/7,500A<br>AC 460V 5,000/5,000A<br>DC 125V 7,500A<br>DC 250V 5,000A | 1 | P25 12 |
| ● | B-222C | 2P2E 125A | | | 33,140 | 460 (DC=250V) | 225AF | AC 110V 23,000/20,000A<br>AC 220V 16,000/15,000A<br>AC 460V 10,000/10,000A<br>DC 125V 15,000A<br>DC 250V 10,000A | 1 | P26 13 |
| ● | | 2P2E 150A | | | | | | | | |
| ● | | 2P2E 175A | | | | | | | | |
| ● | | 2P2E 200A | | | | | | | | |
| ● | | 2P2E 225A | | | | | | | | |
| ● | B-252 | 2P2E 150A | | | 42,680 | 460 (DC=250V) | 250AF | AC 110V 35,000/30,000A<br>AC 220V 35,000/30,000A<br>AC 460V 16,000/15,000A<br>DC 125V 25,000A<br>DC 250V 20,000A | 1 | P26 14 |
| ● | | 2P2E 175A | | | | | | | | |
| ● | | 2P2E 200A | | | | | | | | |
| ● | | 2P2E 225A | | | | | | | | |
| ● | | 2P2E 250A | | | | | | | | |
| ● | B-402C | 2P2E 250A | | | 65,600 | 460 (DC=250V) | 400AF | AC 110V 35,000/30,000A<br>AC 220V 35,000/30,000A<br>AC 460V 16,000/15,000A<br>DC 125V 25,000A<br>DC 250V 20,000A | 1 | P27 15 |
| ● | | 2P2E 300A | | | | | | | | |
| ● | | 2P2E 400A | | | 80,700 | | | | | |
| ◉ | B-602H | 2P2E 500A | | | 212,300 | 600 (DC=250V) | 600AF | AC 220V 50,000/42,000A<br>AC 460V 25,000/22,000A<br>AC 600V 20,000/18,000A<br>DC 125V 40,000A<br>DC 250V 40,000A | 1 | P27 16 |
| ◉ | | 2P2E 600A | | | | | | | | |

## 裏面形高しゃ断容量（2P）

| | | | | | | | | | | |
|---|---|---|---|---|---|---|---|---|---|---|
| ● | B-32F | 2P2E 5A | | | 7,000 | 600 (DC=250V) ※ | 30AF | AC 220V 5,000A<br>AC 460V 2,500A<br>AC 600V 1,500A<br>DC 125V 5,000A<br>DC 250V 2,500A | 1 | P28 17 |
| ● | | 2P2E 10A | | | | | | | | |
| ● | | 2P2E 15A | | | | | | | | |
| ● | | 2P2E 20A | | | | | | | | |
| ● | | 2P2E 30A | | | | | | | | |
| ● | B-52F | 2P2E 10A | | | 11,900 | 600 (DC=250V) ※ | 50AF | AC 220V 10,000A<br>AC 460V 7,500A<br>AC 600V 2,500A<br>DC 125V 7,500A<br>DC 250V 5,000A | 1 | P28 18 |
| ● | | 2P2E 15A | | | | | | | | |
| ● | | 2P2E 20A | | | | | | | | |
| ● | | 2P2E 30A | | | | | | | | |
| ● | | 2P2E 50A | | | | | | | | |
| ● | B-52FK | 2P2E 10A | | | 28,500 | 600 | 50AF | AC 220V 100/85KA<br>AC 460V 35/30KA<br>AC 600V 10/10KA | 1 | P29 19 |
| ● | | 2P2E 15A | | | | | | | | |
| ● | | 2P2E 20A | | | | | | | | |
| ● | | 2P2E 30A | | | | | | | | |
| ● | | 2P2E 50A | | | | | | | | |
| ● | B-102F | 2P2E 15A | | | 34,450 | 600 (DC=250V) | 100AF | AC 220V 40,000/35,000A<br>AC 460V 20,000/18,000A<br>AC 600V 10,000/10,000A<br>DC 125V 15,000A<br>DC 250V 10,000A | 1 | P29 20 |
| ● | | 2P2E 20A | | | | | | | | |
| ● | | 2P2E 30A | | | | | | | | |
| ● | | 2P2E 50A | | | | | | | | |
| ● | | 2P2E 60A | | | | | | | | |
| ● | | 2P2E 75A | | | | | | | | |
| ● | | 2P2E 100A | | | | | | | | |

注 ① ○標準品 ② ●受注品(納期2～3週間) ③ ◉受注品(納期1～3ケ月間) ④ 定格しゃ断電流〈非対称/対称〉 ⑤ DC回路にご使用の場合は、使用方法、回路条件により選定にご注意願います ⑥ ※＝DC用の場合は必ず指示して下さい。

## 裏面形高しゃ断容量（2P）

| 受注区分 | 品名 | 極数・素子・容量 | | | 標準価格（円） | 電圧（V） | フレーム | 定格しゃ断電流 | 一梱入数 | 寸法図番号 |
|---|---|---|---|---|---|---|---|---|---|---|
| ● | B-222F | 2P2E 125A | | | 62,390 | 600（DC＝250V）※ | 255AF | AC 220V 100/85KA<br>AC 460V 30/25KA<br>AC 600V 20/18KA<br>DC 125V 40KA<br>DC 250V 40KA | 1 | P30 22 |
| ● | | 2P2E 150A | | | | | | | | |
| ● | | 2P2E 200A | | | | | | | | |
| ● | | 2P2E 225A | | | | | | | | |
| ● | B-402F | 2P2E 300A | | | 136,100 | 600（DC＝250V） | 400AF | AC 220V 100/85KA　DC 125V 40KA<br>AC 460V 40/35KA　DC 250V 40KA<br>AC 600V 25/22KA | 1 | P31 23 |
| ● | | 2P2E 400A | | | | | | | | |
| ◉ | B-602F | 2P2E 500A | | | 263,300 | 600（DC＝250V） | 600AF | AC 220V 100/85KA　DC 125V 40KA<br>AC 460V 40/35KA　DC 250V 40KA<br>AC 600V 25/22KA | 1 | P31 24 |
| ◉ | | 2P2E 600A | | | | | | | | |
| ◉ | B-802F | 2P2E 800A | | | 420,800 | 600（DC＝250V） | 800AF | AC 220V 100/85KA　DC 125V 40KA<br>AC 460V 40/35KA　DC 250V 40KA<br>AC 600V 20/18KA | 1 | P32 25 |
| ◉ | B-1002F | 2P2E1,000A | | | 622,100 | 600（DC＝250V） | 1,000AF | AC 220V 100/85KA　DC 125V 40KA<br>AC 460V 40/35KA　DC 250V 40KA<br>AC 600V 20/18KA | 1 | P32 26 |
| ◉ | B-1202F | 2P2E1,200A | | | 701,700 | 600（DC＝250V） | 1,200AF | AC 220V 100/85KA　DC 125V 40KA<br>AC 460V 40/35KA　DC 250V 40KA<br>AC 600V 20/18KA | 1 | P33 27 |
| ◉ | B-1402F | 2P2E1,200A | | | 840,000 | 600 | 1,400AF | AC 220V 100/85KA<br>AC 460V 50/42KA<br>AC 600V 35/30KA | 1 | P33 28 |
| ◉ | | 2P2E1,400A | | | | | | | | |
| ◉ | B-1602F | 2P2E1,000A | | | 975,000 | 600 | 1,600AF | AC 220V 150/125KA<br>AC 460V 100/85KA<br>AC 600V 80/70KA | 1 | P34 29 |
| ◉ | | 2P2E1,200A | | | | | | | | |
| ◉ | | 2P2E1,400A | | | | | | | | |
| ◉ | | 2P2E1,600A | | | | | | | | |
| ◉ | B-2002F | 2P2E1,800A | | | 1,108,000 | 600 | 2,000AF | AC 460V 150/125KA<br>AC 460V 100/85KA<br>AC 600V 80/70KA | 1 | P34 30 |
| ◉ | | 2P2E2,000A | | | | | | | | |
| ◉ | B-2502F | 2P2E2,500A | | | 1,378,000 | 600 | 2,500AF | AC 220V 150/125KA<br>AC 460V 100/85KA<br>AC 600V 80/70KA | 1 | P35 31 |
| ◉ | B-3202F | 2P2E3,000A | | | 2,338,000 | 600 | 3,200AF | AC 220V 150/125KA<br>AC 460V 100/85KA<br>AC 600V 80/70KA | 1 | P35 32 |
| ◉ | | 2P2E3,200A | | | | | | | | |

## 裏面形（3P）

| | | | | | | | | | | |
|---|---|---|---|---|---|---|---|---|---|---|
| ● | B-53N | 3P3E 15A | | | 6,800 | 460 | 50AF | AC 220V 2,500A<br>AC 460V 1,500A | 1 | P25 11 |
| ● | | 3P3E 20A | | | | | | | | |
| ● | | 3P3E 30A | | | | | | | | |
| ● | | 3P3E 40A | | | | | | | | |
| ● | | 3P3E 50A | | | | | | | | |
| ● | B-103N | 3P3E 50A | | | 17,660 | 460 | 100AF | AC 220V 7,500A<br>AC 460V 5,000A | 1 | P25 12 |
| ● | | 3P3E 60A | | | | | | | | |
| ● | | 3P3E 75A | | | | | | | | |
| ● | | 3P3E 100A | | | | | | | | |
| ● | B-123C | 3P3E 125A | | | 27,620 | 460 | 125AF | AC 110V 10,000/10,000A<br>AC 220V 7,500/7,500A<br>AC 460V 5,000/5,000A | 1 | P25 12 |
| ● | B-223C | 3P3E 125A | | | 39,180 | 460 | 225AF | AC 110V 23,000/20,000A<br>AC 220V 16,000/15,000A<br>AC 460V 10,000/10,000A | 1 | P26 13 |
| ● | | 3P3E 150A | | | | | | | | |
| ● | | 3P3E 175A | | | | | | | | |
| ● | | 3P3E 200A | | | | | | | | |
| ● | | 3P3E 225A | | | | | | | | |

注 ① ○標準品　② ●受注品（納期2～3週間）　③ ◉受注品（納期1～3ケ月間）　④ 定格しゃ断電流〈非対称/対称〉　⑤ DC回路にご使用の場合は、使用方法、回路条件により選定にご注意願います。　⑥ ※＝DC用の場合は必ず指示して下さい。

## 裏面形（3P）

| 受注区分 | 品名 | 極数・素子・容量 | | | 標準価格(円) | 電圧(V) | フレーム | 定格しゃ断電流 | 一梱入数 | 寸法図番号 |
|---|---|---|---|---|---|---|---|---|---|---|
| ● | B-253 | 3P3E 150A | | | 48,920 | 460 | 250AF | AC 110V 35,000/30,000A<br>AC 220V 35,000/30,000A<br>AC 460V 16,000/15,000A | 1 | P26 14 |
| ● | | 3P3E 175A | | | | | | | | |
| ● | | 3P3E 200A | | | | | | | | |
| ● | | 3P3E 225A | | | | | | | | |
| ● | | 3P3E 250A | | | | | | | | |
| ● | B-403C | 3P3E 250A | | | 78,100 | 460 | 400AF | AC 110V 35,000/30,000A<br>AC 220V 35,000/30,000A<br>AC 460V 16,000/15,000A | 1 | P27 15 |
| ● | | 3P3E 300A | | | | | | | | |
| ● | | 3P3E 400A | | | 93,400 | | | | | |
| ◉ | B-603H | 3P3E 500A | | | 251,200 | 600 | 600AF | AC 220V 50,000/42,000A<br>AC 460V 25,000/22,000A<br>AC 600V 20,000/18,000A | 1 | P27 16 |
| ◉ | | 3P3E 600A | | | | | | | | |

## 裏面形高しゃ断容量（3P）

| | | | | | | | | | | |
|---|---|---|---|---|---|---|---|---|---|---|
| ● | B-33F | 3P3E 5A | | | 9,850 | 600 | 30AF | AC 220V 5,000A<br>AC 460V 2,500A<br>AC 600V 1,500A | 1 | P28 17 |
| ● | | 3P3E 10A | | | | | | | | |
| ● | | 3P3E 15A | | | | | | | | |
| ● | | 3P3E 20A | | | | | | | | |
| ● | | 3P3E 30A | | | | | | | | |
| ● | B-53F | 3P3E 10A | | | 15,900 | 600 | 50AF | AC 220V 10,000A<br>AC 460V 7,500A<br>AC 600V 2,500A | 1 | P28 18 |
| ● | | 3P3E 15A | | | | | | | | |
| ● | | 3P3E 20A | | | | | | | | |
| ● | | 3P3E 30A | | | | | | | | |
| ● | | 3P3E 50A | | | | | | | | |
| ● | B-53FK | 3P3E 10A | | | 36,400 | 600 | 50AF | AC 220V 100/85KA<br>AC 460V 35/30KA<br>AC 600V 10/10KA | 1 | P29 19 |
| ● | | 3P3E 15A | | | | | | | | |
| ● | | 3P3E 20A | | | | | | | | |
| ● | | 3P3E 30A | | | | | | | | |
| ● | | 3P3E 50A | | | | | | | | |
| ● | B-103F | 3P3E 15A | | | 43,200 | 600 | 100AF | AC 220V 40,000/35,000A<br>AC 460V 20,000/18,000A<br>AC 600V 10,000/10,000A | 1 | P29 20 |
| ● | | 3P3E 20A | | | | | | | | |
| ● | | 3P3E 30A | | | | | | | | |
| ● | | 3P3E 50A | | | | | | | | |
| ● | | 3P3E 60A | | | | | | | | |
| ● | | 3P3E 75A | | | | | | | | |
| ● | | 3P3E 100A | | | | | | | | |
| ◉ | B-103FK | 3P3E 15A | | | 59,200 | 600 | 100AF | AC 220V 100/85KA<br>AC 460V 50/42KA<br>AC 600V 15/14KA | 1 | P30 21 |
| ◉ | | 3P3E 20A | | | | | | | | |
| ◉ | | 3P3E 30A | | | | | | | | |
| ◉ | | 3P3E 50A | | | | | | | | |
| ◉ | | 3P3E 75A | | | | | | | | |
| ◉ | | 3P3E 100A | | | | | | | | |
| ● | B-223F | 3P3E 125A | | | 76,000 | 600 | 225AF | AC 220V 100/85KA<br>AC 460V 30/25KA<br>AC 600V 20/18KA | 1 | P30 22 |
| ● | | 3P3E 150A | | | | | | | | |
| ● | | 3P3E 200A | | | | | | | | |
| ● | | 3P3E 225A | | | | | | | | |
| ● | B-403F | 3P3E 300A | | | 160,500 | 600 | 400AF | AC 220V 100/85KA<br>AC 460V 40/35KA<br>AC 600V 25/22KA | 1 | P31 23 |
| ● | | 3P3E 400A | | | | | | | | |
| ● | B-603F | 3P3E 500A | | | 326,500 | 600 | 600AF | AC 220V 100/85KA<br>AC 460V 40/35KA<br>AC 600V 25/22KA | 1 | P31 24 |
| ● | | 3P3E 600A | | | | | | | | |
| ● | B-803F | 3P3E 800A | | | 467,200 | 600 | 800AF | AC 220V 100/85KA<br>AC 460V 40/35KA<br>AC 600V 20/18KA | 1 | P32 25 |



注 ① ○標準品 ② ●受注品(納期2～3週間) ③ ◉受注品(納期1～3ケ月間) ④ 定格しゃ断電流〈非対称/対称〉

## 裏面形高しゃ断容量（3P）

| 受注区分 | 品名 | 極数・素子・容量 | | | 標準価格(円) | 電圧(V) | フレーム | 定格しゃ断電流 | 一梱入数 | 寸法図番号 |
|---|---|---|---|---|---|---|---|---|---|---|
| ● | B-1003F | 3P3E1,000A | | | 691,000 | 600 | 1,000AF | AC 220V 100/85KA<br>AC 460V 40/35KA<br>AC 600V 20/18KA | 1 | P32 26 |
| ● | B-1203F | 3P3E1,200A | | | 762,000 | 600 | 1,200AF | AC 220V 100/85KA<br>AC 460V 40/35KA<br>AC 600V 20/18KA | 1 | P33 27 |
| ◉ | B-1403F | 3P3E1,200A | | | 933,000 | 600 | 1,400AF | AC 220V 100/85KA<br>AC 460V 50/42KA<br>AC 600V 35/30KA | 1 | P33 28 |
| ◉ | | 3P3E1,400A | | | | | | | | |
| ◉ | B-1603F | 3P3E1,000A | | | 1,083,000 | 600 | 1,600AF | AC 220V 150/125KA<br>AC 460V 100/85KA<br>AC 600V 80/70KA | 1 | P34 29 |
| ◉ | | 3P3E1,200A | | | | | | | | |
| ◉ | | 3P3E1,400A | | | | | | | | |
| ◉ | | 3P3E1,600A | | | | | | | | |
| ◉ | B-2003F | 3P3E1,800A | | | 1,230,000 | 600 | 2,000AF | AC 220V 150/125KA<br>AC 460V 100/85KA<br>AC 600V 80/70KA | 1 | P34 30 |
| ◉ | | 3P3E2,000A | | | | | | | | |
| ◉ | B-2503F | 3P3E2,500A | | | 1,531,000 | 600 | 2,500AF | AC 220V 150/125KA<br>AC 460V 100/85KA<br>AC 600V 80/70KA | 1 | P35 31 |
| ◉ | B-3203F | 3P3E3,000A | | | 2,597,000 | 600 | 3,200AF | AC 220V 150/125KA<br>AC 460V 100/85KA<br>AC 600V 80/70KA | 1 | P35 32 |
| ◉ | | 3P3E3,200A | | | | | | | | |
| ◉ | B-4003F | 3P3E3,600A | | | 3,553,000 | 600 | 4,000AF | AC 220V 150/125KA<br>AC 460V 100/85KA<br>AC 600V 80/70KA | 1 | P35 33 |
| ◉ | | 3P3E4,000A | | | | | | | | |

## 裏面形（4P）

| | | | | | | | | | | |
|---|---|---|---|---|---|---|---|---|---|---|
| ◉ | B-54F | 4P3E 10A | | | 24,500 | 600 | 50AF | AC 220V 10,000A<br>AC 460V 7,500A<br>AC 600V 2,500A | 1 | P36 34 |
| ◉ | | 4P3E 15A | | | | | | | | |
| ◉ | | 4P3E 20A | | | | | | | | |
| ◉ | | 4P3E 30A | | | | | | | | |
| ◉ | | 4P3E 50A | | | | | | | | |
| ◉ | B-54FK | 4P3E 10A | | | 55,600 | 600 | 50AF | AC 220V 100/85KA<br>AC 460V 35/30KA<br>AC 600V 10/10KA | 1 | |
| ◉ | | 4P3E 15A | | | | | | | | |
| ◉ | | 4P3E 20A | | | | | | | | |
| ◉ | | 4P3E 30A | | | | | | | | |
| ◉ | | 4P3E 50A | | | | | | | | |
| ◉ | B-104FK | 4P3E 15A | | | 88,920 | 600 | 100AF | AC 220V 100/85KA<br>AC 460V 50/42KA<br>AC 600V 15/14KA | 1 | |
| ◉ | | 4P3E 20A | | | | | | | | |
| ◉ | | 4P3E 30A | | | | | | | | |
| ◉ | | 4P3E 50A | | | | | | | | |
| ◉ | | 4P3E 75A | | | | | | | | |
| ◉ | | 4P3E 100A | | | | | | | | |
| ◉ | B-224F | 4P3E 125A | | | 119,000 | 600 | 225AF | AC 220V 100/85KA<br>AC 460V 30/25KA<br>AC 600V 20/18KA | 1 | P37 37 |
| ◉ | | 4P3E 150A | | | | | | | | |
| ◉ | | 4P3E 200A | | | | | | | | |
| ◉ | | 4P3E 225A | | | | | | | | |
| ◉ | B-404F | 4P3E 300A | | | 253,000 | 600 | 400AF | AC 220V 100/85KA<br>AC 460V 50/42KA<br>AC 600V 25/22KA | 1 | P38 38 |
| ◉ | | 4P3E 400A | | | | | | | | |
| ◉ | B-804F | 4P3E 800A | | | 814,600 | 600 | 800AF | AC 220V 100/85KA<br>AC 460V 40/35KA<br>AC 600V 20/18KA | 1 | P38 39 |
| ◉ | B-1004F | 4P3E1,000A | | | 1,171,200 | 600 | 1,000AF | AC 220V 100/85KA<br>AC 460V 40/35KA<br>AC 600V 20/18KA | 1 | P39 40 |

注 ① ○標準品 ② ●受注品(納期2～3週間) ③ ◉受注品(納期1～3ケ月間) ④ 定格しゃ断電流〈非対称/対称〉

## 裏面形（4P）

| 受注区分 | 品名 | 極数・素子・容量 | | | 標準価格（円） | 電圧(V) | フレーム | 定格しゃ断電流 | 一相入数 | 寸法図番号 |
|---|---|---|---|---|---|---|---|---|---|---|
| ◉ | B-1604F | 4P3E1,000A | | | 1,697,000 | 600 | 1,600AF | AC 220V 150/125KA<br>AC 460V 100/85KA<br>AC 600V 80/70KA | 1 | P39 41 |
| ◉ | | 4P3E1,200A | | | | | | | | |
| ◉ | | 4P3E1,400A | | | | | | | | |
| ◉ | | 4P3E1,600A | | | | | | | | |
| ◉ | B-2004F | 4P3E1,800A | | | 1,960,000 | 600 | 2,000AF | AC 220V 150/125KA<br>AC 460V 100/85KA<br>AC 600V 80/70KA | 1 | P40 42 |
| ◉ | | 4P3E2,000A | | | | | | | | |

## 埋込形（2P）

| | | | | | | | | | | |
|---|---|---|---|---|---|---|---|---|---|---|
| ● | B-52N | 2P2E 15A | | | 8,740 | 460<br>(DC=125V) | 50AF | AC 110V 5,000A<br>AC 220V 2,500A<br>AC 460V 1,500A<br>AC 125V 700A | 1 | P25 11 |
| ● | | 2P2E 20A | | | | | | | | |
| ● | | 2P2E 30A | | | | | | | | |
| ● | | 2P2E 40A | | | | | | | | |
| ● | | 2P2E 50A | | | | | | | | |
| ● | B-102N | 2P2E 50A | | | 18,980 | 460<br>(DC=250V) | 100AF | AC 110V 10,000A<br>AC 220V 7,500A<br>AC 460V 5,000A<br>DC 125V 7,500A<br>DC 250V 5,000A | 1 | P25 12 |
| ● | | 2P2E 60A | | | | | | | | |
| ● | | 2P2E 75A | | | | | | | | |
| ● | | 2P2E 100A | | | | | | | | |
| ● | B-122C | 2P2E 125A | | | 27,720 | 460<br>(DC=250V) | 125AF | AC 110V 10,000/10,000A<br>AC 220V 7,500/7,500A<br>AC 460V 5,000/5,000A<br>DC 125V 7,500A<br>DC 250V 5,000A | 1 | P25 12 |
| ● | B-222C | 2P2E 125A | | | 38,190 | 460<br>(DC=250V) | 225AF | AC 110V 23,000/20,000A<br>AC 220V 16,000/15,000A<br>AC 460V 10,000/10,000A<br>DC 125V 15,000A<br>DC 250V 10,000A | 1 | P26 13 |
| ● | | 2P2E 150A | | | | | | | | |
| ● | | 2P2E 175A | | | | | | | | |
| ● | | 2P2E 200A | | | | | | | | |
| ● | | 2P2E 225A | | | | | | | | |
| ● | B-252 | 2P2E 150A | | | 48,780 | 460<br>(DC=250V) | 250AF | AC 110V 35,000/30,000A<br>AC 220V 35,000/30,000A<br>AC 460V 16,000/15,000A<br>DC 125V 25,000A<br>DC 250V 20,000A | 1 | P26 14 |
| ● | | 2P2E 175A | | | | | | | | |
| ● | | 2P2E 200A | | | | | | | | |
| ● | | 2P2E 225A | | | | | | | | |
| ● | | 2P2E 250A | | | | | | | | |
| ● | B-402C | 2P2E 250A | | | 71,700 | 460<br>(DC=250V) | 400AF | AC 110V 35,000/30,000A<br>AC 220V 35,000/30,000A<br>AC 460V 16,000/15,000A<br>DC 125V 25,000A<br>DC 250V 20,000A | 1 | P27 15 |
| ● | | 2P2E 300A | | | | | | | | |
| ● | | 2P2E 400A | | | 86,800 | | | | | |
| ◉ | B-602H | 2P2E 500A | | | 225,500 | 600<br>(DC=250V) | 600AF | AC 220V 50,000/42,000A<br>AC 460V 25,000/22,000A<br>AC 600V 20,000/18,000A<br>DC 125V 40,000A<br>DC 250V 40,000A | 1 | P27 16 |
| ◉ | | 2P2E 600A | | | | | | | | |

## 埋込形高しゃ断容量（2P）

| | | | | | | | | | | |
|---|---|---|---|---|---|---|---|---|---|---|
| ● | B-32F | 2P2E 5A | | | 8,610 | 600<br>(DC=250V)<br>※ | 30AF | AC 220V 5,000A<br>AC 460V 2,500A<br>AC 600V 1,500A<br>DC 125V 5,000A<br>DC 250V 2,500A | 1 | P28 17 |
| ● | | 2P2E 10A | | | | | | | | |
| ● | | 2P2E 15A | | | | | | | | |
| ● | | 2P2E 20A | | | | | | | | |
| ● | | 2P2E 30A | | | | | | | | |
| ● | B-52F | 2P2E 10A | | | 13,710 | 600<br>(DC=250V)<br>※ | 50AF | AC 220V 10,000A<br>AC 460V 7,500A<br>AC 600V 2,500A<br>DC 125V 7,500A<br>DC 250V 5,000A | 1 | P28 18 |
| ● | | 2P2E 15A | | | | | | | | |
| ● | | 2P2E 20A | | | | | | | | |
| ● | | 2P2E 30A | | | | | | | | |
| ● | | 2P2E 50A | | | | | | | | |

注 ①○標準品 ②●受注品(納期2～3週間) ③◉受注品(納期1～3ケ月間) ④ 定格しゃ断電流〈非対称/対称〉 ⑤ DC回路にご使用の場合は、使用方法、回路条件により選定にご注意願います ⑥ ※＝DC用の場合は必ず指示して下さい。

## 埋込形高しゃ断容量（2P）

| 受注区分 | 品名 | 極数・素子・容量 | | | 標準価格(円) | 電圧(V) | フレーム | 定格しゃ断電流 | 一梱入数 | 寸法図番号 |
|---|---|---|---|---|---|---|---|---|---|---|
| ● | B-52FK | 2P2E 10A | | | 30,310 | 600 | 50AF | AC 220V 10085KA<br>AC 460V 35/30KA<br>AC 600V 10/10KA | 1 | P29 19 |
| ● | | 2P2E 15A | | | | | | | | |
| ● | | 2P2E 20A | | | | | | | | |
| ● | | 2P2E 30A | | | | | | | | |
| ● | | 2P2E 50A | | | | | | | | |
| ● | B-102F | 2P2E 15A | | | 37,870 | 600<br>(DC=250V) | 100AF | AC 220V 40,000/35,000A<br>AC 460V 20,000/18,000A<br>AC 600V 10,000/10,000A<br>DC 125V 15,000A<br>DC 250V 10,000A | 1 | P29 20 |
| ● | | 2P2E 20A | | | | | | | | |
| ● | | 2P2E 30A | | | | | | | | |
| ● | | 2P2E 50A | | | | | | | | |
| ● | | 2P2E 60A | | | | | | | | |
| ● | | 2P2E 75A | | | | | | | | |
| ● | | 2P2E 100A | | | | | | | | |
| ● | B-222F | 2P2E 125A | | | 68,200 | 600<br>(DC=250V)<br>※ | 225AF | AC 220V 100/85KA<br>AC 460V 30/25KA<br>AC 600V 20/18KA<br>DC 125V 25KA<br>DC 250V 25KA | 1 | P30 22 |
| ● | | 2P2E 150A | | | | | | | | |
| ● | | 2P2E 200A | | | | | | | | |
| ● | | 2P2E 225A | | | | | | | | |
| ● | B-402F | 2P2E 300A | | | 153,000 | 600<br>(DC=250V) | 400AF | AC 220V 100/85KA DC 125V 40KA<br>AC 460V 40/35KA DC 250V 40KA<br>AC 600V 25/22KA | 1 | P31 23 |
| ● | | 2P2E 400A | | | | | | | | |
| ◉ | B-602F | 2P2E 500A | | | 277,000 | 600<br>(DC=250V) | 600AF | AC 220V 100/85KA DC 125V 40KA<br>AC 460V 40/35KA DC 250V 40KA<br>AC 600V 25/22KA | 1 | P31 24 |
| ◉ | | 2P2E 600A | | | | | | | | |
| ◉ | B-802F | 2P2E 800A | | | 434,600 | 600<br>(DC=250V) | 800AF | AC 220V 100/85KA DC 125V 40KA<br>AC 460V 40/35KA DC 250V 40KA<br>AC 600V 20/18KA | 1 | P32 25 |
| ◉ | B-1002F | 2P2E1,000A | | | 645,500 | 600<br>(DC=250V) | 1,000AF | AC 220V 100/85KA DC 125V 40KA<br>AC 460V 40/35KA DC 250V 40KA<br>AC 600V 20/18KA | 1 | P32 26 |
| ◉ | B-1202F | 2P2E1,200A | | | 726,900 | 600<br>(DC=250V) | 1,200AF | AC 220V 100/85KA DC 125V 40KA<br>AC 460V 40/35KA DC 250V 40KA<br>AC 600V 20/18KA | 1 | P33 27 |
| ◉ | B-1402F | 2P2E1,200A | | | 867,000 | 600 | 1,400AF | AC 220V 100/85KA<br>AC 460V 50/42KA<br>AC 600V 35/30KA | 1 | P33 28 |
| ◉ | | 2P2E1,400A | | | | | | | | |
| ◉ | B-1602F | 2P2E1,000A | | | 1,002,000 | 600 | 1,600AF | AC 220V 150/125KA<br>AC 460V 100/85KA<br>AC 600V 80/70KA | 1 | P34 29 |
| ◉ | | 2P2E1,200A | | | | | | | | |
| ◉ | | 2P2E1,400A | | | | | | | | |
| ◉ | | 2P2E1,600A | | | | | | | | |
| ◉ | B-2002F | 2P2E1,800A | | | 1,135,000 | 600 | 2,000AF | AC 220V 150/125KA<br>AC 460V 100/85KA<br>AC 600V 80/70KA | 1 | P34 30 |
| ◉ | | 2P2E2,000A | | | | | | | | |
| ◉ | B-2502F | 2P2E2,500A | | | 1,405,000 | 600 | 2,500AF | AC 220V 150/125KA<br>AC 460V 100/85KA<br>AC 600V 80/70KA | 1 | P35 31 |

## 埋込形（3P）

| | | | | | | | | | | |
|---|---|---|---|---|---|---|---|---|---|---|
| ● | B-53N | 3P3E 15A | | | 10,210 | 460 | 50AF | AC 220V 2,500A<br>AC 460V 1,500A | 1 | P25 11 |
| ● | | 3P3E 20A | | | | | | | | |
| ● | | 3P3E 30A | | | | | | | | |
| ● | | 3P3E 40A | | | | | | | | |
| ● | | 3P3E 50A | | | | | | | | |
| ● | B-103N | 3P3E 50A | | | 21,400 | 460 | 100AF | AC 220V 7,500A<br>AC 460V 5,000A | 1 | P25 12 |
| ● | | 3P3E 60A | | | | | | | | |
| ● | | 3P3E 75A | | | | | | | | |
| ● | | 3P3E 100A | | | | | | | | |

注 ① ○標準品 ② ●受注品(納期2～3週間) ③ ◉受注品(納期1～3ケ月間) ④ 定格しゃ断電流〈非対称／対称〉 ⑤ DC回路にご使用の場合は、使用方法、回路条件により選定にご注意願います。 ⑥ ※＝DC用の場合は必ず指示して下さい。

## 埋込形（3P）

| 受注区分 | 品名 | 極数・素子・容量 | | | 標準価格(円) | 電圧(V) | フレーム | 定格しゃ断電流 | 一梱入数 | 寸法図番号 |
|---|---|---|---|---|---|---|---|---|---|---|
| ● | B-123C | 3P3E 125A | | | 31,360 | 460 | 125AF | AC 110V 10,000/10,000A<br>AC 220V 7,500/7,500<br>AC 460V 5,000/5,000A | 1 | P25 12 |
| ● | B-223C | 3P3E 125A | | | 44,230 | 460 | 225AF | AC 110V 23,000/20,000A<br>AC 220V 16,000/15,000A<br>AC 460V 10,000/10,000A | 1 | P26 13 |
| ● | | 3P3E 150A | | | | | | | | |
| ● | | 3P3E 175A | | | | | | | | |
| ● | | 3P3E 200A | | | | | | | | |
| ● | | 3P3E 225A | | | | | | | | |
| ● | B-253 | 3P3E 150A | | | 55,020 | 460 | 250AF | AC 110V 35,000/30,000A<br>AC 220V 35,000/30,000A<br>AC 460V 16,000/15,000A | 1 | P26 14 |
| ● | | 3P3E 175A | | | | | | | | |
| ● | | 3P3E 200A | | | | | | | | |
| ● | | 3P3E 225A | | | | | | | | |
| ● | | 3P3E 250A | | | | | | | | |
| ● | B-403C | 3P3E 250A | | | 84,200 | 460 | 400AF | AC 110V 35,000/30,000A<br>AC 220V 35,000/30,000A<br>AC 460V 16,000/15,000A | 1 | P27 15 |
| ● | | 3P3E 300A | | | | | | | | |
| ● | | 3P3E 400A | | | 99,500 | | | | | |
| ● | B-603H | 3P3E 500A | | | 264,400 | 600 | 600AF | AC 220V 50,000/42,000A<br>AC 460V 25,000/22,000A<br>AC 600V 20,000/18,000A | 1 | P27 16 |
| ● | | 3P3E 600A | | | | | | | | |

## 埋込形高しゃ断容量（3P）

| | | | | | | | | | | |
|---|---|---|---|---|---|---|---|---|---|---|
| ● | B-33F | 3P3E 5A | | | 11,590 | 600 | 30AF | AC 220V 5,000A<br>AC 460V 2,500A<br>AC 600V 1,500A | 1 | P28 17 |
| ● | | 3P3E 10A | | | | | | | | |
| ● | | 3P3E 15A | | | | | | | | |
| ● | | 3P3E 20A | | | | | | | | |
| ● | | 3P3E 30A | | | | | | | | |
| ● | B-53F | 3P3E 10A | | | 17,940 | 600 | 50AF | AC 220V 10,000A<br>AC 460V 7,500A<br>AC 600V 2,500A | 1 | P28 18 |
| ● | | 3P3E 15A | | | | | | | | |
| ● | | 3P3E 20A | | | | | | | | |
| ● | | 3P3E 30A | | | | | | | | |
| ● | | 3P3E 50A | | | | | | | | |
| ● | B-53FK | 3P3E 10A | | | 38,440 | 600 | 50AF | AC 220V 100/85KA<br>AC 460V 35/30KA<br>AC 600V 10/10KA | 1 | P29 19 |
| ● | | 3P3E 15A | | | | | | | | |
| ● | | 3P3E 20A | | | | | | | | |
| ● | | 3P3E 30A | | | | | | | | |
| ● | | 3P3E 50A | | | | | | | | |
| ● | B-103F | 3P3E 15A | | | 46,500 | 600 | 100AF | AC 220V 40,000/35,000A<br>AC 460V 20,000/18,000A<br>AC 600V 10,000/10,000A | 1 | P29 20 |
| ● | | 3P3E 20A | | | | | | | | |
| ● | | 3P3E 30A | | | | | | | | |
| ● | | 3P3E 50A | | | | | | | | |
| ● | | 3P3E 60A | | | | | | | | |
| ● | | 3P3E 75A | | | | | | | | |
| ● | | 3P3E 100A | | | | | | | | |
| ◉ | B-103FK | 3P3E 15A | | | 62,500 | 600 | 100AF | AC 220V 100/85KA<br>AC 460V 50/42KA<br>AC 600V 15/14KA | 1 | P30 21 |
| ◉ | | 3P3E 20A | | | | | | | | |
| ◉ | | 3P3E 30A | | | | | | | | |
| ◉ | | 3P3E 50A | | | | | | | | |
| ◉ | | 3P3E 75A | | | | | | | | |
| ◉ | | 3P3E 100A | | | | | | | | |
| ● | B-223F | 3P3E 125A | | | 80,500 | 600 | 225AF | AC 220V 100/85KA<br>AC 460V 30/25KA<br>AC 600V 20/18KA | 1 | P30 22 |
| ● | | 3P3E 150A | | | | | | | | |
| ● | | 3P3E 200A | | | | | | | | |
| ● | | 3P3E 225A | | | | | | | | |

注 ① ○標準品 ② ●受注品(納期2～3週間) ③ ◉受注品(納期1～3ケ月間) ④ 定格しゃ断電流〈非対称/対称〉

## 埋込形高しゃ断容量（3P）

| 受注区分 | 品名 | 極数・素子・容量 | | | 標準価格(円) | 電圧(V) | フレーム | 定格しゃ断電流 | 一梱入数 | 寸法図番号 |
|---|---|---|---|---|---|---|---|---|---|---|
| ● | B-403F | 3P3E 300A | | | 176,000 | 600 | 400AF | AC 220V 100/85KA<br>AC 460V 40/35KA<br>AC 600V 25/22KA | 1 | P31 23 |
| ● | | 3P3E 400A | | | | | | | | |
| ● | B-603F | 3P3E 500A | | | 342,000 | 600 | 600AF | AC 220V 100/85KA<br>AC 460V 40/35KA<br>AC 600V 25/22KA | 1 | P31 24 |
| ● | | 3P3E 600A | | | | | | | | |
| ● | B-803F | 3P3E 800A | | | 482,500 | 600 | 800AF | AC 220V 100/85KA<br>AC 460V 40/35KA<br>AC 600V 20/18KA | 1 | P32 25 |
| ● | B-1003F | 3P3E1,000A | | | 717,000 | 600 | 1,000AF | AC 220V 100/85KA<br>AC 460V 40/35KA<br>AC 600V 20/18KA | 1 | P32 26 |
| ● | B-1203F | 3P3E1,200A | | | 790,000 | 600 | 1,200AF | AC 220V 100/85KA<br>AC 460V 40/35KA<br>AC 600V 20/18KA | 1 | P33 27 |
| ◉ | B-1403F | 3P3E1,200A | | | 963,000 | 600 | 1,400AF | AC 220V 100/85KA<br>AC 460V 50/42KA<br>AC 600V 35/30KA | 1 | P33 28 |
| ◉ | | 3P3E1,400A | | | | | | | | |
| ◉ | B-1603F | 3P3E1,000A | | | 1,113,000 | 600 | 1,600AF | AC 220V 150/125KA<br>AC 460V 100/85KA<br>AC 600V 80/70KA | 1 | P34 29 |
| ◉ | | 3P3E1,200A | | | | | | | | |
| ◉ | | 3P3E1,400A | | | | | | | | |
| ◉ | | 3P3E1,600A | | | | | | | | |
| ◉ | B-2003F | 3P3E1,800A | | | 1,260,000 | 600 | 2,000AF | AC 220V 150/125KA<br>AC 460V 100/85KA<br>AC 600V 80/70KA | 1 | P34 30 |
| ◉ | | 3P3E2,000A | | | | | | | | |
| ◉ | B-2503F | 3P3E2,500A | | | 1,561,000 | 600 | 2,500AF | AC 220V 150/125KA<br>AC 460V 100/85KA<br>AC 600V 80/70KA | 1 | P35 31 |

## 埋込形（4P）

| | | | | | | | | | | |
|---|---|---|---|---|---|---|---|---|---|---|
| ◉ | B-54F | 4P3E 10A | | | 27,920 | 600 | 50AF | AC 220V 10,000A<br>AC 460V 7,500A<br>AC 600V 2,500A | 1 | P36 34 |
| ◉ | | 4P3E 15A | | | | | | | | |
| ◉ | | 4P3E 20A | | | | | | | | |
| ◉ | | 4P3E 30A | | | | | | | | |
| ◉ | | 4P3E 50A | | | | | | | | |
| ◉ | B-54FK | 4P3E 10A | | | 59,020 | 600 | 50AF | AC 220V 100/85KA<br>AC 460V 35/30KA<br>AC 600V 10/10KA | 1 | |
| ◉ | | 4P3E 15A | | | | | | | | |
| ◉ | | 4P3E 20A | | | | | | | | |
| ◉ | | 4P3E 30A | | | | | | | | |
| ◉ | | 4P3E 50A | | | | | | | | |
| ◉ | B-104FK | 4P3E 15A | | | 94,700 | 600 | 100AF | AC 220V 100/85KA<br>AC 460V 50/42KA<br>AC 600V 15/14KA | 1 | |
| ◉ | | 4P3E 20A | | | | | | | | |
| ◉ | | 4P3E 30A | | | | | | | | |
| ◉ | | 4P3E 50A | | | | | | | | |
| ◉ | | 4P3E 75A | | | | | | | | |
| ◉ | | 4P3E 100A | | | | | | | | |
| ◉ | B-224F | 4P3E 125A | | | 124,000 | 600 | 225AF | AC 220V 100/85KA<br>AC 460V 30/25KA<br>AC 600V 20/18KA | 1 | P37 37 |
| ◉ | | 4P3E 150A | | | | | | | | |
| ◉ | | 4P3E 200A | | | | | | | | |
| ◉ | | 4P3E 225A | | | | | | | | |
| ◉ | B-404F | 4P3E 300A | | | 278,500 | 600 | 400AF | AC 220V 100/85KA<br>AC 460V 50/42KA<br>AC 600V 25/22KA | 1 | P38 38 |
| ◉ | | 4P3E 400A | | | | | | | | |
| ◉ | B-804F | 4P3E 800A | | | 841,000 | 600 | 800AF | AC 220V 100/85KA<br>AC 460V 40/35KA<br>AC 600V 20/18KA | 1 | P38 39 |

注 ① ○標準品 ② ●受注品(納期2～3週間) ③ ◉受注品(納期1～3ケ月間) ④ 定格しゃ断電流〈非対称/対称〉

## 埋込形（4P）

| 受注区分 | 品名 | 極数・素子・容量 | | | 標準価格（円） | 電圧（V） | フレーム | 定格しゃ断電流 | 一梱入数 | 寸法図番号 |
|---|---|---|---|---|---|---|---|---|---|---|
| ◉ | B-1004F | 4P3E1,000A | | | 1,216,000 | 600 | 1,000AF | AC 220V 100/85KA<br>AC 460V 40/35KA<br>AC 600V 20/18KA | 1 | P39 40 |
| ◉ | B-1604F | 4P3E1,000A | | | 1,742,000 | 600 | 1,600AF | AC 220V 150/125KA<br>AC 460V 100/85KA<br>AC 600V 80/70KA | 1 | P39 41 |
| ◉ | | 4P3E1,200A | | | | | | | | |
| ◉ | | 4P3E1,400A | | | | | | | | |
| ◉ | | 4P3E1,600A | | | | | | | | |
| ◉ | B-2004F | 4P3E1,800A | | | 2,005,000 | 600 | 2,000AF | AC 220V 150/125KA<br>AC 460V 100/85KA<br>AC 600V 80/70KA | 1 | |
| ◉ | | 4P3E2,000A | | | | | | | | |

注 ① ○標準品 ② ●受注品（納期2～3週間） ③ ◉受注品（納期1～3ケ月間） ④ 定格しゃ断電流〈非対称/対称〉

# 配線用しゃ断器寸法図

テンパール

1 JB-1Q・JB-32Q

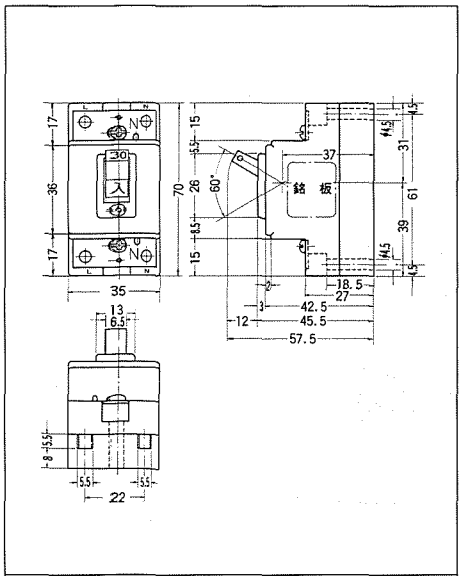


2 JB-1F・JB-32F

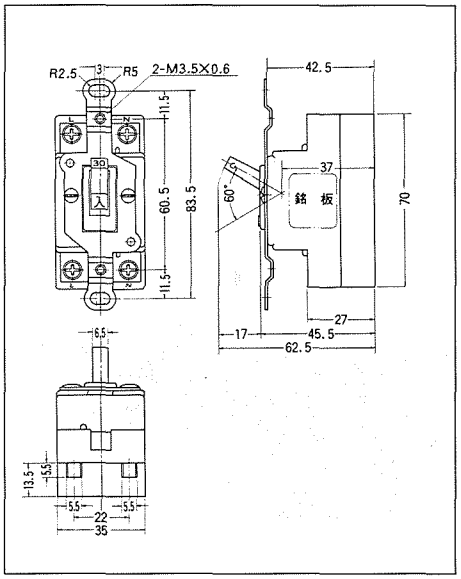


3 JB-32K

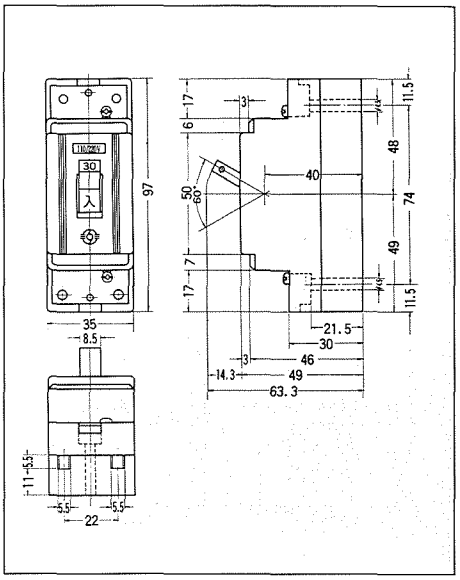


4 JB-32P・JB-32H・B-52C

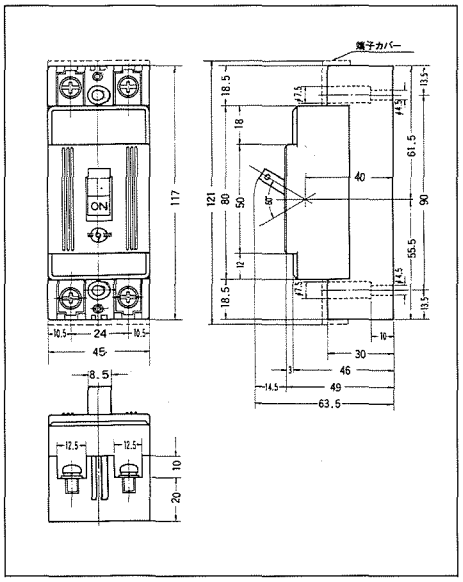


5 B-33M・盤内用M-3B

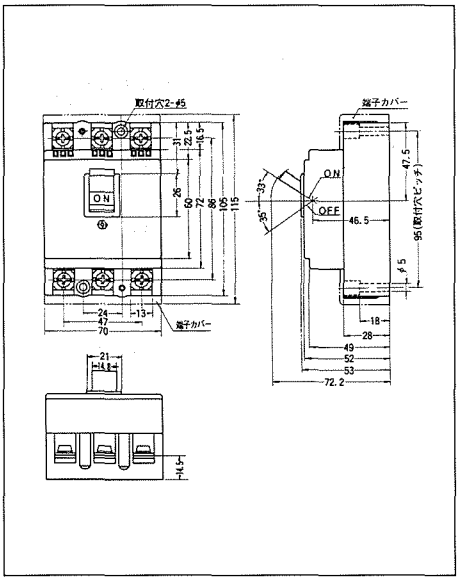


6 M-3B

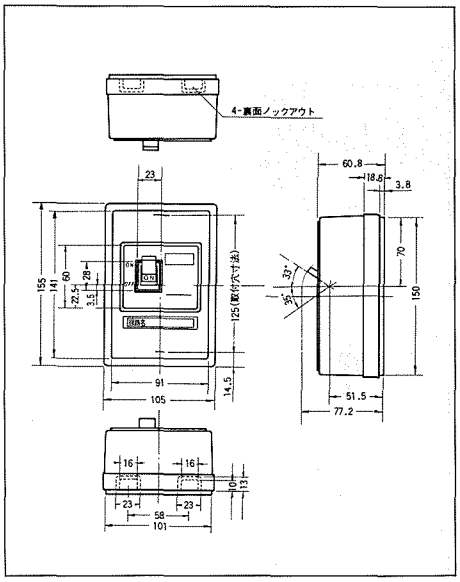


7 端子カバー

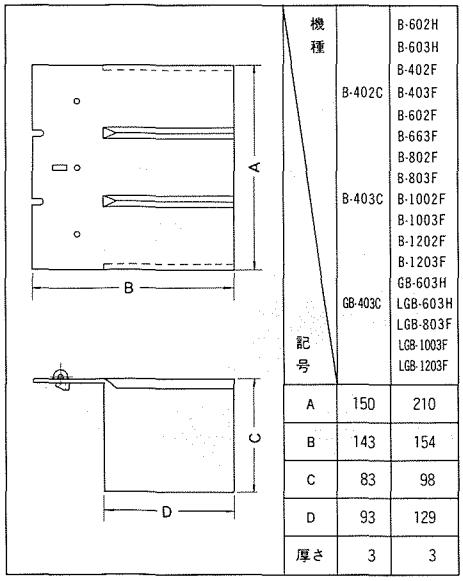


| 機種 | | |
|---|---|---|
| | | B-602H |
| | | B-603H |
| | | B-402F |
| | B-402C | B-403F |
| | | B-602F |
| | | B-663F |
| | | B-802F |
| | | B-803F |
| | B-403C | B-1002F |
| | | B-1003F |
| | | B-1202F |
| | | B-1203F |
| | | GB-603H |
| | GB-403C | LGB-603H |
| | | LGB-803F |
| | | LGB-1003F |
| 記号 | | LGB-1203F |
| A | 150 | 210 |
| B | 143 | 154 |
| C | 83 | 98 |
| D | 93 | 129 |
| 厚さ | 3 | 3 |

8 M-33DBOX

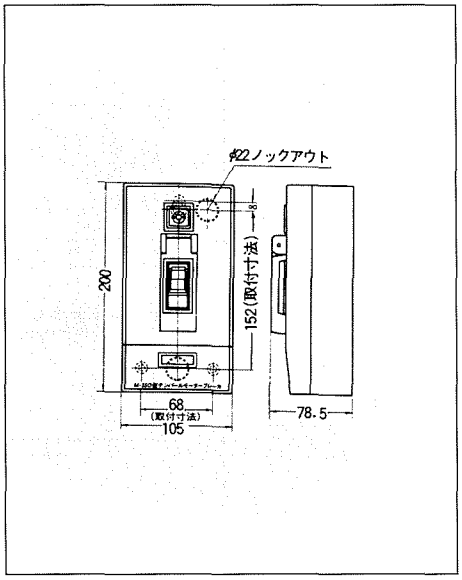


9 DP-BOX

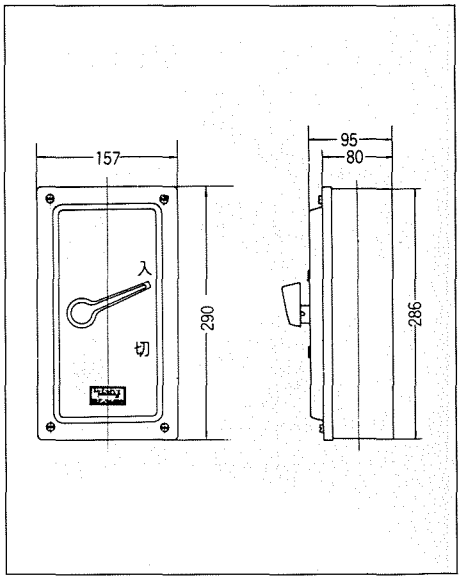

## 10 外部操作ハンドル

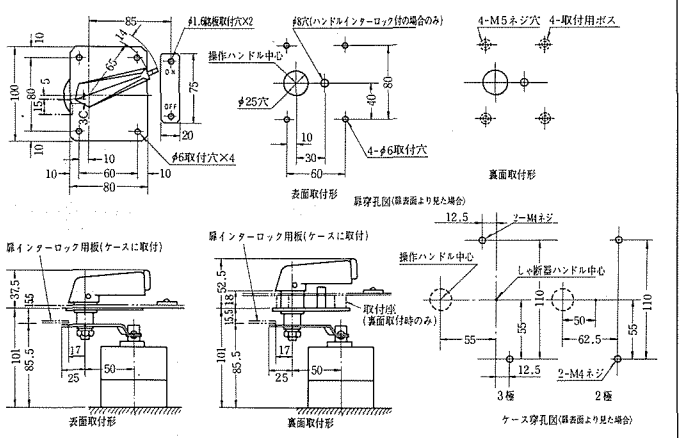


H0S-FD

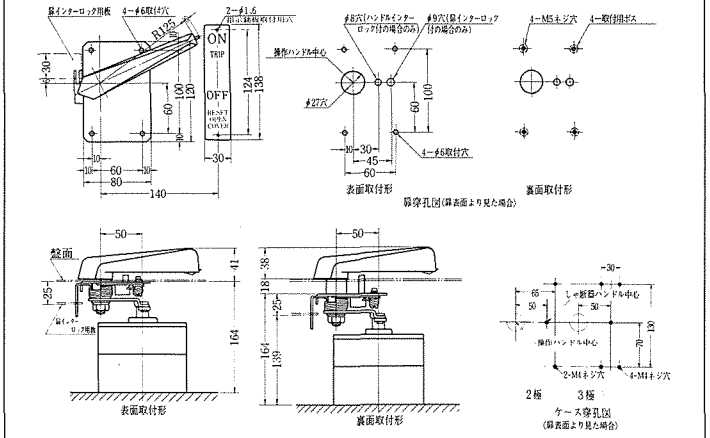


H1-FD

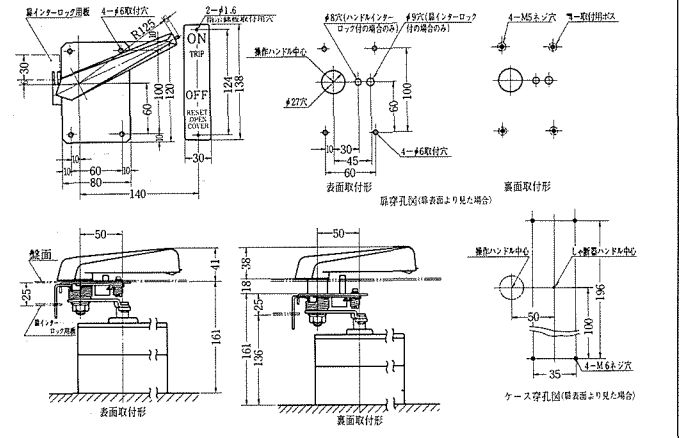


H3-FD

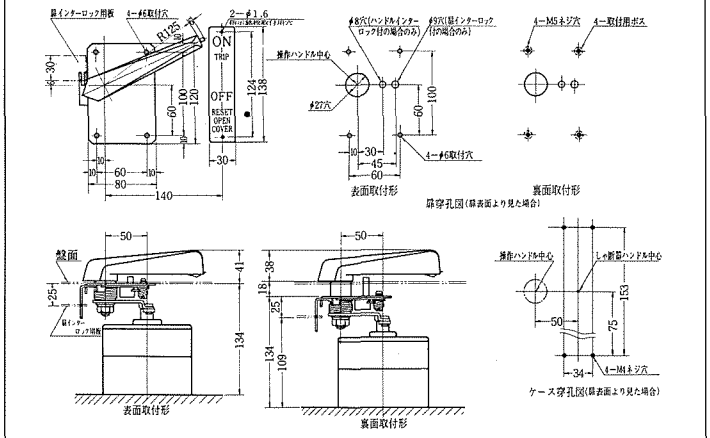


H4-FD

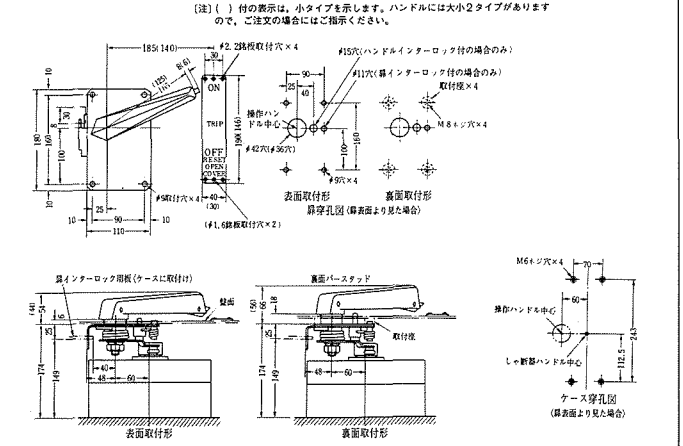


H6-FD・H6S-FD

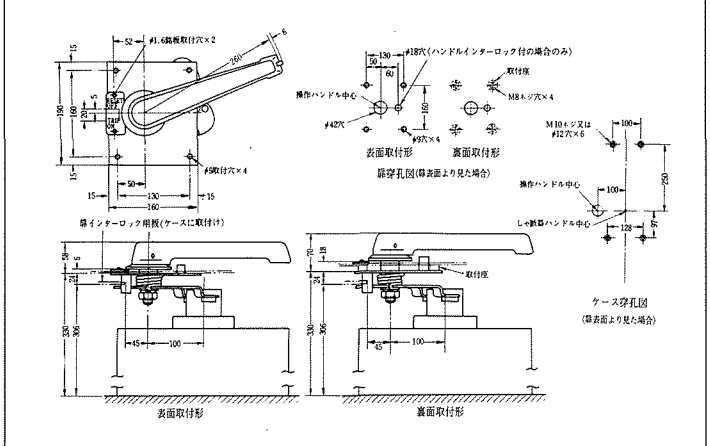


H8-FD

11 B-52N・B-53N

表面形

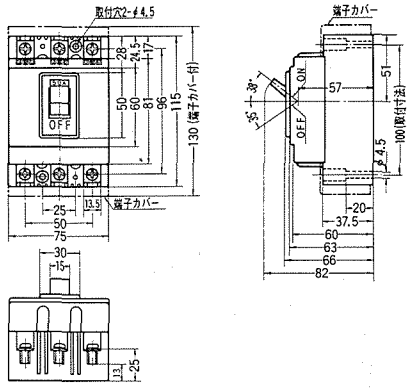


裏面形

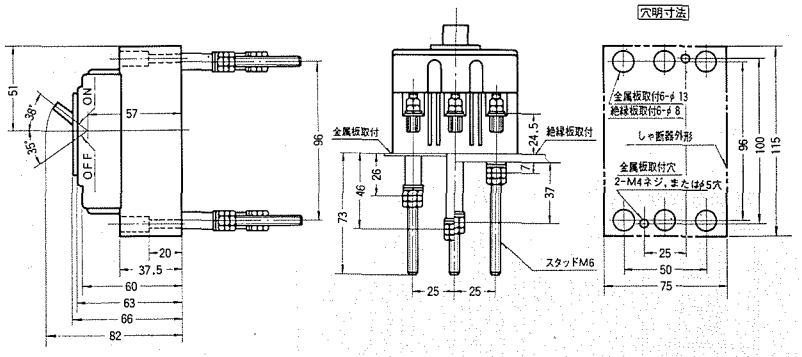


埋込形

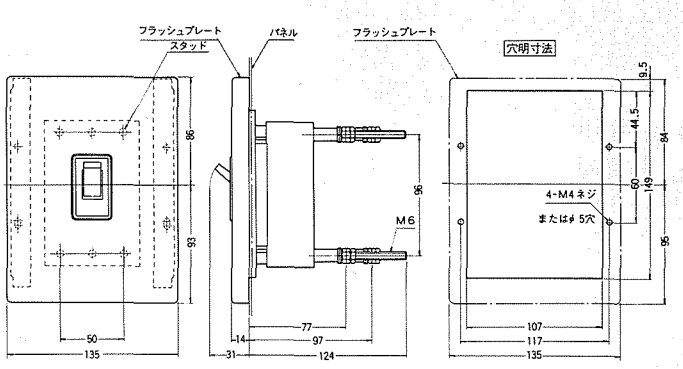


12 B-102N・B-103N・B-122C・B123C

表面形

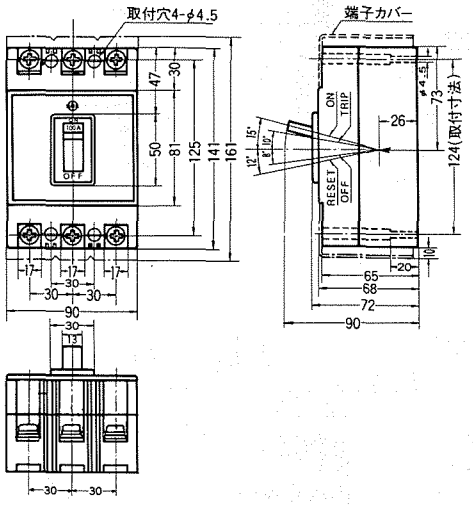


裏面形

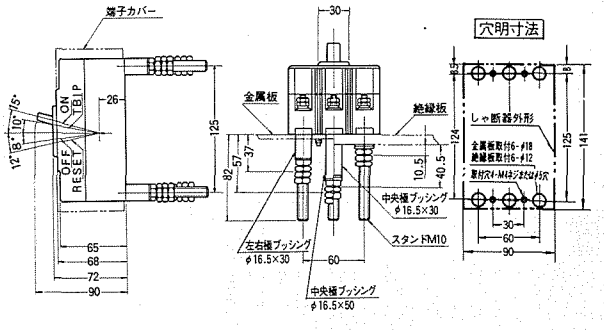


埋込形

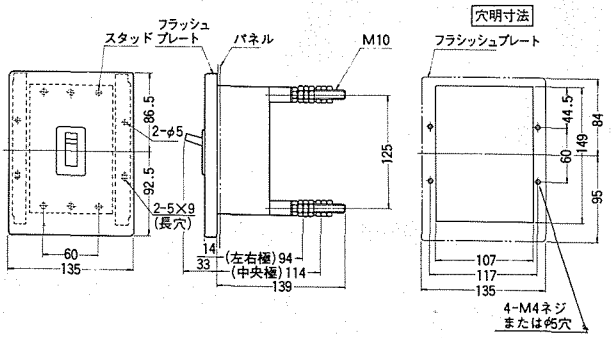

## 13 B-222C・B-223C

### 表面形

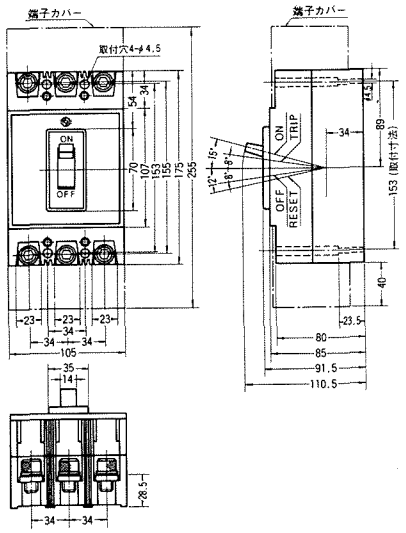


### 裏面形

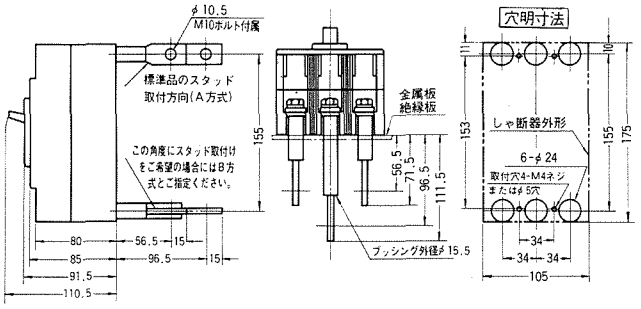


### 埋込形

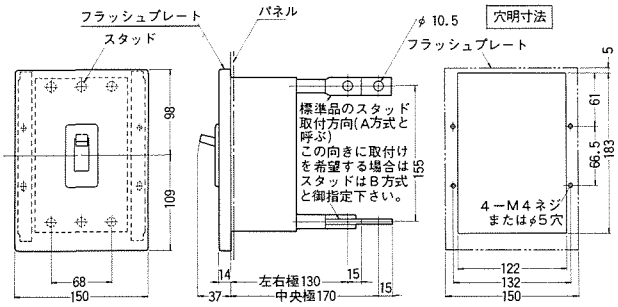


## 14 B-252・B-253

### 表面形

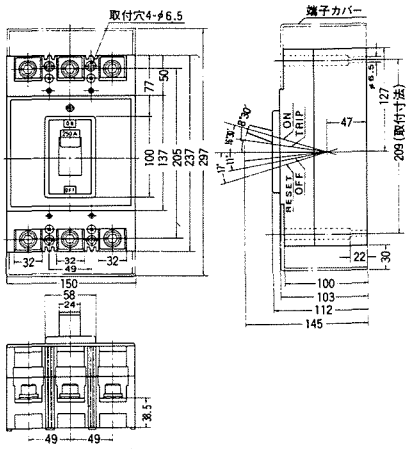


### 裏面形

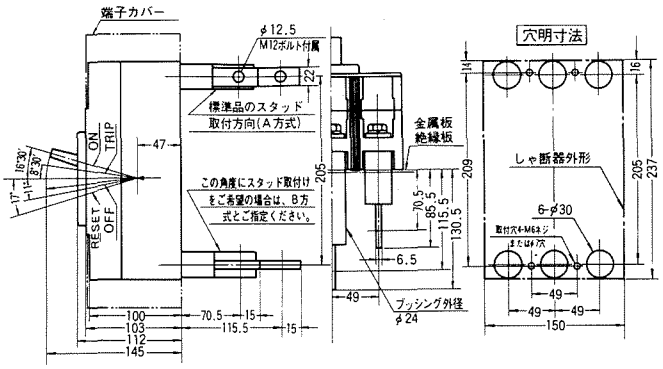


### 埋込形

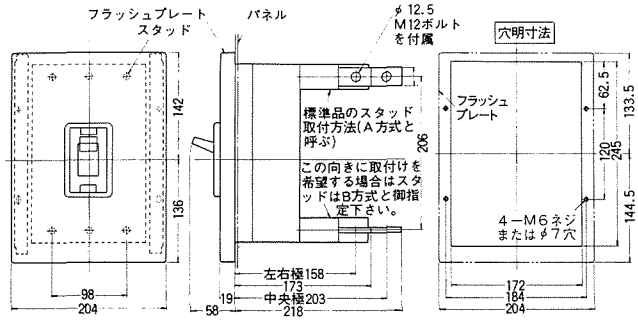

15 B-402C・B-403C

表面形

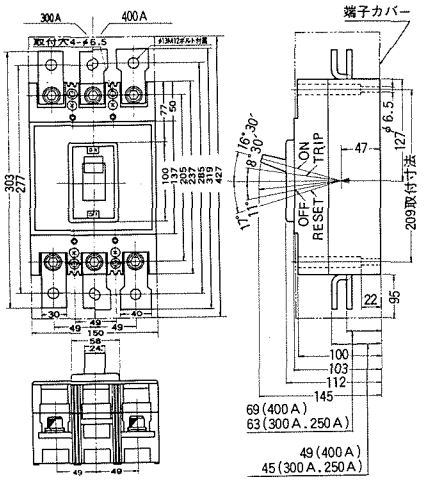


裏面形

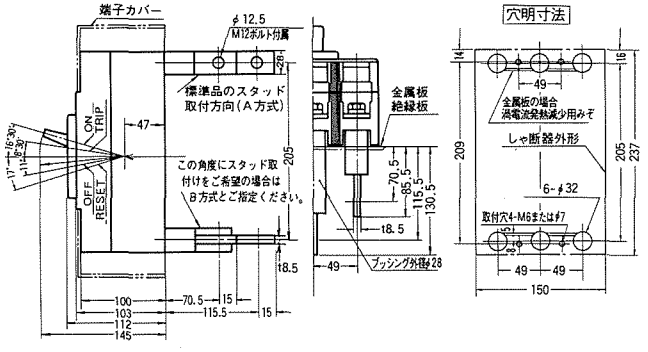


埋込形

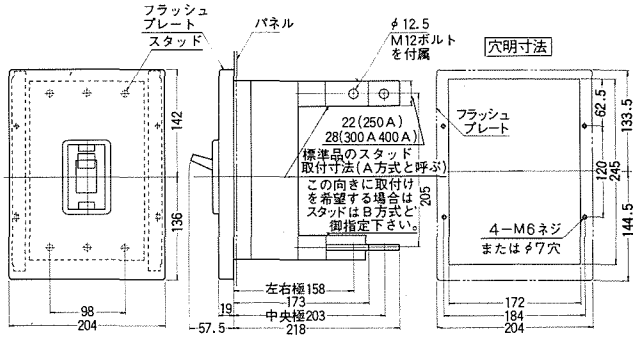


16 B-602H・B-603H

表面形

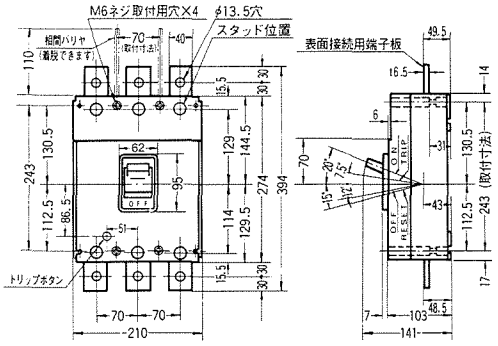


裏面形

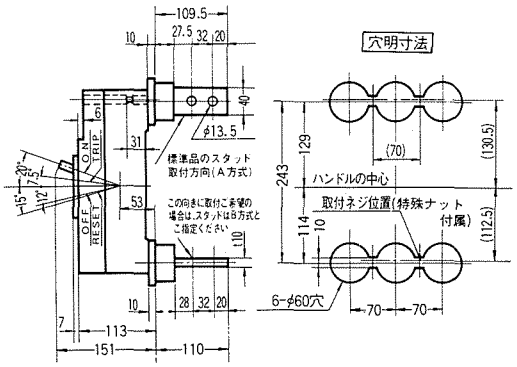


埋込形

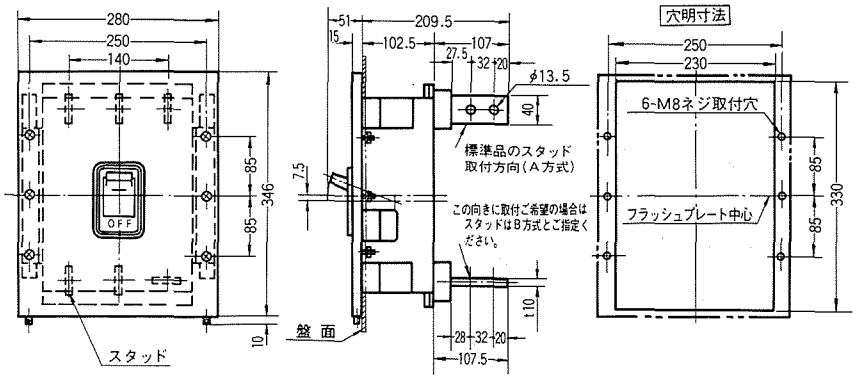

17 B-32F・B-33F

表面形

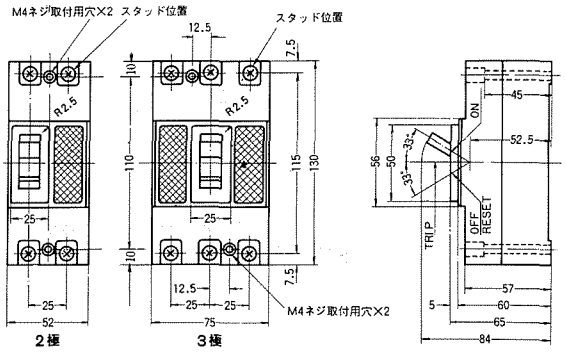


裏面形

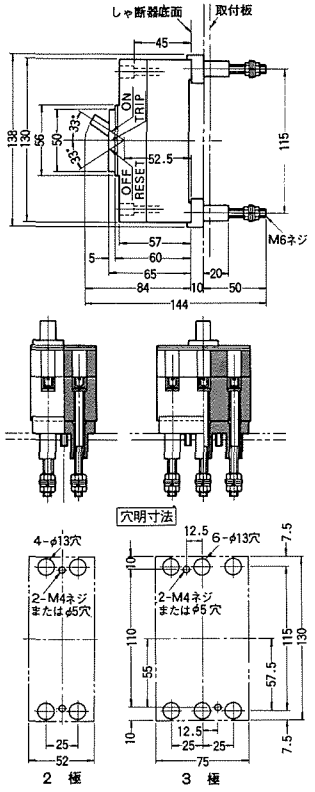


埋込形

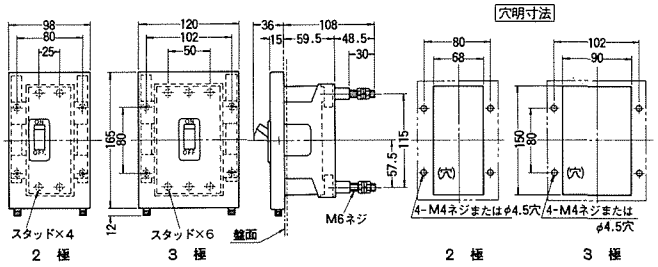


18 B-52F・B-53F

表面形

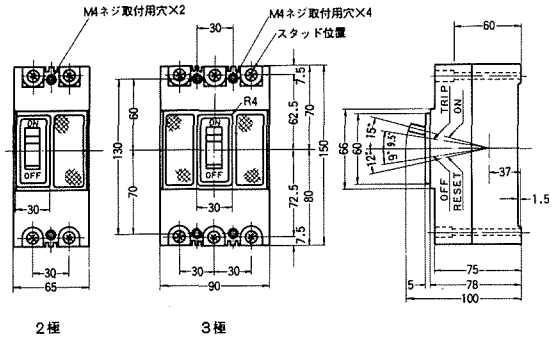


裏面形

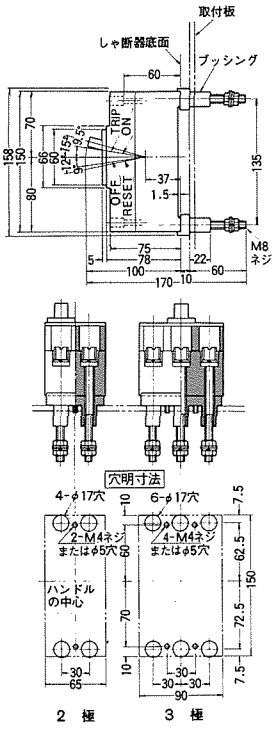


埋込形

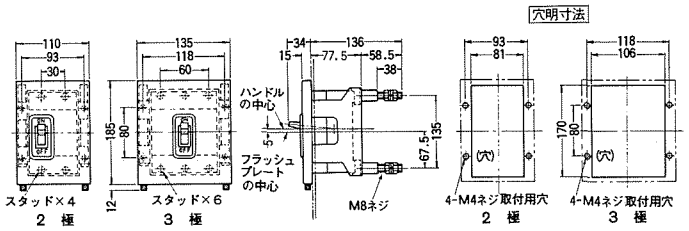

19 B-52FK・B-53FK

表面形

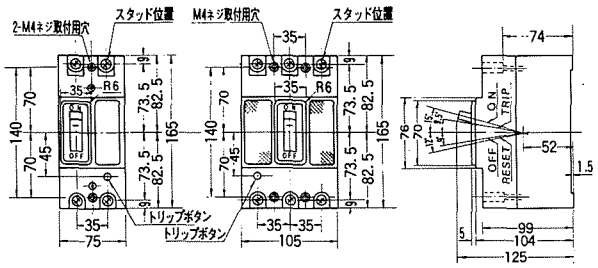


裏面形

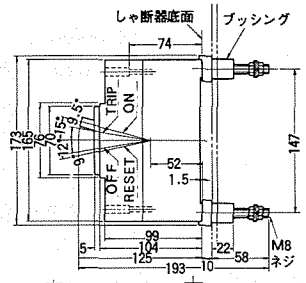


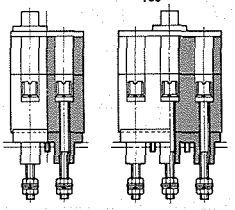

埋込形

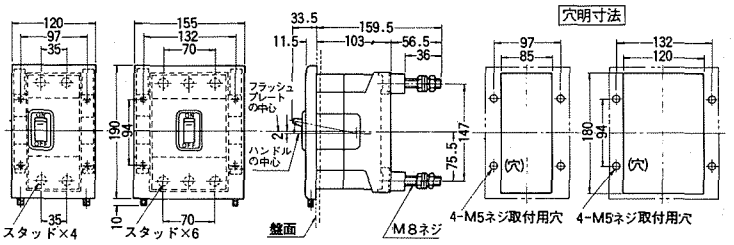


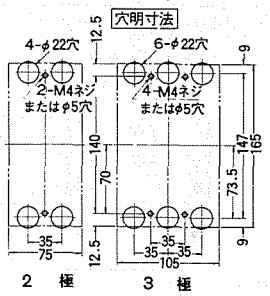


20 B-102F・B-103F

表面形

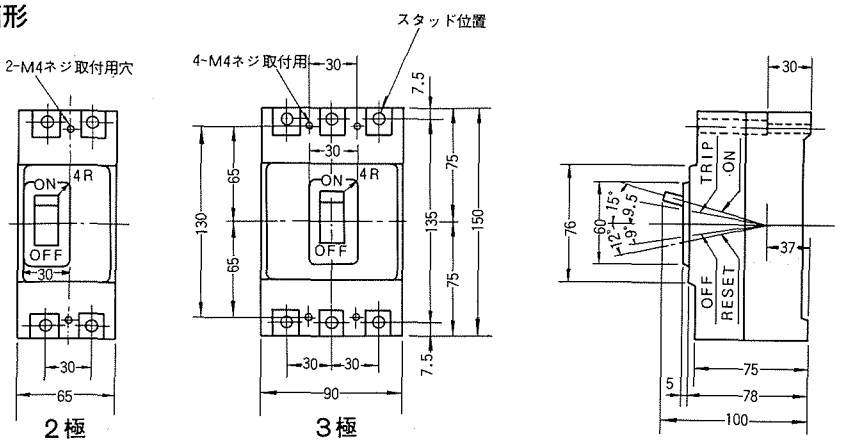


裏面形

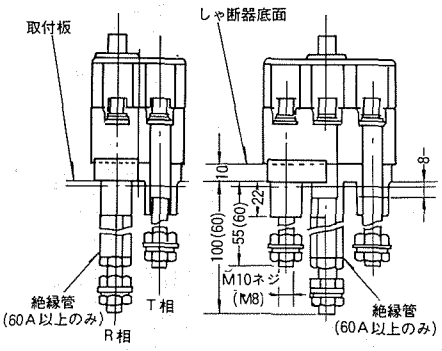


埋込形〔　〕は50A以下

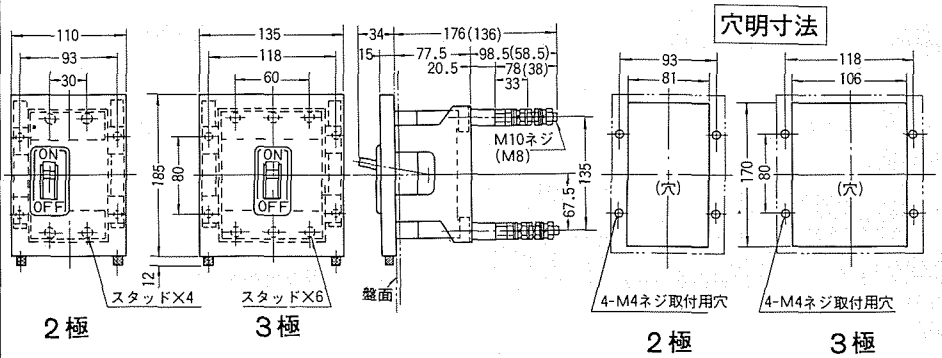


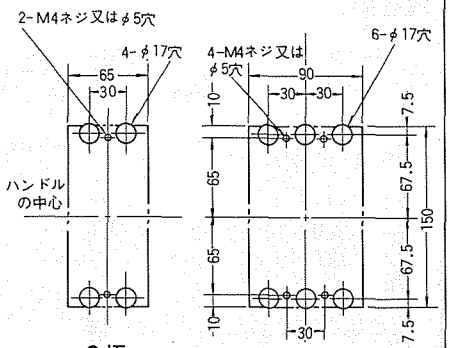

21 B-103FK

表面形

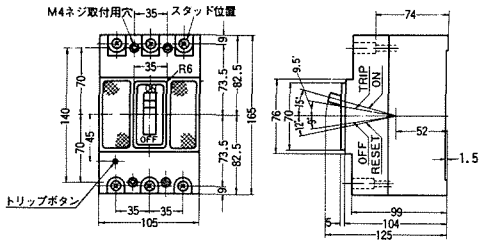


裏面形

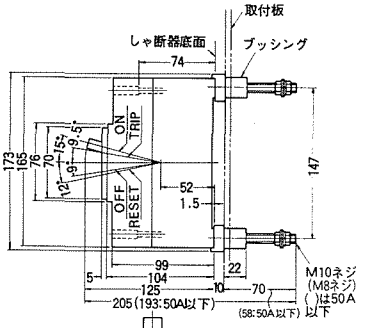


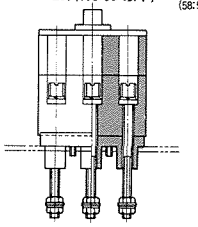

埋込形

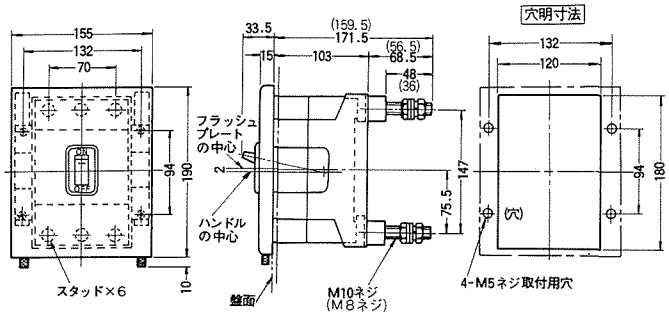


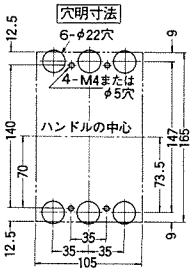


22 B-222F・B-223F

表面形

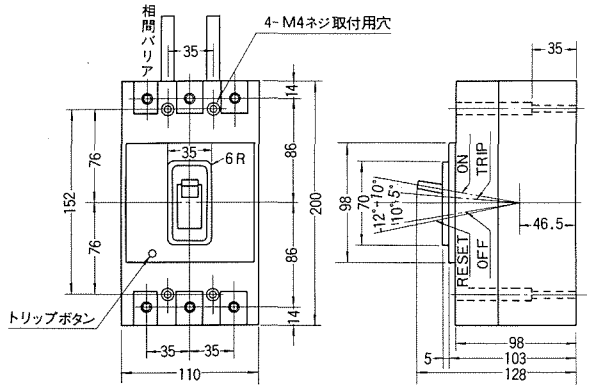


裏面形

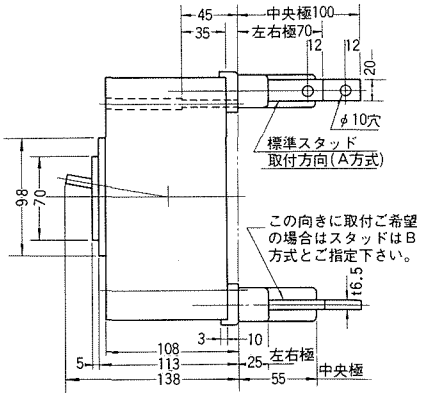


埋込形

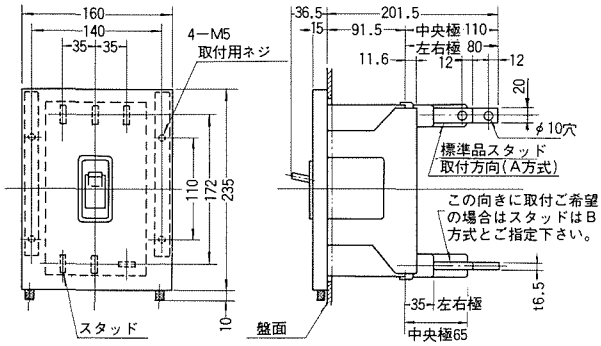


穴明寸法

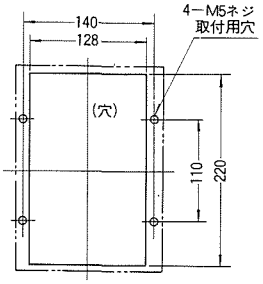


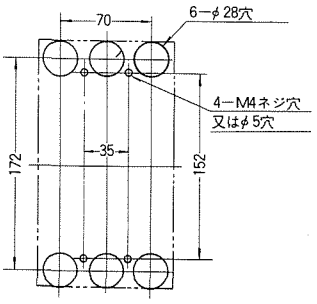

23 B-402F・B-403F

表面形

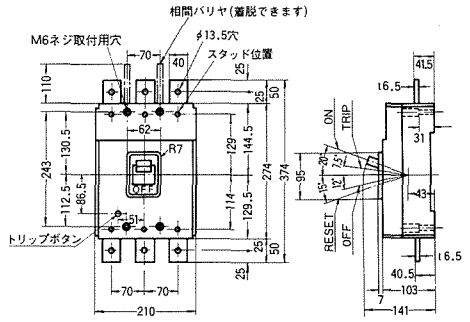


裏面形

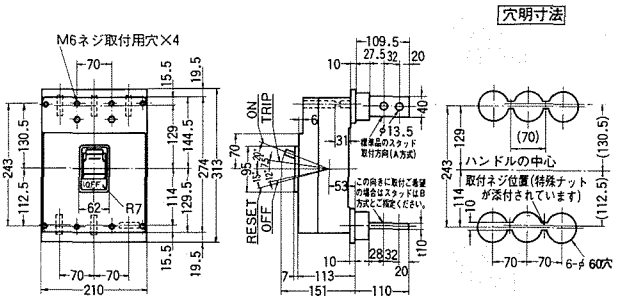


埋込形

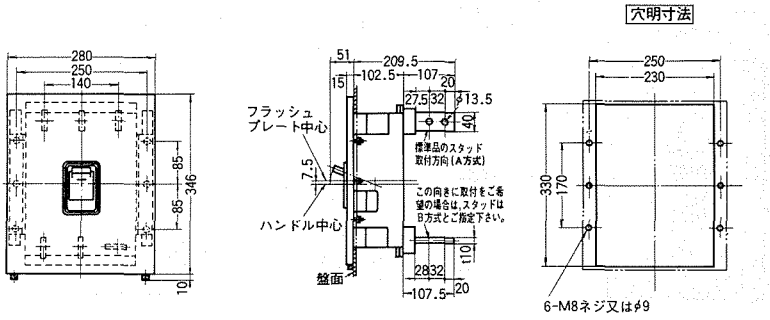


24 B-602F・B-603F

表面形

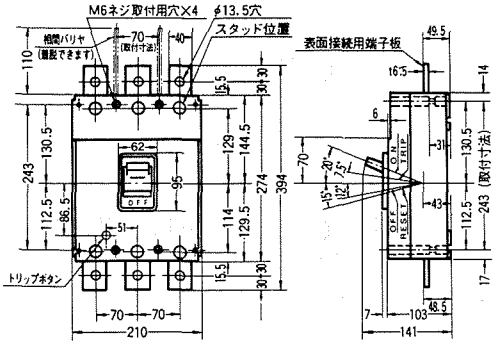


裏面形

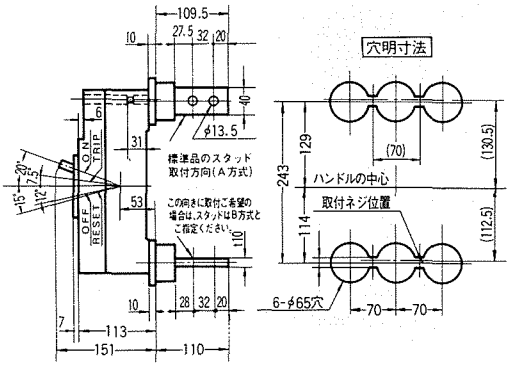


埋込形

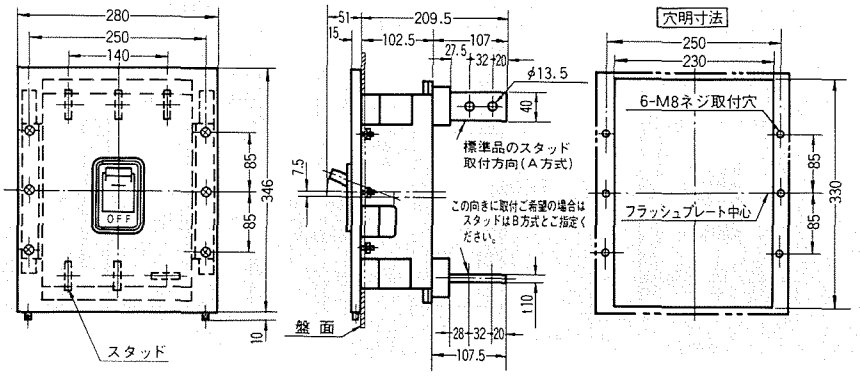

25 B-802F・B-803F

表面形

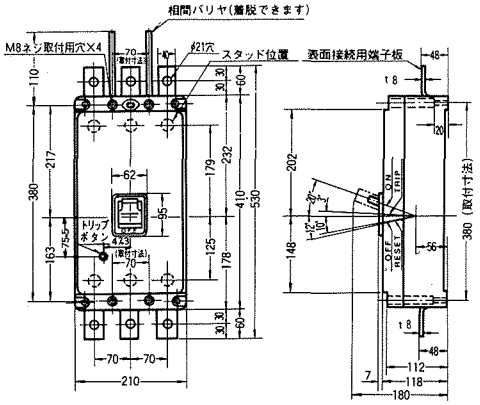


裏面形

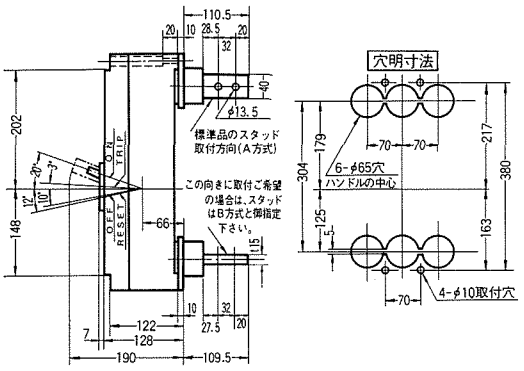


埋込形

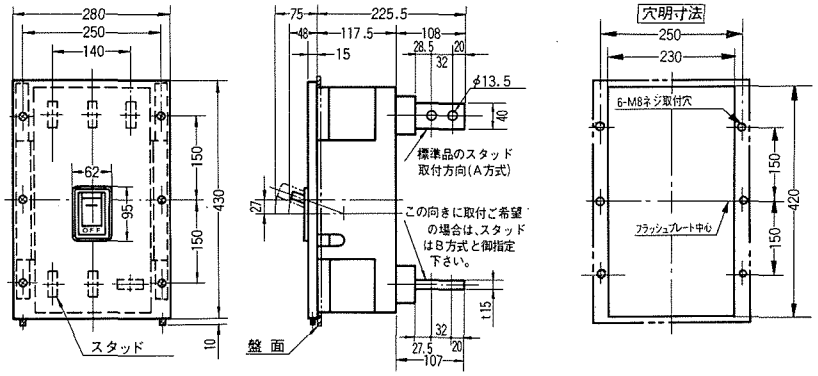


26 B-1002F・B1003F

表面形

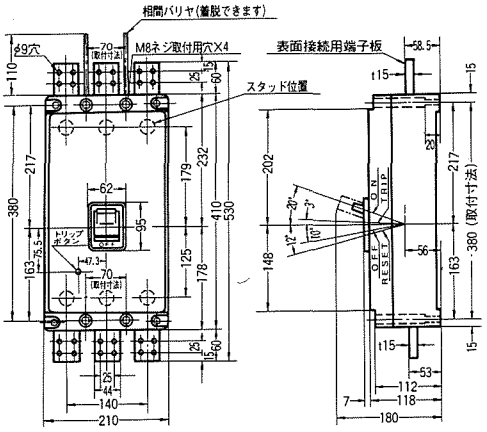


裏面形

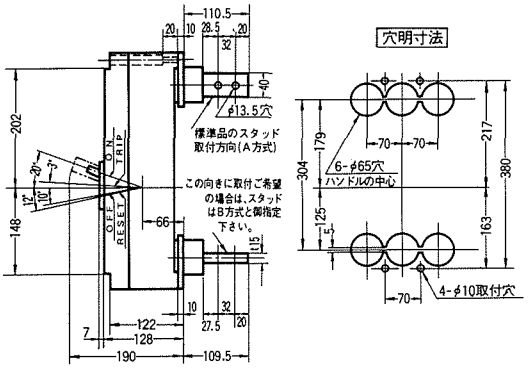


埋込形

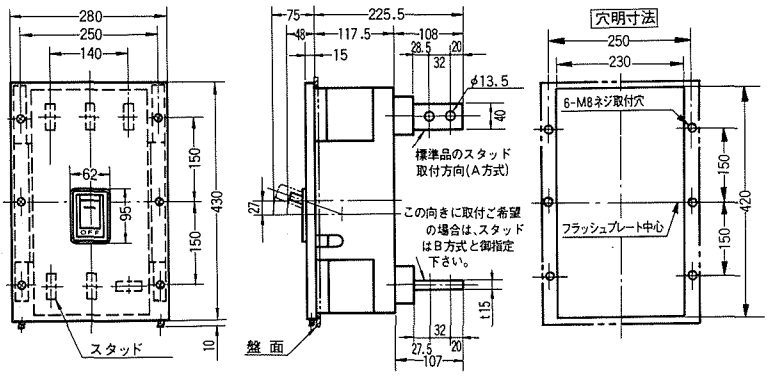

27 B-1202F・B-1203F

表面形

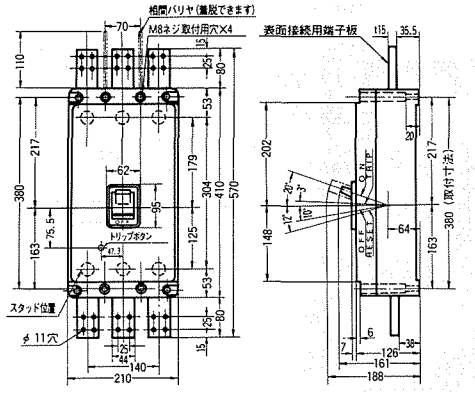


裏面形

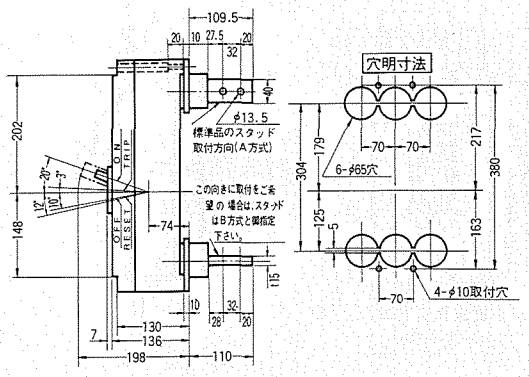


埋込形

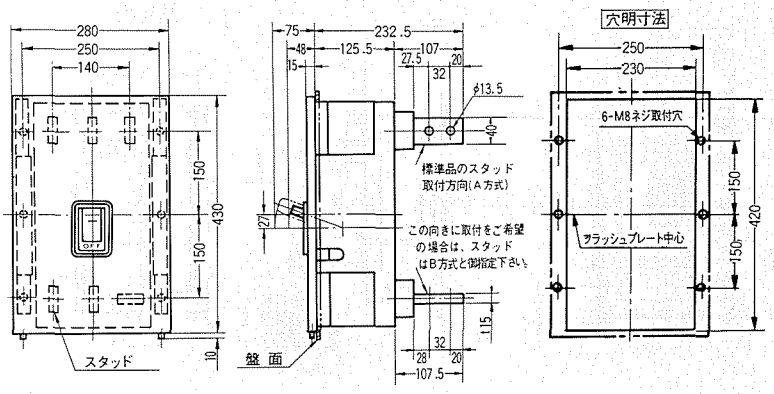


28 B-1402F・B-1403F

表面形

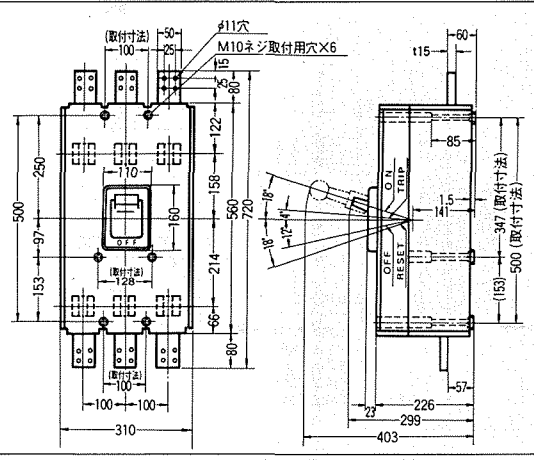


裏面形

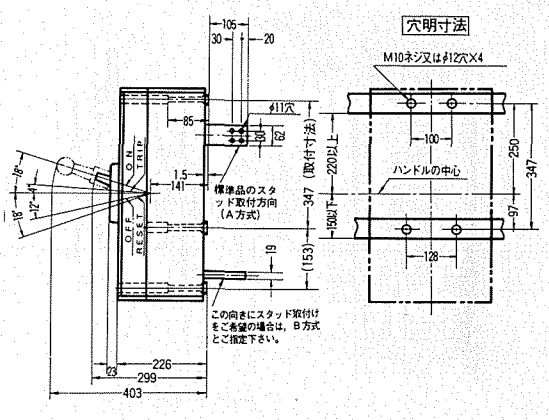


埋込形

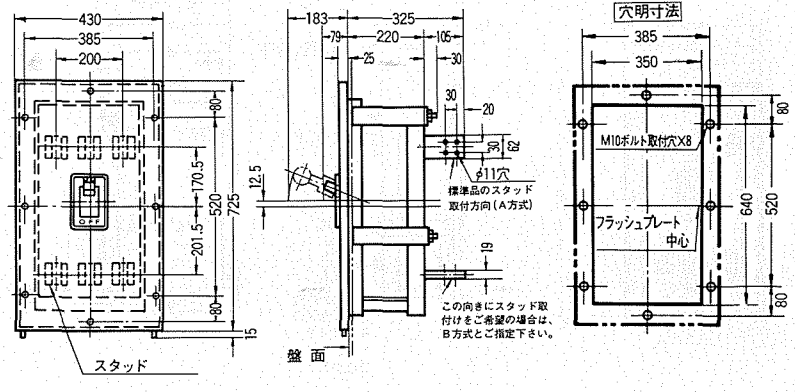

29 B-1602F・B-1603F

表面形

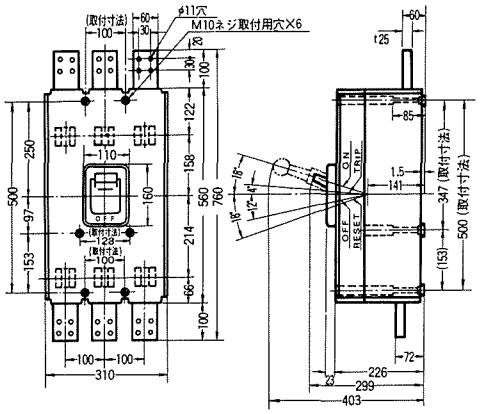


裏面形

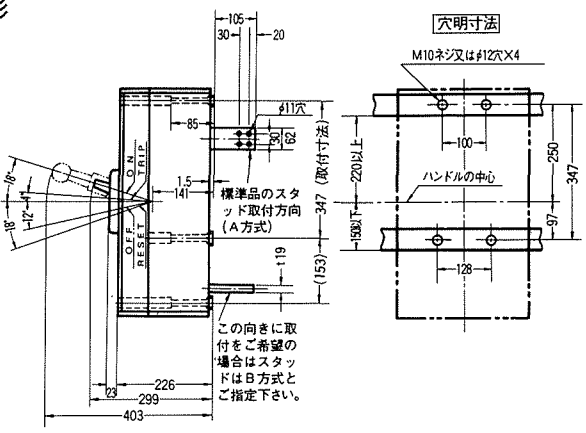


埋込形

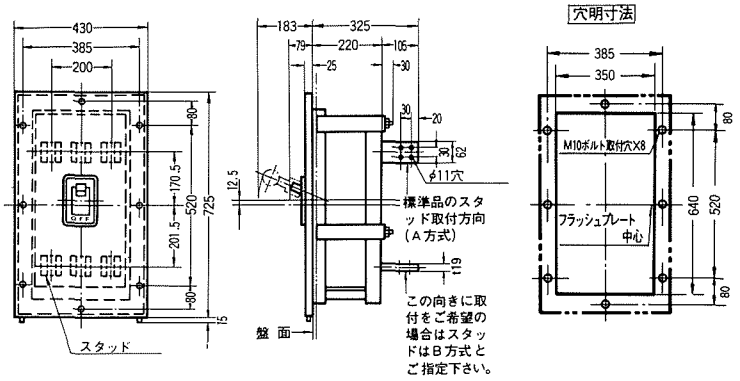


30 B-2002F・B-2003F

表面形

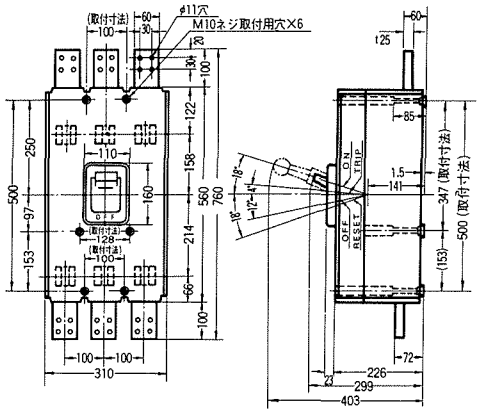


裏面形

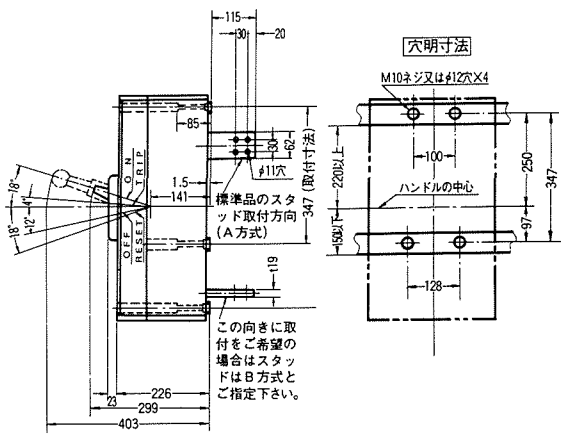


埋込形

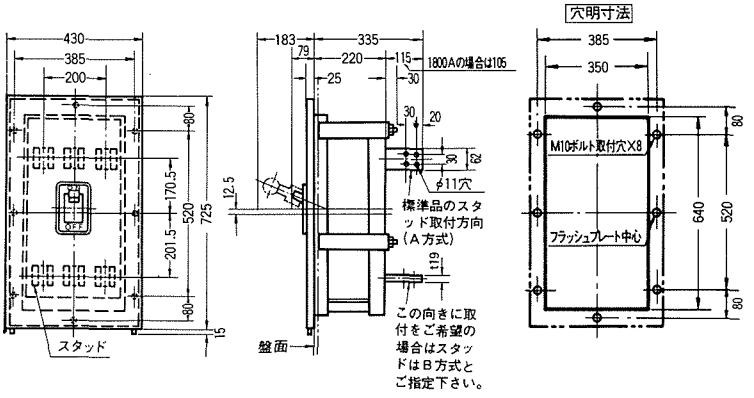

31 B-2502F・B-2503F

裏面形

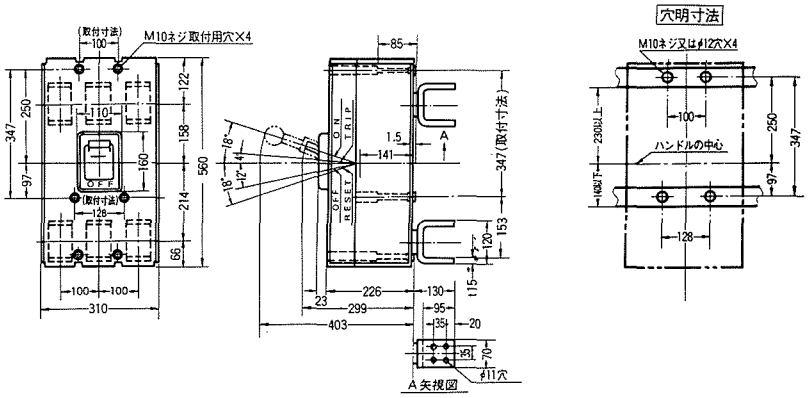


埋込形

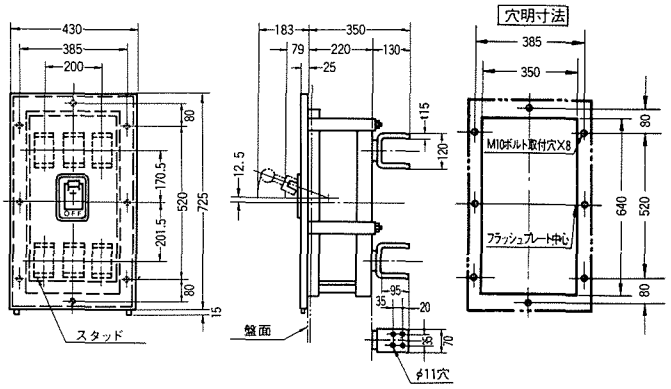


32 B-3202F・B-3203F

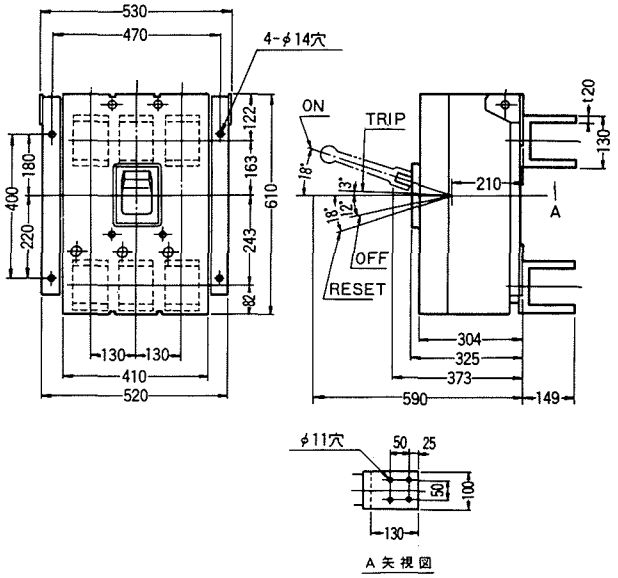


33 B-4003F

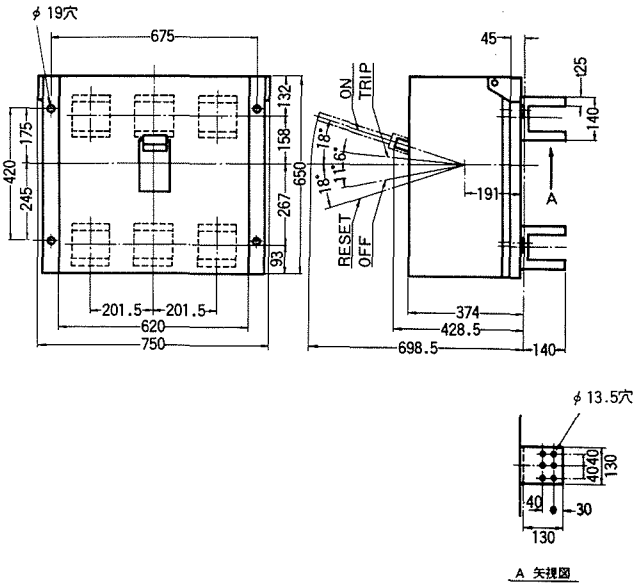

34 B-54F

表面形

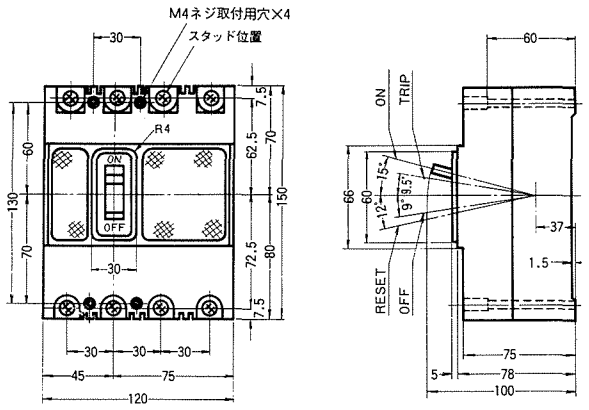


裏面形

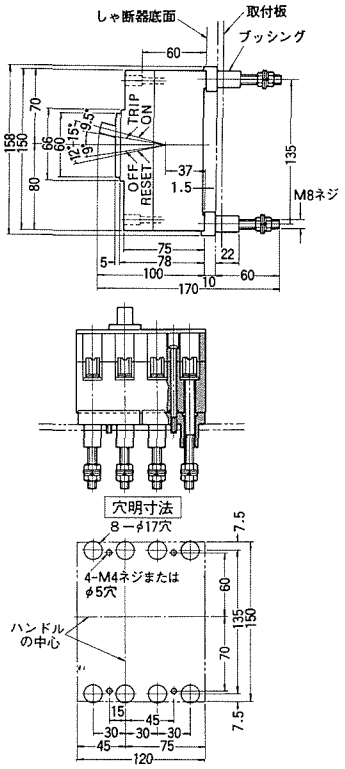


埋込形

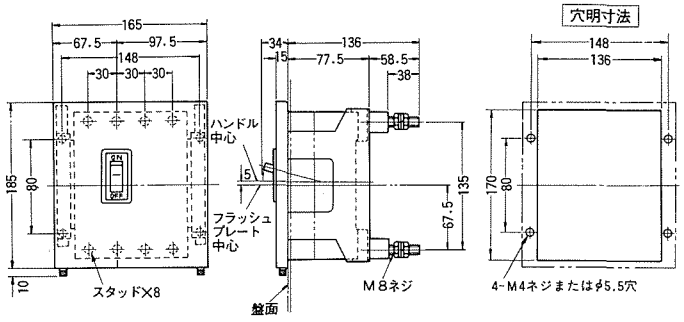


35 B-54FK

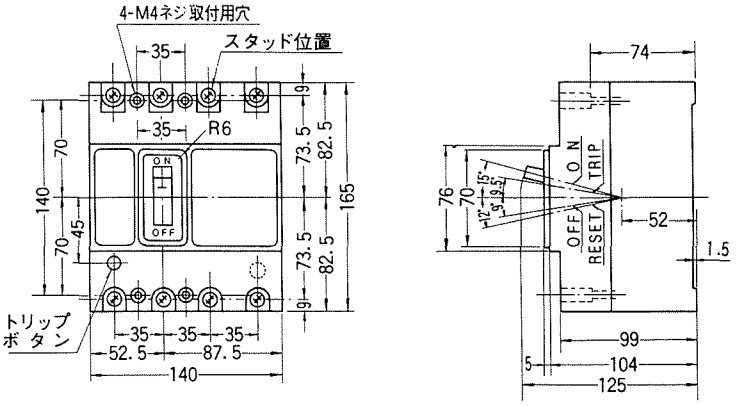

36 B-104FK

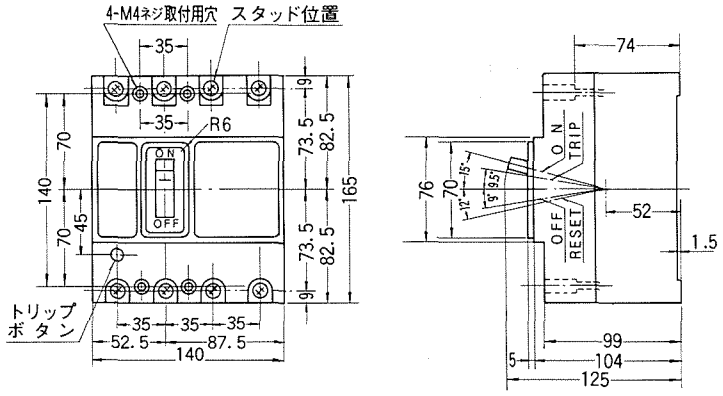


37 B-224F

表面形

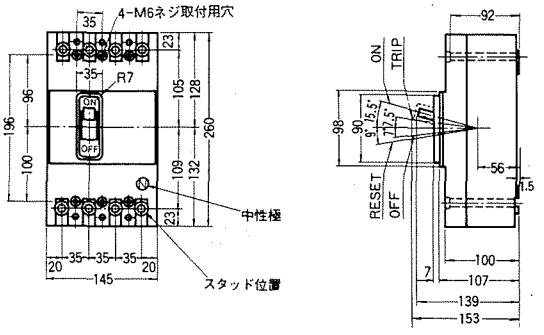


裏面形

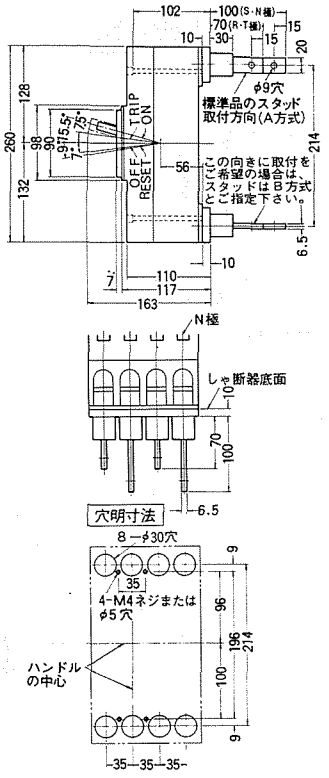


埋込形

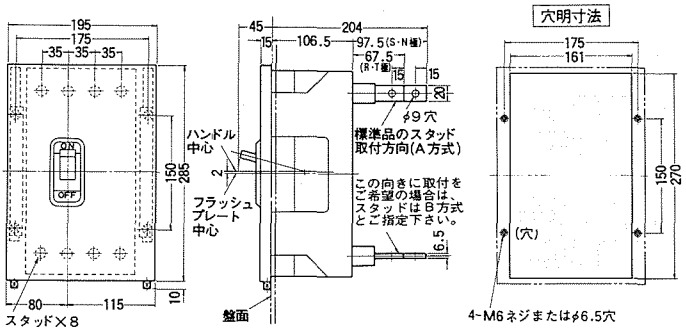

38 B-404F

表面形

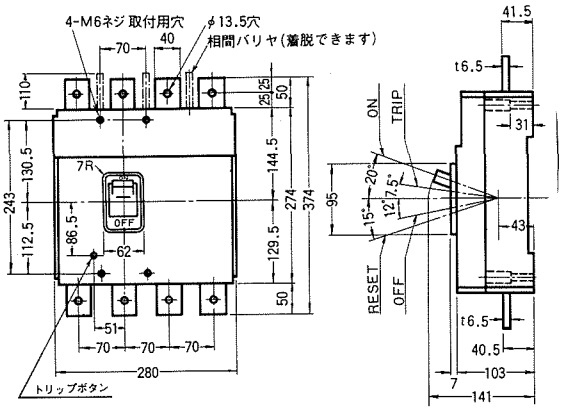


裏面形

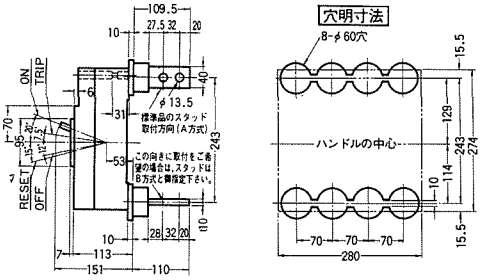


埋込形

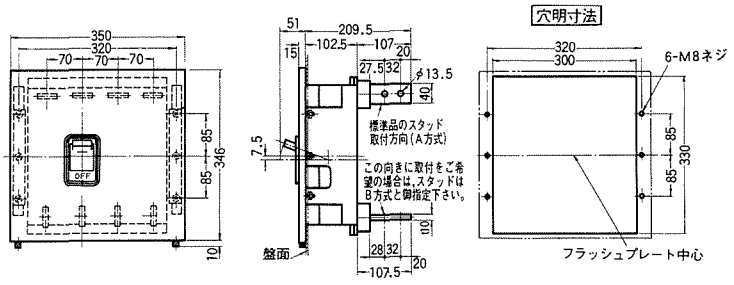


39 B804F

表面形

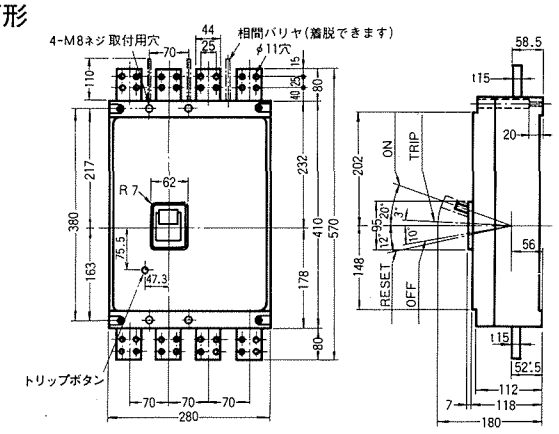


裏面形

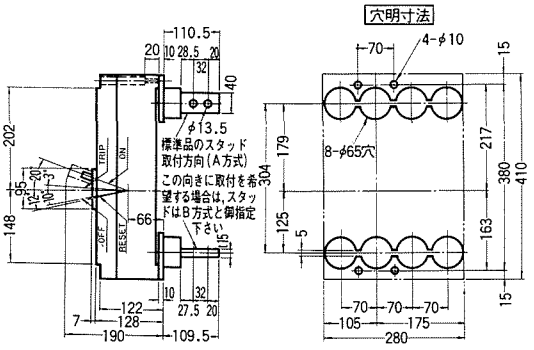


埋込形

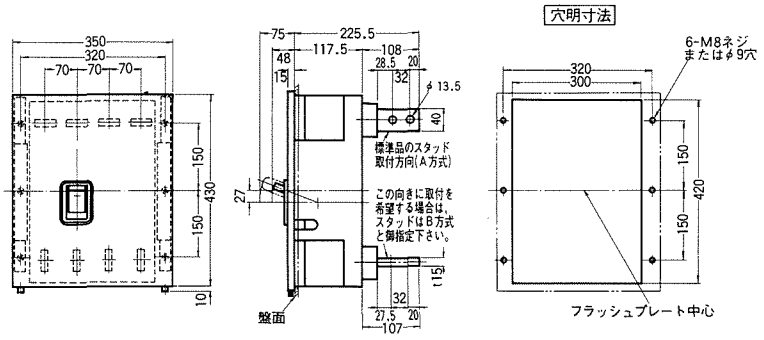

40 B-1004F

表面形

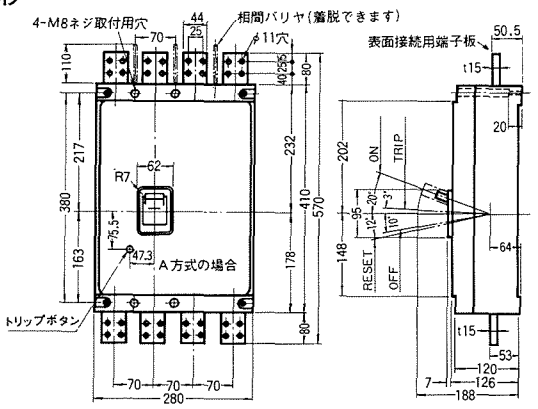


裏面形

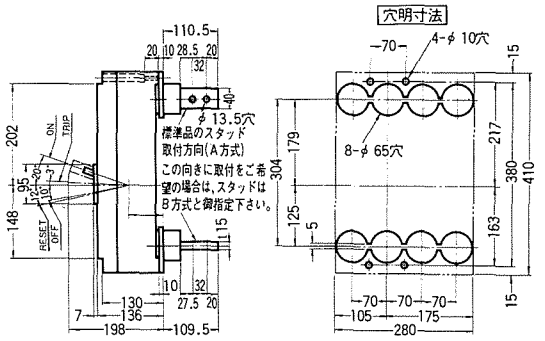


埋込形

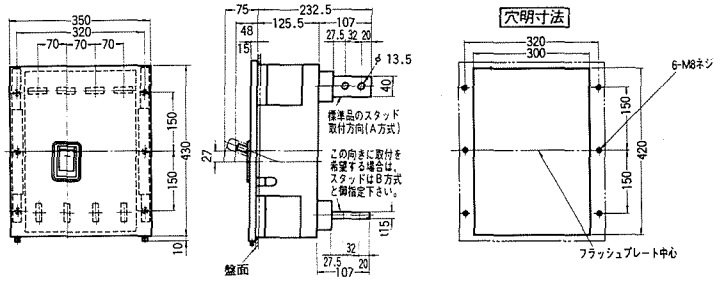


41 B-1604F

表面形

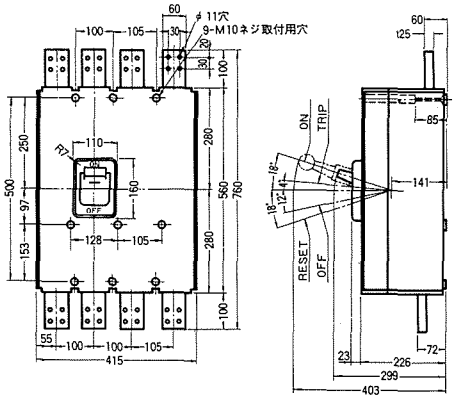


裏面形

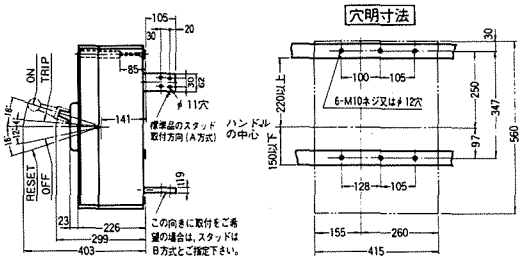


埋込形

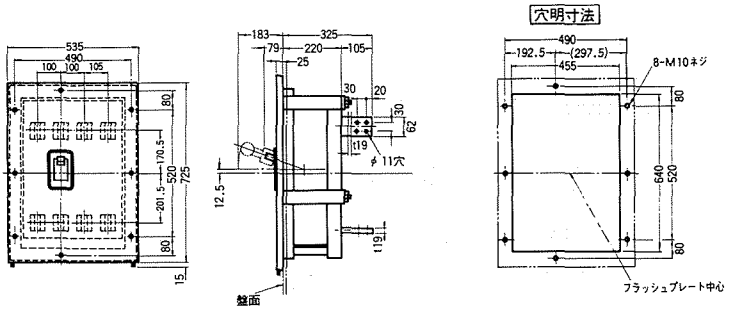

42 B-2004F

裏面形

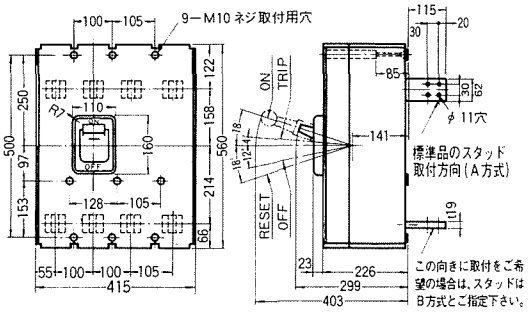


穴明寸法

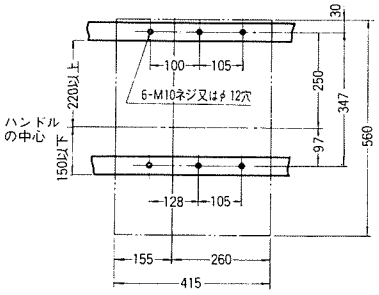


43 SE-51・SE52・SE-53

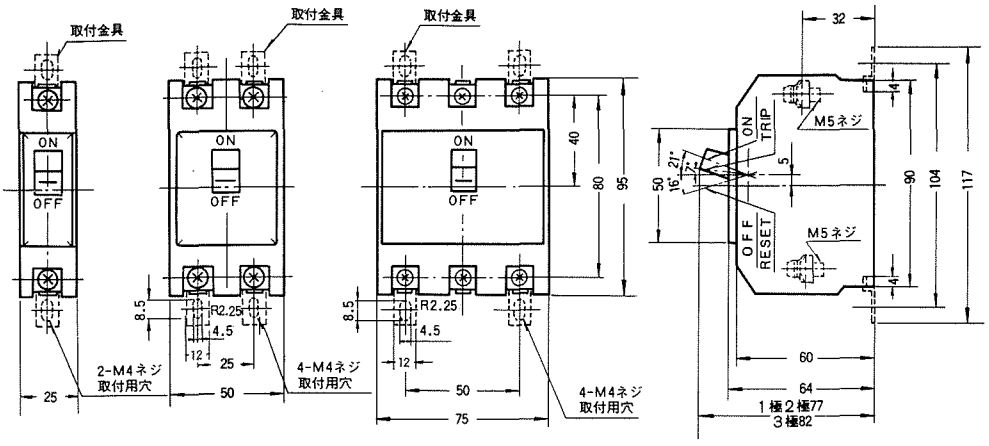


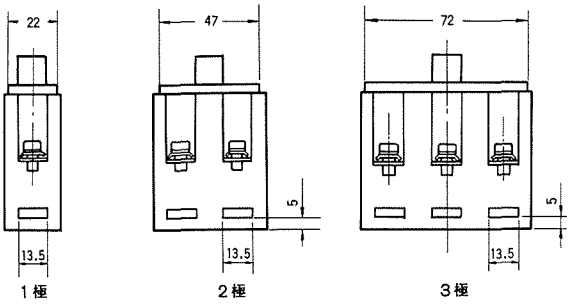

44 SE-102・SE-103

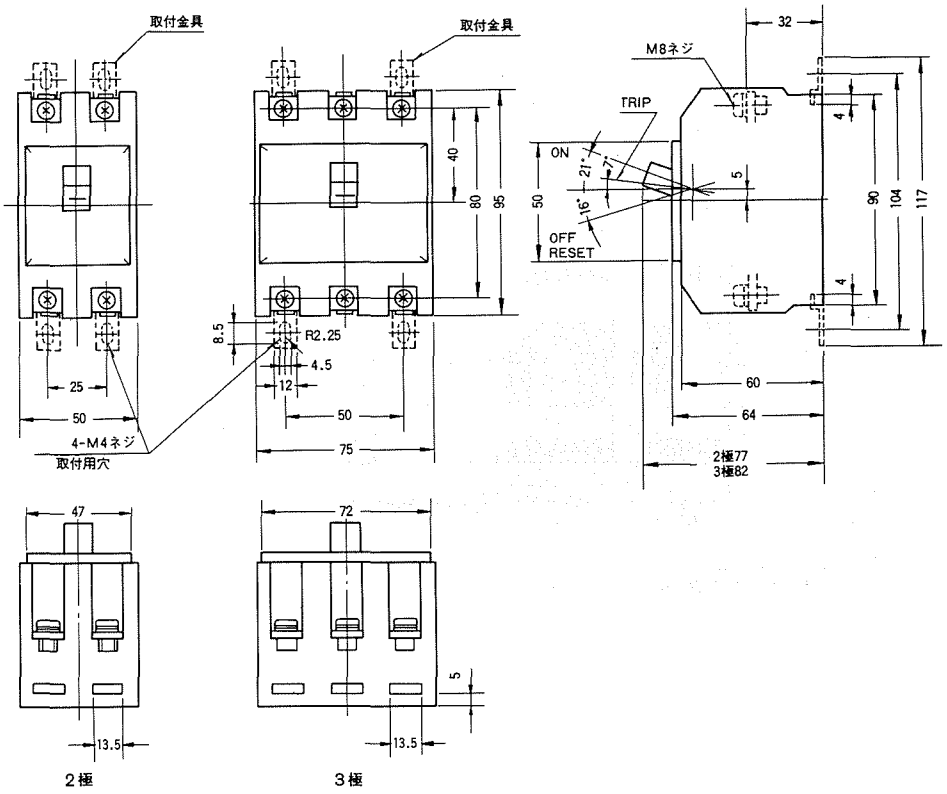


45 FB-32・FB-33

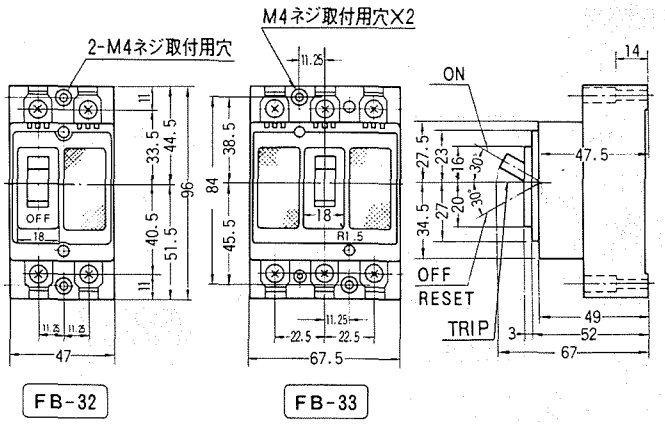

46 FB-52・FB-53

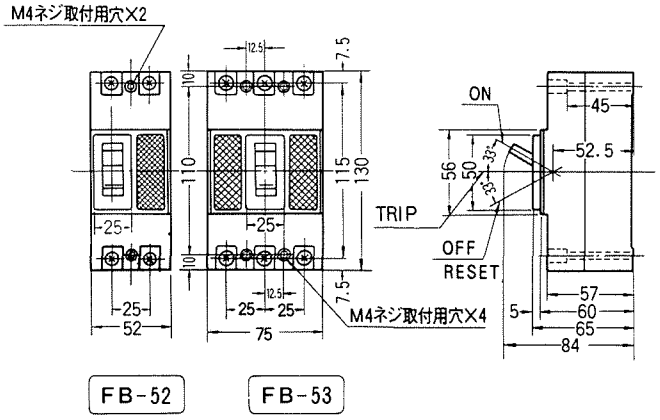


47 FB-103

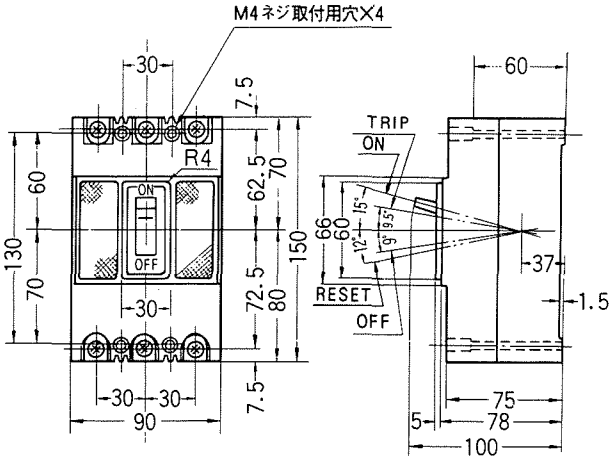


48 F-223

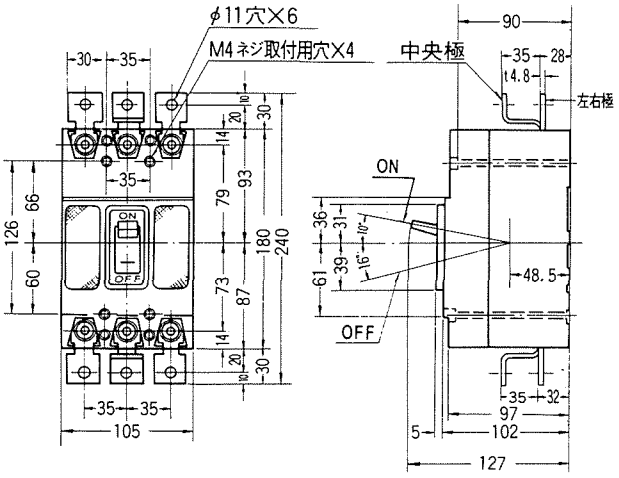

# 漏電しゃ断器

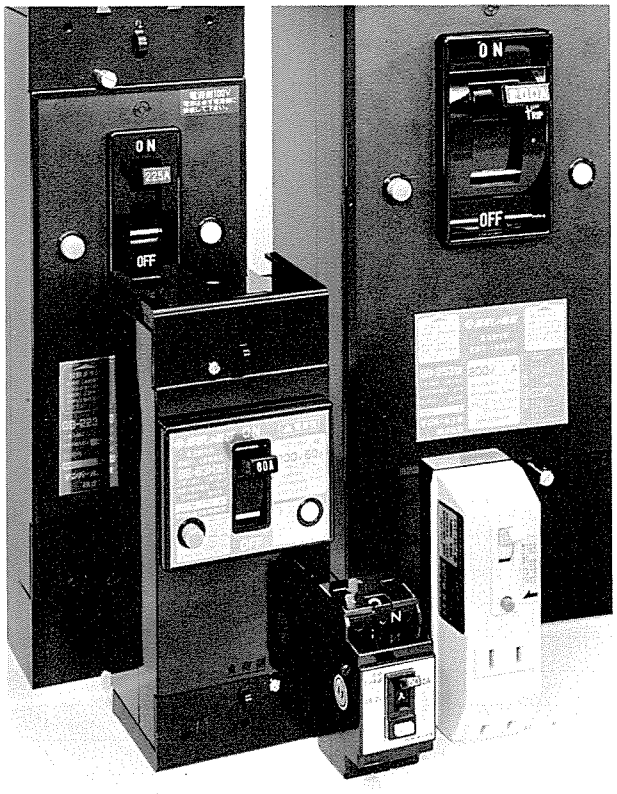


## 目次

## 漏電しゃ断器仕様一覧表

| 品名 | | 端子構造 | 端子カバー | 裏面形 | 埋込形 | 補助スイッチ | 警報スイッチ | 電圧引外装置 | 不足電圧引外装置 | ハンドルロック装置 ハンドルキャップ式 | ハンドルロック装置 施錠式 | 外部操作ハンドル | 価格表ページ |
|---|---|---|---|---|---|---|---|---|---|---|---|---|---|
| GBシリーズ | GB-Z | ソ | ○ | | | | | | | | | | 46 |
| | GB-1E | ソ | ○ | | | | | | | ○ | | | 46 |
| | GB-2C | ソ | ○ | | | | | | | ○ | | | 46 |
| | GB-3·1C | ソ | ○ | | | | | | | ○ | | | 48 |
| | GB-3MC | ソ | ○ | | | ○ | | | | | ○ | | 48 |
| | GB-33C | ソ | ○ | | | ○ | | | | | ○ | | 48 |
| | GB-52S | 線 | 別○売 | | | | | | | | | | 46 |
| | GB-53(52) | ソ | ○ | | | ○ | ○ | | | | ○ | | 46. 48 |
| | GB-63H(62H) | 線 | ○ | ○ | ○ | ○ | ○ | | | | ○ | ○ | 47. 54 48. 55 |
| | GB-73(72) | 圧 | ○ | ○ | ○ | ○ | ○ | | | | ○ | ○ | 47. 54 48. 55 |
| | GB-103(102) | 圧 | ○ | ○ | ○ | ○ | ○ | | | | ○ | ○ | 47.54.56 48.55 |
| | GB-123C(122C) | 圧 | ○ | ○ | ○ | ○ | ○ | | | | ○ | ○ | 47.54.56 48.55 |
| | GB-223C(222C) | 圧 | ○ | ○ | ○ | ○ | ○ | | | | ○ | ○ | 47.54.56 49.54 |
| | GB-253 | 圧 | ○ | ○ | ○ | ○ | ○ | | | | ○ | ○ | 49.54.56 |
| | GB-403C | バ | 別○売 | ○ | ○ | ○ | ○ | | | | ○ | ○ | 49.54.56 |
| | GB-603H | バ | 別○売 | ○ | ○ | ○ | ○ | | | | ○ | ○ | 49.54.56 |
| | LGB-603H | バ | 別○売 | ○ | ○ | ○ | ○ | | | | ○ | ○ | 49.54.56 |
| | LGB-803F | バ | 別○売 | ○ | ○ | ○ | ○ | | | | ○ | ○ | 49.54.56 |
| | LGB-1003F | バ | 別○売 | ○ | ○ | ○ | ○ | | | | ○ | ○ | 49.54.56 |
| | LGB-1203F | バ | 別○売 | ○ | ○ | ○ | ○ | | | | ○ | ○ | 49.54.56 |
| 4極シリーズ | GB-54 | 線 | 別○売 | ○ | ○ | ○ | ○ | | | | ○ | ○ | 50.55.56 |
| | GB-104 | 圧 | 別○売 | ○ | ○ | ○ | ○ | | | | ○ | ○ | 50.55.56 |
| | GB-224 | 圧 | | ○ | ○ | ○ | ○ | | | | ○ | ○ | 50.55.56 |
| | GB-404 | バ | | ○ | ○ | ○ | ○ | | | | ○ | ○ | 50.55.56 |
| | GB-804 | バ | | ○ | ○ | ○ | ○ | | | | ○ | ○ | 50.55.56 |
| | GB-1004 | バ | | ○ | ○ | ○ | ○ | | | | ○ | ○ | 50.55.56 |
| GTシリーズ | GT-Z | ソ | ○ | | | | | | | | | | 45 |
| | GT-2C | ソ | ○ | | | | | | | ○ | | | 45 |
| | GT-31C | ソ | ○ | | | | | | | ○ | | | 45 |
| | GT-3 | ソ | ○ | | | | | | | ○ | | | 45 |
| | GT-63C | ソ | ○ | | | ○ | ○ | | | | ○ | | 45 |
| | GT-X1 | コ | | | | | | | | | | | 53 |
| 特殊機能シリーズ | GB-63A | 線 | ○ | ○ | | ○ | | | | | ○ | ○ | 51 |
| | GB-73A | 圧 | ○ | ○ | | ○ | | | | | ○ | ○ | 51 |

ソ＝ソルダーレス端子　圧＝圧着端子方式　線＝線押え方式　裏バ＝裏面バースタッド方式　コ＝コンセント差込方式　バ＝バー端子方式

## 端子構造

| ソルダーレス端子 | | 線押え端子 | 圧着端子 | | バー端子 |
|---|---|---|---|---|---|
| 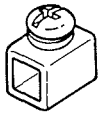 | 当座金付  |  | 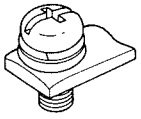 | 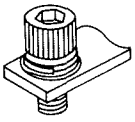 | 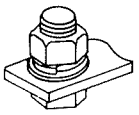 |
| JB-1Q·JB-32Q·JB-1F<br>JB-32K·JB-32F·FB-103<br>GB-2C·GB-3·1C·GB-3MC<br>GB-33C·GB-53(52)<br>GB-IE·GT-2C·GT-3·GT-31C<br>GT-63C | GT-Z·GB-Z | JB-32H·B-33M·M-3B<br>B-52C·B-53N(52)<br>B-33F(32)·B-53F(52)<br>B-53FK(52)·SF-51<br>SE-52·SE-53·B-54F<br>B-54FK·FB-33(32)<br>FB-53(52)·GB-52S<br>GB-63H(62)·GB-54<br>GB-63A | B-103N(102)·B-123C(122)<br>B-103F(102)·B-103FK<br>B-223F(222)·SE-103<br>SE-102·B-104FK<br>B-224F·GB-73(72)<br>GB-103(102)·GB-123C(122)<br>GB-104·GB-224<br>GB-73A | B-223C(222)·B-253(252)<br>GB-223C(222)·GB-253 | B-403C(402)·B-603H(602)<br>B-403F(402)·B-603F(602)<br>B-803F(802)·B-1003F(1002)<br>B-1203F(1202)·B-404F<br>B-804F·B-1004F<br>F-223·GB-403C<br>GB-603H·LGB-603H<br>LGB-803F·LGB-1003F<br>LGB-1203F·GB-404<br>GB-804·GB-1004 |

## 漏電しゃ断器

### OCなし　漏電保護専用（2P）

GTシリーズ

| 受注区分 | 品名 | 極数・素子・容量 | | | 標準価格（円） | 感度電流（mA） | 電圧（V） | フレーム | 定格短時間電流 | 一梱入数 | | 寸法図番号 |
|---|---|---|---|---|---|---|---|---|---|---|---|---|
| ○ | **GT-Z** | 2P　30A | | | 3,400 | 15・30 | 100~200 | 30AF | 1,500A | 50 |  | P57 1 |
| ○ | **GT-2C** | 2P　30A | | | 4,400 | 15・30 | 100~200 | 30AF | 1,500A | 20 | 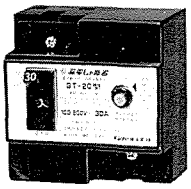 | P57 2 |

注　① ○標準品　② ●受注品（納期2～3週間）　③ ◉受注品（納期1～3ヶ月）

## 漏電しゃ断器

### OCなし　漏電保護専用（3P）

GTシリーズ

| 受注区分 | 品名 | 極数・素子・容量 | | | 標準価格（円） | 感度電流（mA） | 電圧（V） | フレーム | 定格短時間電流 | 一梱入数 | | |
|---|---|---|---|---|---|---|---|---|---|---|---|---|
| ○ | **GT-31C** | 3P　30A | | | 6,690 | 15・30 | (100/200)・200 | 30AF | 1,500A | 20 | 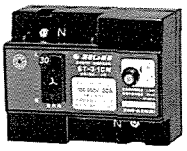 | P57 4 |
| ○ | **GT-3** | 3P　30A | | | 6,690 | 15・30 | (100/200)・200 | 30AF | 1,500A | 20 | 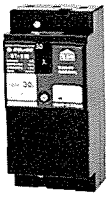 | P57 3 |
| ○ | **GT-63C** | 3P　60A | | | 10,200 | 30 | (100/200)・200 | 60AF | 2,500A | 10 |  | P57 5 |

注　① ○標準品　② ●受注品（納期2～3週間）　③ ◉受注品（納期1～3ヶ月）　④ 100/200V表示は単相3線式回路での200V使用を示します。

# 漏電しゃ断器（2P）

**OC付　過負荷・短絡保護兼用**　　GBシリーズ

| 受注区分 | 品名 | 極数・素子・容量 | | | 標準価格（円） | 感度電流（mA） | 電圧（V） | フレーム | 定格しゃ断電流 | 一梱入数 | | 寸法図番号 |
|---|---|---|---|---|---|---|---|---|---|---|---|---|
| ○ | GB-Z | 2P1E　20A | | | 4,000 | 15・30 | 100 | 30AF | AC 110V 1,500A | 50 | 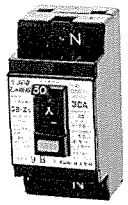 | P57 1 |
| ○ | | 2P1E　30A | | | | | | | | | | |
| ○ | GB-1E | 2P1E　15A | | | 5,280 | 15・30 | 100 | 30AF | AC 110V 1,500A | 20 | 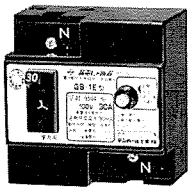 | P57 2 |
| ○ | | 2P1E　20A | | | | | | | | | | |
| ○ | | 2P1E　30A | | | | | | | | | | |
| ○ | GB-2C | 2P2E　15A | | | 5,630 | 15・30 | 100-100/200 | 30AF | AC 110V 1,500A AC 110/220V 1,500A | 20 | 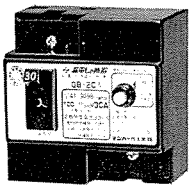 | P57 2 |
| ○ | | 2P2E　20A | | | | | | | | | | |
| ○ | | 2P2E　30A | | | | | | | | | | |
| ● | GB-52S | 2P2E　15A | | | 10,200 | 30 | 100-200 | 50AF | AC 110V 5,000A AC110/220V 5,000A AC 220V 2,500A | 10 |  | P63 24 |
| ○ | | 2P2E　20A | | | | | | | | | | |
| ○ | | 2P2E　30A | | | | | | | | | | |
| ○ | | 2P2E　50A | | | | | | | | | | |
| ● | GB-52 | 2P2E　15A | | | 11,100 | 30 | 100-200 | 50AF | AC 110V 2,500A AC 220V 2,500A | 10 | 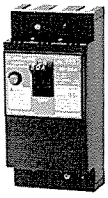 | P57 5 |
| ● | | 2P2E　20A | | | | | | | | | | |
| ○ | | 2P2E　30A | | | | | | | | | | |
| ○ | | 2P2E　40A | | | | 15・30 | | | | | | |
| ○ | | 2P2E　50A | | | | | | | | | | |

注　① ○標準品　② ●受注品（納期2～3週間）　③ ◉受注品（納期1～3ヶ月）　④ 100/200V表示は単相3線式回路での200V使用を示します。

# GT-Z・GB-Z用埋込金具・プレート（別売品）

金具

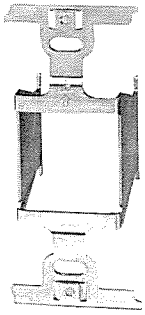

1ヶ用プレート

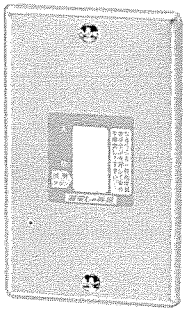

取付例

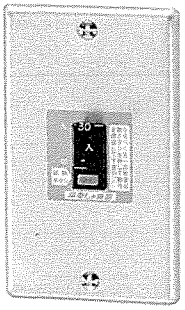

標準価格　金具＋1ケ用プレート＝¥440

## 漏電しゃ断器（2P）

**OC付　過負荷・短絡保護兼用**　　GBシリーズ

| 受注区分 | 品名 | 極数・素子・容量 | | | 標準価格(円) | 感度電流(mA) | 電圧(V) | フレーム | 定格しゃ断電流 | 一梱入数 | | 寸法図番号 |
|---|---|---|---|---|---|---|---|---|---|---|---|---|
| ● | GB-62H | 2P2E 15A | | | 12,100 | 30 | 100-200 | 60AF | AC110V 2,500A AC220V 2,500A | 10 |  | P58 7 |
| ● | | 2P2E 20A | | | | | | | | | | |
| ● | | 2P2E 30A | | | | | | | | | | |
| ● | | 2P2E 40A | | | | | | | | | | |
| ○ | | 2P2E 50A | | | | | | | | | | |
| ○ | | 2P2E 60A | | | | 15・30 | | | | | | |
| ○ | GB-72 | 2P2E 75A | | | 16,800 | 15・30 | 100-200 | 75AF | AC110V 5,000A AC220V 5,000A | 10 |  | P58 7 |
| ○ | GB-102 | 2P2E 60A | | | 21,900 | 30 | 100-200 | 100AF | AC110V 10,000A AC220V 7,500A | 5 |  | P58 8 |
| ○ | | 2P2E 75A | | | | | | | | | | |
| ○ | | 2P2E 100A | | | | | | | | | | |
| ○ | GB-122C | 2P2E 125A | | | 21,900 | 30・50/100/200 切替 | 100-200 | 125AF | AC110V 10,000/10,000A AC220V 7,500/7,500A | 5 |  | P58 8 |
| ○ | GB-222C | 2P2E 150A | | | 40,300 | 30・50/100/200 切替 | 100・200 | 225AF | AC110V 23,000/20,000A AC220V 16,000/15,000A | 1 |  | P59 9 |
| ○ | | 2P2E 175A | | | | | | | | | | |
| ○ | | 2P2E 200A | | | | | | | | | | |
| ○ | | 2P2E 225A | | | | | | | | | | |

注　① ○標準品　② ●受注品(納期2～3週間)　③ ◉受注品(納期1～3ヶ月)　④ 定格しゃ断電流〈非対称/対称〉

## ハンドルキャップ

| 受注区分 | 品名 | | | 標準価格(円) | 備考 | |
|---|---|---|---|---|---|---|
| ▲ | ハンドルキャップ | | | 120 | GT-2C, GT-31C, GT-3, GB-1E, GB-2C, GB-3・1C, のハンドルにプラスチック製のカバーをかぶせて，手動によるハンドルの操作をロックします。 | 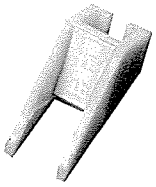 |

注　① ▲受注仕様品(本社在庫)

# 漏電しゃ断器（3P）

## OC付　過負荷・短絡保護兼用

GBシリーズ

| 受注区分 | 品名 | 極数・素子・容量 | | | 標準価格（円） | 感度電流（mA） | 電圧（V） | フレーム | 定格しゃ断電流 | 一梱入数 | | 寸法図番号 |
|---|---|---|---|---|---|---|---|---|---|---|---|---|
| ○ | GB-3・1C | 3P2E　30A | | | 8,190 | 15・30 | 100/200 | 30AF | AC110/220V 1,500A | 20 | 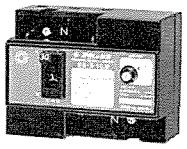 | P57 4 |
| ○ | GB-3MC | 3P3E　1.3A～30A | | | 10,050 | 15・30 | (100/200) 200 | 30AF | AC220V 2,500A | 20 | 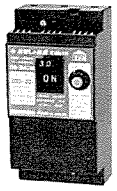 | P57 6 |
| ○ | GB-33C | 3P3E　30A | | | 9,850 | 15・30 | (100/200) 200 | 30AF | AC220V 2,500A | 20 |  | P57 6 |
| ● | GB-53 | 3P3E　15A | | | 11,600 | 15・30 | (100/200) 200・◉415 | 50AF | AC220V 2,500A AC415V 1,500A | 10 |  | P57 5 |
| ● | | 3P3E　20A | | | | | | | | | | |
| ○ | | 3P3E　30A | | | | 15・30・100 | | | | | | |
| ○ | | 3P3E　40A | | | | | | | | | | |
| ○ | | 3P3E　50A | | | | | | | | | | |
| ○ | GB-63H | 3P3E　15A | | | 12,800 | 30 | (100/200) 200・◉415 | 60AF | AC220V 2,500A AC415V 2,500A | 10 |  | P58 7 |
| ○ | | 3P3E　20A | | | | | | | | | | |
| ○ | | 3P3E　30A | | | | | | | | | | |
| ○ | | 3P3E　40A | | | | 30・100 | | | | | | |
| ○ | | 3P3E　50A | | | | 15・30・100 | | | | | | |
| ○ | | 3P3E　60A | | | | | | | | | | |
| ○ | GB-73 | 3P3E　75A | | | 17,400 | 15・30・100 | (100/200) 200・◉415 | 75AF | AC220V 5,000A AC415V 2,500A | 10 |  | P58 7 |
| ○ | GB-103 | 3P3E　50A | | | 22,900 | 30 | (100/200) 200・◉415 | 100AF | AC220V 7,500A AC415V 5,000A | 5 |  | P58 8 |
| ○ | | 3P3E　60A | | | | 15・30・100・200 | | | | | | |
| ○ | | 3P3E　75A | | | | | | | | | | |
| ○ | | 3P3E　100A | | | | | | | | | | |
| ○ | GB-123C | 3P3E　125A | | | 22,900 | 30・50/100/200 切替 | (100/200) 200・◉415 | 125AF | AC220V 7,500/7,500A AC415V 5,000/5,000A | 5 | 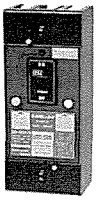 | P58 8 |

注　① ○標準品　② ●受注品（納期2～3週間）　③ ◉受注品（納期1～3ヶ月）　④ 定格しゃ断電流〈非対称/対称〉　⑤ 100/200V表示は単相3線式回路での200V使用を示します。

# 漏電しゃ断器（3P）

## OC付　過負荷・短絡保護兼用

GBシリーズ

| 受注区分 | 品名 | 極数・素子・容量 | | | 標準価格（円） | 感度電流（mA） | 電圧（V） | フレーム | 定格しゃ断電流 | 一梱入数 | | 寸法図番号 |
|---|---|---|---|---|---|---|---|---|---|---|---|---|
| ○ | GB-223C | 3P3E 150A | | | 42,100 | 30・50/100/200 切替 | (100/200) 200・●415 | 225AF | AC220V 16,000/15,000A AC415V 10,000/10,000A | 1 |  | P59 9 |
| ○ | | 3P3E 175A | | | | | | | | | | |
| ○ | | 3P3E 200A | | | | | | | | | | |
| ○ | | 3P3E 225A | | | | | | | | | | |
| ○ | GB-253 | 3P3E 250A | | | 46,000 | 30・100/200/500 切替 | 200・●415 | 250AF | AC220V 35,000/30,000A AC415V 16,000/15,000A | 1 |  | P59 10 |
| ○ | GB-403C | 3P3E 300A | | | 82,800 | 30・100/200/500 切替 | 200・●415 | 400AF | AC220V 35,000/30,000A AC415V 16,000/15,000A | 1 |  | P60 11 |
| ○ | | 3P3E 400A | | | 97,500 | | | | | | | |
| ● | GB-603H | 3P3E 500A | | | 190,000 | 100/200/500 切替 | 200/415 切替 | 600AF | AC220V 40,000/35,000A AC415V 20,000/18,000A | 1 | 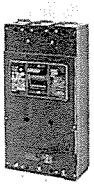 | P60 12 |
| ● | | 3P3E 600A | | | | | | | | | | |
| ● | LGB-603H | 3P3E 500A | | | 266,000 | 30・200 | 200・415 | 600AF | AC220V 50,000/42,000A AC415V 25,000/22,000A | 1 | 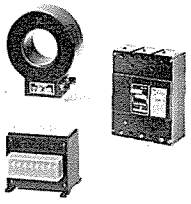 | |
| ● | | 3P3E 600A | | | | | | | | | | |
| ● | LGB-803F | 3P3E 800A | | | 516,000 | 200 | 200・415 | 800AF | AC220V 100/85KA AC415V 40/35KA | 1 | 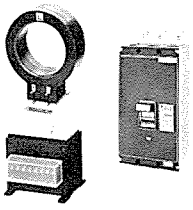 | |
| ● | LGB-1003F | 3P3E 1,000A | | | 729,000 | 200 | 200・415 | 1,000AF | AC220V 100/85KA AC415V 40/35KA | 1 | 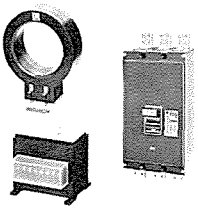 | |
| ● | LGB-1203F | 3P3E 1,200F | | | 796,000 | 200 | 200・415 | 1,200AF | AC220V 100/85KA AC415V 40/35KA | 1 | 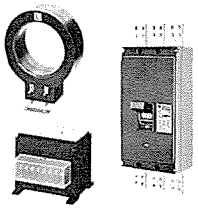 | |

注 ① ○標準品　② ●受注品（納期2～3週間）　③ ◉受注品（納期1～3ヶ月）　④ 定格しゃ断電流〈非対称/対称〉　⑤ 100/200V表示は単相3線式回路での200V使用を示します。

# 漏電しゃ断器（4P）

## OC付　過負荷・短絡保護兼用

4極シリーズ

| 受注区分 | 品名 | 極数・素子・容量 | | | 標準価格（円） | 感度電流（mA） | 電圧（V） | フレーム | 定格しゃ断電流 | 一梱入数 | | 寸法図番号 |
|---|---|---|---|---|---|---|---|---|---|---|---|---|
| ◉ | GB-54 | 4P3E 15A | | | 68,900 | 30 | 415 | 50AF | AC415V 50/42KA | 1 | 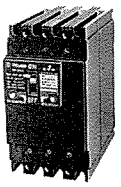 | P61 13 |
| ◉ | | 4P3E 20A | | | | | | | | | | |
| ◉ | | 4P3E 30A | | | | | | | | | | |
| ◉ | | 4P3E 50A | | | | | | | | | | |
| ◉ | GB-104 | 4P3E 60A | | | 122,000 | 30 | 415 | 100AF | AC415V 50/42KA | 1 | 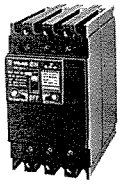 | P61 14 |
| ◉ | | 4P3E 75A | | | | | | | | | | |
| ◉ | | 4P3E 100A | | | | | | | | | | |
| ◉ | GB-224 | 4P3E 125A | | | 179,000 | 30 | 415 | 225AF | AC415V 30/25KA | 1 |  | P61 15 |
| ◉ | | 4P3E 150A | | | | | | | | | | |
| ◉ | | 4P3E 200A | | | | | | | | | | |
| ◉ | | 4P3E 225A | | | | | | | | | | |
| ◉ | GB-404 | 4P3E 300A | | | 352,000 | 30 | 415 | 400AF | AC415V 40/35KA | 1 |  | P61 16 |
| ◉ | | 4P3E 400A | | | | | | | | | | |
| ◉ | GB-804 | 4P3E 800A | | | 799,000 | 100/200/500 切替 | 415 | 800AF | AC415V 40/35KA | 1 |  | P62 17 |
| ◉ | GB-1004 | 4P3E1,000A | | | 1,343,000 | 100/200/500 切替 | 415 | 1,000AF | AC415V 40/35KA | 1 |  | P62 18 |

注　① ○標準品　② ●受注品（納期2～3週間）　③ ◉受注品（納期1～3ヶ月）　④ 定格しゃ断電流〈非対称/対称〉

## しゃ断警報ブザ内装漏電しゃ断器（3P）

**OC付　過負荷・短絡・漏電保護兼用**　　特殊機能シリーズ

| 受注区分 | 品名 | 極数・素子・容量 | | | 標準価格（円） | 感度電流（mA） | 電圧（V） | フレーム | 定格しゃ断電流 | 一梱入数 | | 寸法図番号 |
|---|---|---|---|---|---|---|---|---|---|---|---|---|
| ● | GB-63A | 3P3E　15A | | | 15,900 | 15・30 | (100/200) 200 | 60AF | AC220V 2,500A | 10 |  | P58 7 |
| ● | | 3P3E　20A | | | | | | | | | | |
| ● | | 3P3E　30A | | | | | | | | | | |
| ● | | 3P3E　40A | | | | | | | | | | |
| ● | | 3P3E　50A | | | | | | | | | | |
| ● | | 3P3E　60A | | | | | | | | | | |
| ● | GB-73A | 3P3E　75A | | | 20,500 | 30 | (100/200) 200 | 75AF | AC220V 5,000A | 10 |  | P58 7 |

注　① ○標準品　② ●受注品（納期2～3週間）　③ ◉受注品（納期1～3ヶ月）　④ 100/200V表示は単相3線式回路での200V使用を示します。

## 外部操作ハンドル

外部操作ハンドルをご注文いただく場合には，次の順序で品番を決定してご注文ください。

しゃ断器の種類 → 外部操作ハンドルの仕様 → 品番指定発注

（例）GB-54 ～ LGB-1203F

●扉インターロック付
●ハンドル・扉インターロック付
表面取付形
裏面取付形

（例）H4-FD　H6B-FD　H6S-FID　H8B-FID

品番はこの表により決定してください

| 漏電しゃ断器 | 外部操作ハンドル 扉インターロック付 表面取付形 | 扉インターロック付 裏面取付形 | 価格（円） | | 標準価格 | ハンドル・扉インターロック付 表面取付形 | ハンドル・扉インターロック付 裏面取付形 | 価格（円） | | 標準価格 | 備考 | |
|---|---|---|---|---|---|---|---|---|---|---|---|---|
| GB-54<br>GB-104<br>GB-224 | H3-FD | H3B-FD | 別途ご相談ください | | | H3-FID | H3B-FID | 別途ご相談ください | | | ●S記号のある品番は短いハンドルタイプです。<br>●扉インターロック解錠装置付の場合は，各品番ともDがDOになります。 | 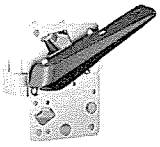 P24 10 |
| GB-62H<br>GB-63H<br>GB-72<br>GB-73<br>GB-102<br>GB-103<br>GB-122C<br>GB-123C<br>GB-222C<br>GB-223C<br>GB-253<br>GB-403C | H4-FD | H4B-FD | | | 5,090 | H4-FID | H4B-FID | | | | | |
| GB-603H<br>GB-404<br>GB-804<br>GB-1004<br>LGB-603H<br>LGB-803F<br>LGB-1003F<br>LGB-1203F | H6-FD<br>H6SB-FD | H6B-FD<br>H6SB-FD | | | 8,620 | H6-FID<br>H6S-FID | H6B-FID<br>H6SB-FID | | | | | 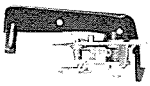 |

## 端子カバー

（注）GB-52S，GB-54，GB-104については別途ご相談ください。

| 該当器種 | | | 標準価格（円） | | 寸法図番号 |
|---|---|---|---|---|---|
| GB-403C | | | 1,200 | 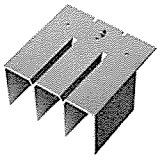 | P23 7 |
| GB-603H<br>LGB-603H<br>LGB-803F<br>LGB-1003F<br>LGB-1203F | | | 4,700 | | |

## BOX入り漏電しゃ断器

### 鉄製BOX入り

携帯・防塵シリーズ

| 受注区分 | 品名 | | | | 標準価格(円) | 備考 | 一梱入数 | | 寸法図番号 |
|---|---|---|---|---|---|---|---|---|---|
| ○ | **GB-D63** | | | | 21,000 | GB-63H防じんボックス入<br>内装の容量については<br>P48を参照下さい。 | 1 | 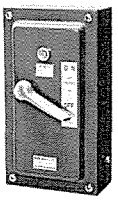 | P62 19 |
| ○ | **GB-D123** | | | | 45,400 | GB-103<br>GB-123C 防じん<br>ボックス入<br>内装の容量については<br>P48を参照下さい。 | 1 | 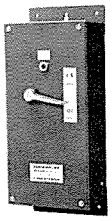 | P62 20 |

注　① ○標準品　② ●受注品(納期2～3週間)　③ ◉受注品(納期1～3ヶ月)

## BOX入り漏電しゃ断器

### ポータブル形

携帯・防塵シリーズ

| 受注区分 | 品名 | 極数・素子・容量 | | | 標準価格(円) | 感度電流(mA) | 電圧(V) | 電源側差込ゴムプラグ | 負荷側コンセント | 一梱入数 | | 寸法図番号 |
|---|---|---|---|---|---|---|---|---|---|---|---|---|
| ○ | **GB-P32-1** | OC付<br>2P1E　15A | | | 16,800 | 15 | 100 | 2P接地極付<br>(125V・15A) | 2P接地極付<br>(125V・15A)×4 | 1 | 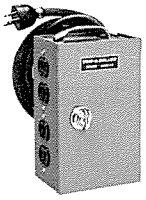 | P63 21 |
| ○ | **GB-P32-2** | OC付<br>2P2E　15A | | | 16,800 | | 100-100/200 | 2P接地極付<br>(250V・15A) | 2P接地極付<br>(250V・15A)×4 | | | |
| ○ | **GB-P32W-1** | OC付<br>2P1E　15A | | | 22,500 | 15 | 100 | 2P接地極付<br>(125V・15A) | 2P接地極付<br>(125V・15A)×2 | 1 | 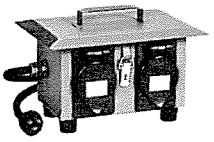 | P63 22 |
| ○ | **GB-P32W-2** | OC付<br>2P2E　15A | | | 22,500 | | 100-100/200 | 2P接地極付<br>(250V・15A) | 2P接地極付<br>(250V・15A)×2 | | | |
| ○ | **GB-P63W** | OC付<br>3P3E　30A | | | 33,100 | 30 | 200 | 3P接地極付<br>(250V・30A) | 3P接地極付<br>(250V・20A)×2 | 1 | 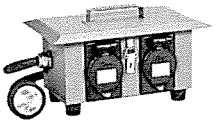 | P63 23 |

注　① ○標準品　② ●受注品(納期2～3週間)　③ ◉受注品(納期1～3ヶ月)　④ 100/200V表示は単相3線式回路での200V使用を示します。

## BOX入り漏電しゃ断器

### プラスチック製BOX入り

自動販売機・仮設工事現場用シリーズ

| 受注区分 | 品名 | 極数・素子・容量 | | | 標準価格(円) | 感度電流(mA) | 電圧(V) | 用途 | 一梱入数 | |
|---|---|---|---|---|---|---|---|---|---|---|
| ○ | **GB-P** | OC付<br>2P1E　20A | | | 8,460 | 15 | 100 | 仮設工事現場用<br>コンセント付<br>漏電しゃ断器ボックス | 8 | |
| ○ | **GT-P** | OCなし<br>2P　30A | | | 7,570 | 15 | 100 | 自動販売機用<br>コンセント付<br>漏電しゃ断器ボックス | 8 | |
| ○ | **GT-PC** | OCなし<br>2P　30A | | | 7,930 | 15 | 100 | 自動販売機用<br>コンセント付<br>漏電しゃ断器ボックス | 8 | |
| ○ | **GT-PK** | OCなし<br>2P　30A<br>ブレーカ<br>2P1E20A×2 | | | 10,600 | 15 | 100 | 仮設工事現場用<br>コンセント付<br>漏電しゃ断器ボックス | 8 | |

注　① ○標準品　② ●受注品(納期2～3週間)　③ ◉受注品(納期1～3ヶ月)

## コンセント付漏電しゃ断器

### OCなし　漏電保護専用

| 受注区分 | 品名 | 極数・素子・容量 | | | 標準価格(円) | 感度電流(mA) | 電圧(V) | フレーム | 定格短時間電流 | 一梱入数 | | 寸法図番号 |
|---|---|---|---|---|---|---|---|---|---|---|---|---|
| ○ | **GT-X1** | 2P　15A | | | 5,540 | 15 | 100 | 15AF | 1,500A | 20 | | P63 25 |

注　① ○標準品　② ●受注品(納期2～3週間)　③ ◉受注品(納期1～3ヶ月)

## 機器組込用漏電しゃ断器（ブザ音によるしゃ断警報）

### OCなし　漏電保護専用

| 受注区分 | 品名 | 極数・素子・容量 | | | 標準価格(円) | 感度電流(mA) | 電圧(V) | フレーム | 備考 | 一梱入数 | | |
|---|---|---|---|---|---|---|---|---|---|---|---|---|
| ○ | **GR-10** | 2P　7A | | | 6,690 | 15 | 100 | 7AF | 電源側<br>プラグ付<br>キャブタイヤ<br>ケーブル<br>負荷側<br>キャブタイヤ<br>ケーブル | 30 | | P63 26 |

注　① ○標準品　② ●受注品(納期2～3週間)　③ ◉受注品(納期1～3ヶ月)

## 裏面形漏電しゃ断器（2P）OC付　過負荷・短絡保護兼用

| 受注区分 | 品名 | 極数・素子・容量 | | | 標準価格(円) | 感度電流(mA) | 電圧(V) | フレーム | 定格しゃ断電流 | 一梱入数 | 寸法図番号 |
|---|---|---|---|---|---|---|---|---|---|---|---|
| ● | GB-62H | 2P2E 15A | | | 13,300 | 30 | 100-200 | 60AF | AC 110V 2,500A<br>AC 220V 2,500A | 1 | P58 7 |
| ● | | 2P2E 20A | | | | | | | | | |
| ● | | 2P2E 30A | | | | | | | | | |
| ● | | 2P2E 40A | | | | | | | | | |
| ● | | 2P2E 50A | | | | | | | | | |
| ● | | 2P2E 60A | | | 13,820 | 15・30 | | | | | |
| ● | GB-72 | 2P2E 75A | | | 19,040 | 15・30 | 100-200 | 75AF | AC 110V 5,000A<br>AC 220V 5,000A | 1 | P58 7 |
| ● | GB-102 | 2P2E 60A | | | 24,740 | 30 | 100-200 | 100AF | AC 110V 10,000A<br>AC 220V 7,500A | 1 | P58 8 |
| ● | | 2P2E 75A | | | | | | | | | |
| ● | | 2P2E 100A | | | | | | | | | |
| ● | GB-122C | 2P2E 125A | | | 25,580 | 30・50/100/200 切替 | 100-200 | 125AF | AC 110V 10,000/10,000A<br>AC 220V 7,500/7,500A | 1 | P58 8 |
| ● | GB-222C | 2P2E 150A | | | 44,940 | 30・50/100/200 切替 | 100・200 | 225AF | AC 110V 23,000/20,000A<br>AC 220V 16,000/15,000A | 1 | P59 9 |
| ● | | 2P2E 175A | | | | | | | | | |
| ● | | 2P2E 200A | | | | | | | | | |
| ● | | 2P2E 225A | | | | | | | | | |

## 裏面形漏電しゃ断器（3P）OC付　過負荷・短絡保護兼用

| | | | | | | | | | | | |
|---|---|---|---|---|---|---|---|---|---|---|---|
| ● | GB-63H | 3P3E 15A | | | 14,600 | 30 | (100/200) 200・●415 | 60AF | AC 220V 2,500A<br>AC 415V 2,500A | 1 | P58 7 |
| ● | | 3P3E 20A | | | | | | | | | |
| ● | | 3P3E 30A | | | | | | | | | |
| ● | | 3P3E 40A | | | | 30・100 | | | | | |
| ● | | 3P3E 50A | | | | 15・30・100 | | | | | |
| ● | | 3P3E 60A | | | 15,380 | | | | | | |
| ● | GB-73 | 3P3E 75A | | | 20,760 | 15・30・100 | (100/200) 200・●415 | 75AF | AC 220V 5,000A<br>AC 415V 2,500A | 1 | P58 7 |
| ● | GB-103 | 3P3E 50A | | | 27,160 | 30 | (100/200) 200・●415 | 100AF | AC 220V 7,500A<br>AC 415V 5,000A | 1 | P58 8 |
| ● | | 3P3E 60A | | | | 15・30・100・200 | | | | | |
| ● | | 3P3E 75A | | | | | | | | | |
| ● | | 3P3E 100A | | | | | | | | | |
| ● | GB-123C | 3P3E 125A | | | 28,420 | 30・50/100/200 切替 | (100/200) 200・●415 | 125AF | AC 220V 7,500/7,500A<br>AC 415V 5,000/5,000A | 1 | P58 8 |
| ● | GB-223C | 3P3E 150A | | | 49,480 | 30・50/100/200 切替 | (100/200) 200・●415 | 225AF | AC 220V 16,000/15,000A<br>AC 415V 10,000/10,000A | 1 | P59 9 |
| ● | | 3P3E 175A | | | | | | | | | |
| ● | | 3P3E 200A | | | | | | | | | |
| ● | | 3P3E 225A | | | | | | | | | |
| ● | GB-253 | 3P3E 250A | | | 53,620 | 30・100/200/500 切替 | 200・●415 | 250AF | AC 220V 35,000/30,000A<br>AC 415V 16,000/15,000A | 1 | P59 10 |
| ● | GB-403C | 3P3E 300A | | | 99,300 | 30・100/200/500 切替 | 200・●415 | 400AF | AC 220V 35,000/30,000A<br>AC 415V 16,000/15,000A | 1 | P60 11 |
| ● | | 3P3E 400A | | | 114,000 | | | | | | |
| ● | GB-603H | 3P3E 500A | | | 213,400 | 100/200/500 切替 | 200/415 切替 | 600AF | AC 220V 40,000/35,000A<br>AC 415V 20,000/18,000A | 1 | P60 12 |
| ● | | 3P3E 600A | | | | | | | | | |
| ● | LGB-603H | 3P3E 500A | | | 291,200 | 30・200 | 200・415 | 600AF | AC 220V 50,000/42,000A<br>AC 415V 25,000/22,000A | 1 | |
| ● | | 3P3E 600A | | | | | | | | | |
| ● | LGB-803F | 3P3E 800A | | | 544,800 | 200 | 200・415 | 800AF | AC 220V 100/85KA<br>AC 415V 40/35KA | 1 | |
| ● | LGB-1003F | 3P3E1,000A | | | 772,200 | 200 | 200・415 | 1,000AF | AC 220V 100/85KA<br>AC 415V 40/35KA | 1 | |
| ● | LGB-1203F | 3P3E1,200A | | | 875,200 | 200 | 200・415 | 1,200AF | AC 220V 100/85KA<br>AC 415V 40/35KA | 1 | |

注 ① ○標準品　② ●受注品(納期2～3週間)　③ ◉受注品(納期1～3ケ月)　④ 定格しゃ断電流〈非対称/対称〉　⑤ 100/200V表示は単相3線式回路での200V使用を示します。

## 裏面形漏電しゃ断器（4P）OC付　過負荷・短絡保護兼用

| 受注区分 | 品名 | 極数・素子・容量 | | | 標準価格(円) | 感度電流(mA) | 電圧(V) | フレーム | 定格しゃ断電流 | 一梱入数 |
|---|---|---|---|---|---|---|---|---|---|---|
| ◉ | GB-54 | 4P3E 15A | | | 71,400 | 30 | 415 | 50AF | AC415V 50/42KA | 1 |
| ◉ | | 4P3E 20A | | | | | | | | |
| ◉ | | 4P3E 30A | | | | | | | | |
| ◉ | | 4P3E 50A | | | | | | | | |
| ◉ | GB-104 | 4P3E 60A | | | 127,820 | 30 | 415 | 100AF | AC415V 50/42KA | 1 |
| ◉ | | 4P3E 75A | | | | | | | | |
| ◉ | | 4P3E 100A | | | | | | | | |
| ◉ | GB-224 | 4P3E 125A | | | 192,000 | 30 | 415 | 225AF | AC220V 100/85KA<br>AC415V 30/25KA | 1 |
| ◉ | | 4P3E 150A | | | | | | | | |
| ◉ | | 4P3E 200A | | | | | | | | |
| ◉ | | 4P3E 225A | | | | | | | | |
| ◉ | GB-404 | 4P3E 300A | | | 370,000 | 30 | 415 | 400AF | AC220V 100/85KA<br>AC415V 40/35KA | 1 |
| ◉ | | 4P3E 400A | | | | | | | | |
| ◉ | GB-804 | 4P3E 800A | | | 831,600 | 100/200/500 切替 | 415 | 800AF | AC220V 100/85KA<br>AC415V 40/35KA | 1 |
| ◉ | GB-1004 | 4P3E 1,000A | | | 1,394,200 | 100/200/500 切替 | 415 | 1,000AF | AC220V 100/85KA<br>AC415V 40/35KA | 1 |

## 埋込形漏電しゃ断器（2P）OC付　過負荷・短絡保護兼用

| | | | | | | | | | | | 寸法図番号 |
|---|---|---|---|---|---|---|---|---|---|---|---|
| ● | GB-62H | 2P2E 15A | | | 17,040 | 30 | 100-200 | 60AF | AC110V 2,500A<br>AC220V 2,500A | 1 | P58 7 |
| ● | | 2P2E 20A | | | | | | | | | |
| ● | | 2P2E 30A | | | | | | | | | |
| ● | | 2P2E 40A | | | | | | | | | |
| ● | | 2P2E 50A | | | | | | | | | |
| ● | | 2P2E 60A | | | 17,560 | 15・30 | | | | | |
| ● | GB-72 | 2P2E 75A | | | 22,780 | 15・30 | 100-200 | 75AF | AC110V 5,000A<br>AC220V 5,000A | 1 | P58 7 |
| ● | GB-102 | 2P2E 50A | | | 29,360 | 30 | 100-200 | 100AF | AC110V 10,000A<br>AC220V 7,500A | 1 | P58 8 |
| ● | | 2P2E 60A | | | | | | | | | |
| ● | | 2P2E 75A | | | | | | | | | |
| ● | | 2P2E 100A | | | | | | | | | |
| ● | GB-122C | 2P2E 125A | | | 30,200 | 30・50/100/200 切替 | 100-200 | 125AF | AC110V 10,000/10,000A<br>AC220V 7,500/7,500A | 1 | P58 8 |
| ● | GB-222C | 2P2E 150A | | | 51,040 | 30・50/100/200 切替 | 100・200 | 225AF | AC110V 23,000/20,000A<br>AC220V 16,000/15,000A | 1 | P59 9 |
| ● | | 2P2E 175A | | | | | | | | | |
| ● | | 2P2E 200A | | | | | | | | | |
| ● | | 2P2E 225A | | | | | | | | | |

## 埋込形漏電しゃ断器（3P）OC付　過負荷・短絡保護兼用

| | | | | | | | | | | | |
|---|---|---|---|---|---|---|---|---|---|---|---|
| ● | GB-63H | 3P3E 15A | | | 18,340 | 30 | (100/200)<br>200<br>・<br>●415 | 60AF | AC220V 2,500A<br>AC415V 2,500A | 1 | P58 7 |
| ● | | 3P3E 20A | | | | | | | | | |
| ● | | 3P3E 30A | | | | | | | | | |
| ● | | 3P3E 40A | | | | 30・100 | | | | | |
| ● | | 3P3E 50A | | | | 15・30・100 | | | | | |
| ● | | 3P3E 60A | | | 19,120 | | | | | | |
| ● | GB-73 | 3P3E 75A | | | 24,500 | 15・30・100 | (100/200)<br>200<br>・<br>●415 | 75AF | AC220V 5,000A<br>AC415V 2,500A | 1 | P58 7 |

注 ① ○標準品　② ●受注品(納期2～3週間)　③ ◉受注品(納期1～3ヶ月)　④ 定格しゃ新電流〈非対称/対称〉　⑤ 100/200V表示は単相3線式回路での200V使用を示します。

## 埋込形漏電しゃ断器（3P）OC付　過負荷・短絡保護兼用

| 受注区分 | 品名 | 極数・素子・容量 | | | 標準価格(円) | 感度電流(mA) | 電圧(V) | フレーム | 定格しゃ断電流 | 一梱入数 | 寸法図番号 |
|---|---|---|---|---|---|---|---|---|---|---|---|
| ● | GB-103 | 3P3E 50A | | | 31,780 | 30 | (100/200) 200 ・ ●415 | 100AF | AC220V 7,500A<br>AC415V 5,000A | | P58 8 |
| ● | | 3P3E 60A | | | | 15 ・ 30 ・ 100 ・ 200 | | | | | |
| ● | | 3P3E 75A | | | | | | | | | |
| ● | | 3P3E 100A | | | | | | | | | |
| ● | GB-123C | 3P3E 125A | | | 33,040 | 30 ・ 50/100/200 切替 | (100/200) 200 ・ ●415 | 125AF | AC220V 7,500/7,500A<br>AC415V 5,000/5,000A | | P58 8 |
| ● | GB-223C | 3P3E 150A | | | 55,580 | 30 ・ 50/100/200 切替 | (100/200) 200 ・ ●415 | 225AF | AC220V 16,000/15,000A<br>AC415V 10,000/10,000A | | P59 9 |
| ● | | 3P3E 175A | | | | | | | | | |
| ● | | 3P3E 200A | | | | | | | | | |
| ● | | 3P3E 225A | | | | | | | | | |
| ● | GB-253 | 3P3E 250A | | | 60,820 | 30 ・ 100/200/500 切替 | 200 ・ ●415 | 250AF | AC220V 35,000/30,000A<br>AC415V 16,000/15,000A | | P59 10 |
| ● | GB-403C | 3P3E 300A | | | 106,500 | 30 ・ 100/200/500 切替 | 200 ・ ●415 | 400AF | AC220V 35,000/30,000A<br>AC415V 16,000/15,000A | | P60 11 |
| ● | | 3P3E 400A | | | 121,200 | | | | | | |
| ● | GB-603H | 3P3E 500A | | | 266,000 | 100/200/500 切替 | 200/415 切替 | 600AF | AC220V 40,000/35,000A<br>AC415V 20,000/18,000A | | P60 12 |
| ● | | 3P3E 600A | | | | | | | | | |
| ● | LGB-603H | 3P3E 500A | | | 304,400 | 30 ・ 200 | 200 ・ 415 | 600AF | AC220V 50,000/42,000A<br>AC415V 25,000/22,000A | | |
| ● | | 3P3E 600A | | | | | | | | | |
| ● | LGB-803F | 3P3E 800A | | | 558,700 | 200 | 200 ・ 415 | 800AF | AC220V 100/85KA<br>AC415V 40/35KA | | |
| ● | LGB-1003F | 3P3E 1,000A | | | 779,400 | 200 | 200 ・ 415 | 1,000AF | AC220V 100/85KA<br>AC415V 40/35KA | | |
| ● | LGB-1203F | 3P3E 1,200A | | | 917,200 | 200 | 200 ・ 415 | 1,200AF | AC220V 100/85KA<br>AC415V 40/35KA | | |

## 埋込形漏電しゃ断器（4P）OC付　過負荷・短絡保護兼用

| | | | | | | | | | | |
|---|---|---|---|---|---|---|---|---|---|---|
| ◉ | GB-54 | 4P3E 15A | | | 83,900 | 30 | 415 | 50AF | AC415V 50/42KA | 1 |
| ◉ | | 4P3E 20A | | | | | | | | |
| ◉ | | 4P3E 30A | | | | | | | | |
| ◉ | | 4P3E 50A | | | | | | | | |
| ◉ | GB-104 | 4P3E 60A | | | 140,000 | 30 | 415 | 100AF | AC415V 50/42KA | 1 |
| ◉ | | 4P3E 75A | | | | | | | | |
| ◉ | | 4P3E 100A | | | | | | | | |
| ◉ | GB-224 | 4P3E 125A | | | 208,600 | 30 | 415 | 225AF | AC220V 100/85KA<br>AC415V 30/25KA | 1 |
| ◉ | | 4P3E 150A | | | | | | | | |
| ◉ | | 4P3E 200A | | | | | | | | |
| ◉ | | 4P3E 225A | | | | | | | | |
| ◉ | GB-404 | 4P3E 300A | | | 440,300 | 30 | 415 | 400AF | AC220V 100/85KA<br>AC415V 40/35KA | 1 |
| ◉ | | 4P3E 400A | | | | | | | | |
| ◉ | GB-804 | 4P3E 800A | | | 905,000 | 100/200/500 切替 | 415 | 800AF | AC220V 100/85KA<br>AC415V 40/35KA | 1 |
| ◉ | GB-1004 | 4P3E 1,000A | | | 1,489,000 | 100/200/500 切替 | 415 | 1,000AF | AC220V 100/85KA<br>AC415V 40/35KA | 1 |

注　① ○標準品　② ●受注品(納期2～3週間)　③ ◉受注品(納期1～3ヶ月)　④ 定格しゃ断電流〈非対称/対称〉　⑤ 100/200V表示は単相3線式回路での200V使用を示します。

1 GT-Z・GB-Z

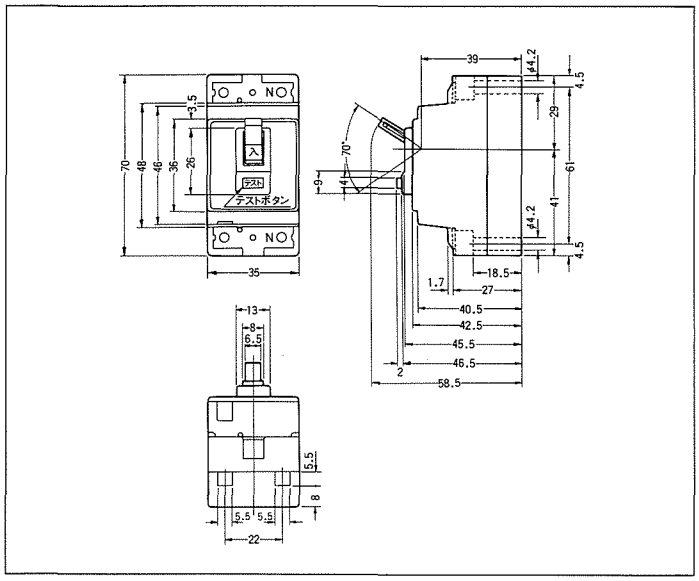


2 GT-1C・GT-2C・GB-2C

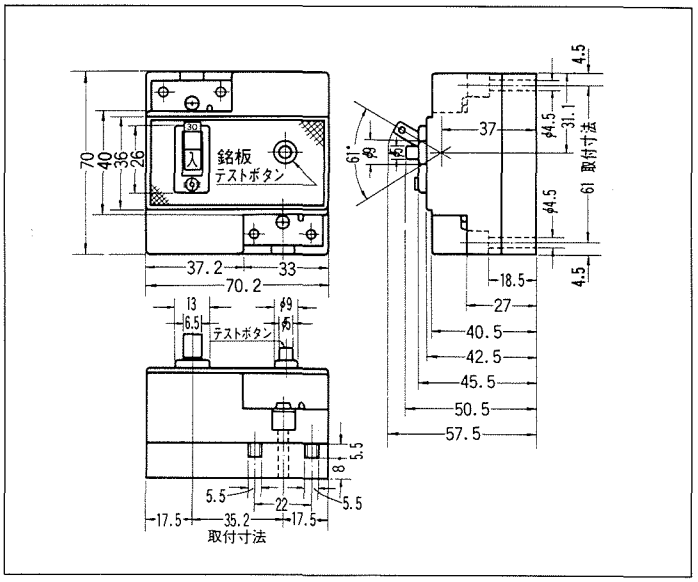


3 GT-3

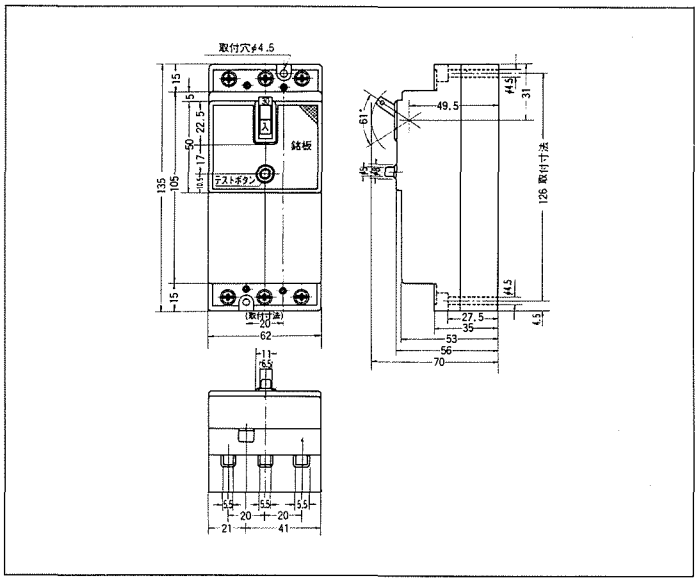


4 GT-31C・GB-3・1C

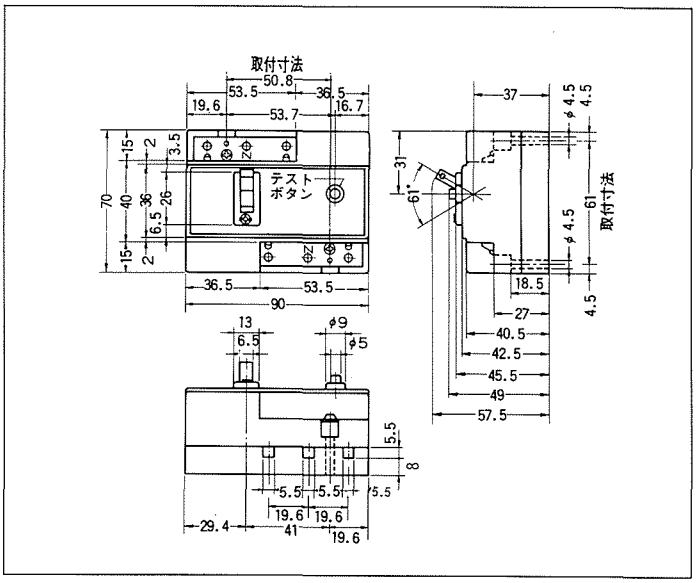


5 GT-63C・GB-52・GB-53

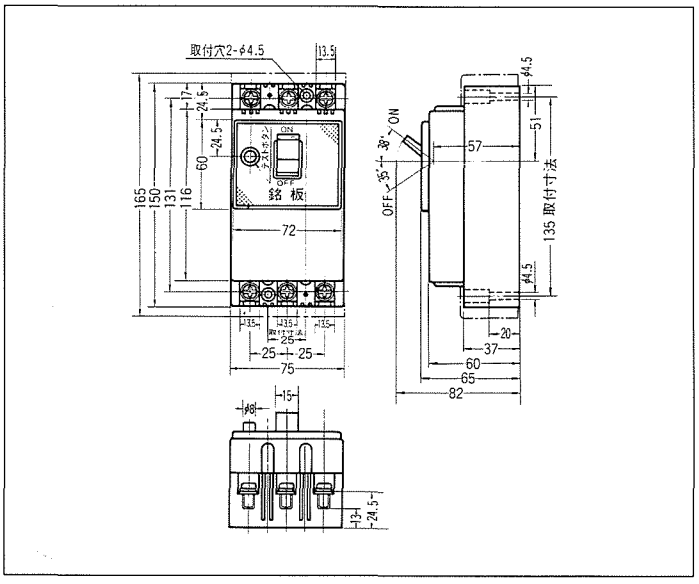


6 GB-3MC・GB-33C

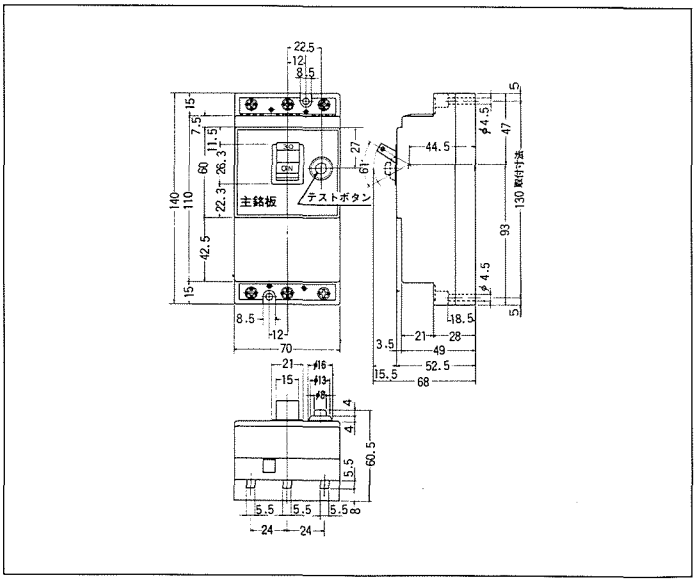

7 GB-62H・GB-63H・GB-72・GB-73・GB-63A・GB-73A

表面形

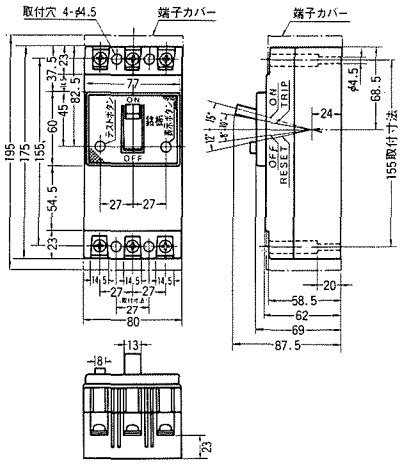


裏面形

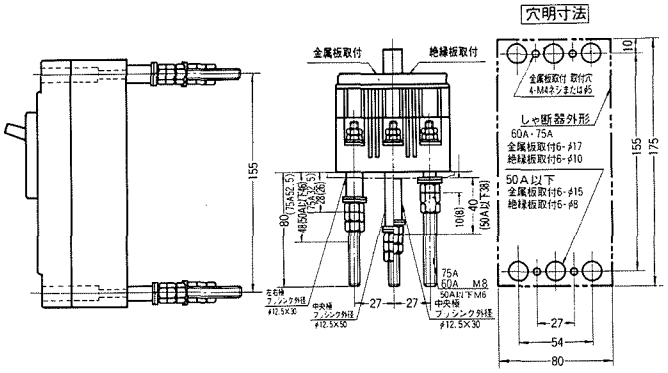


埋込形

(注) GB-63A・GB-73A型は製作できません。

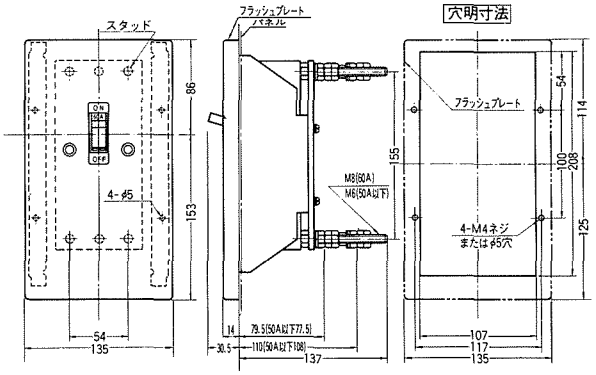


8 GB-102・GB-103・GB-122C・GB-123C

表面形

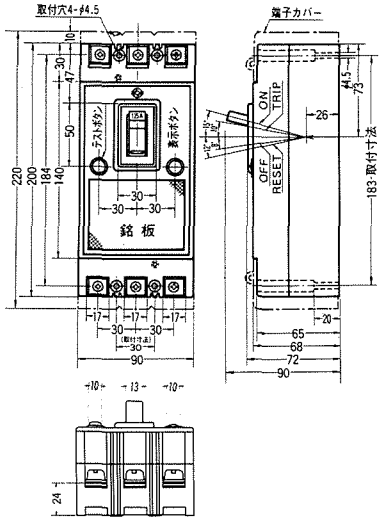


裏面形

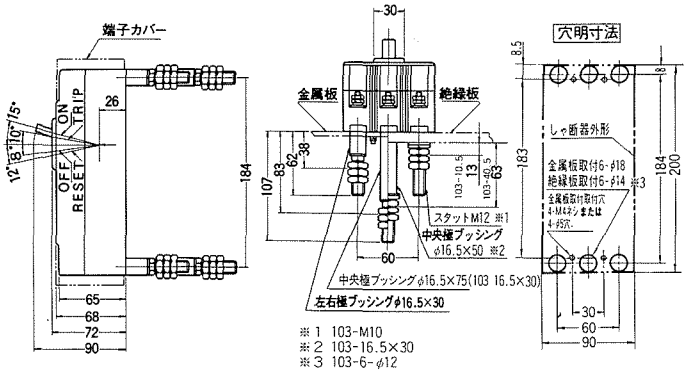


埋込形

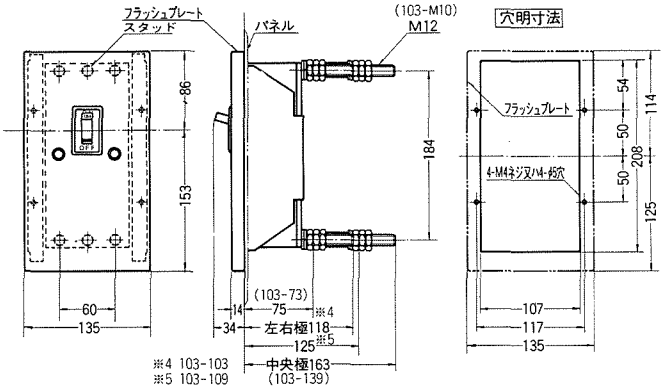

9 GB-222C・GB-223C

表面形

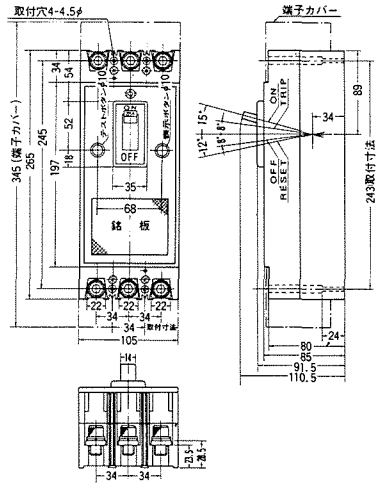


裏面形

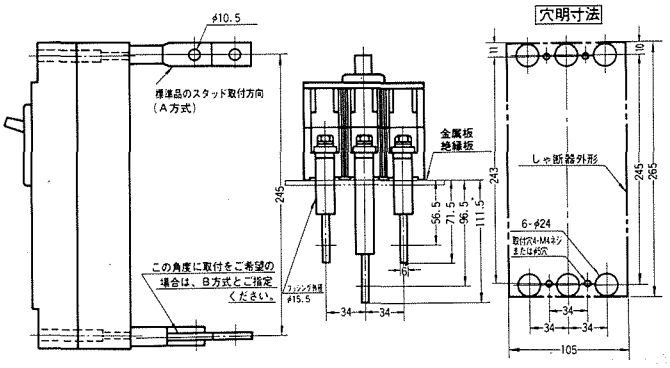


埋込形

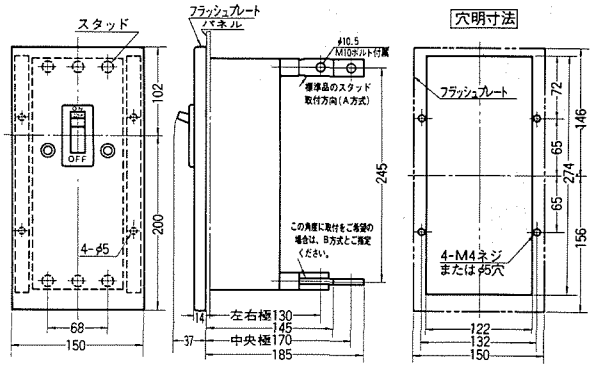


10 GB-253

表面形

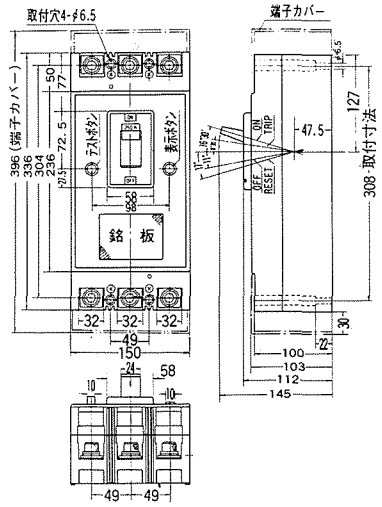


裏面形

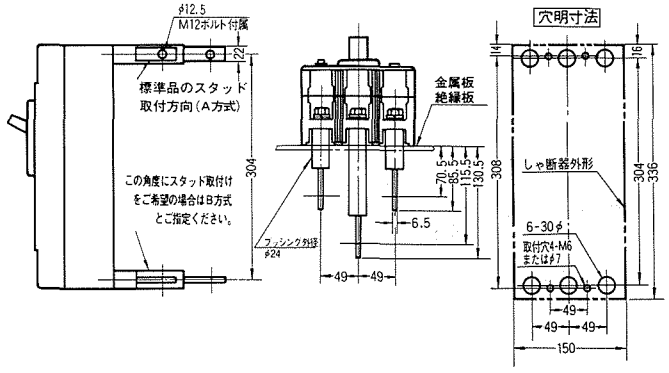


埋込形

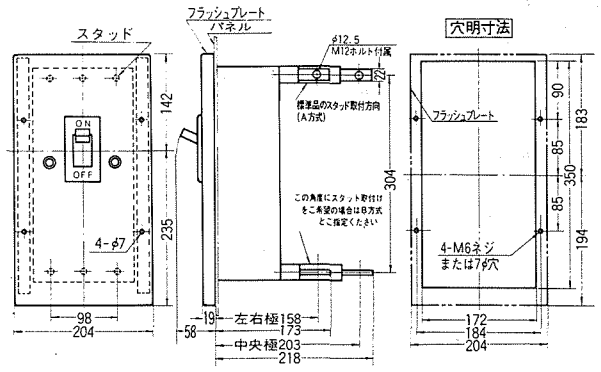

11 GB-403C

表面形

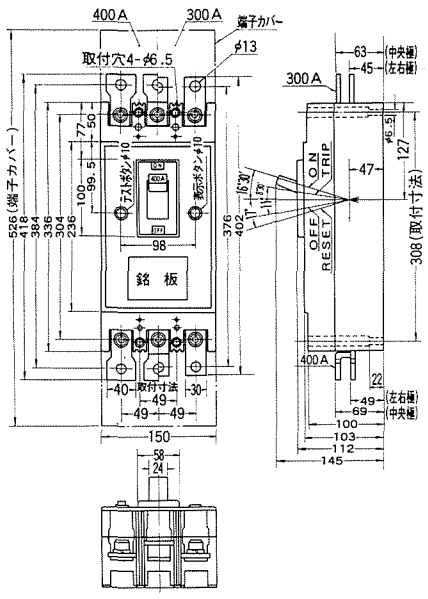


裏面形

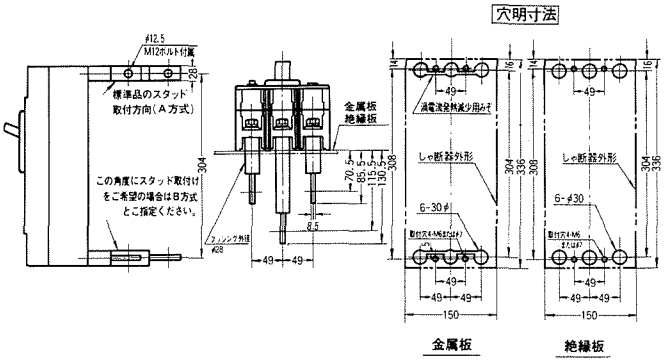


埋込形

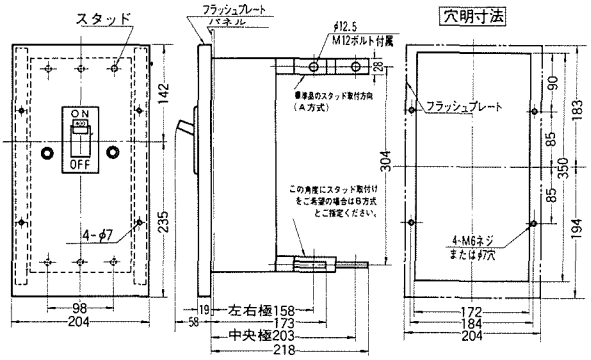


12 GB-603H

表面形

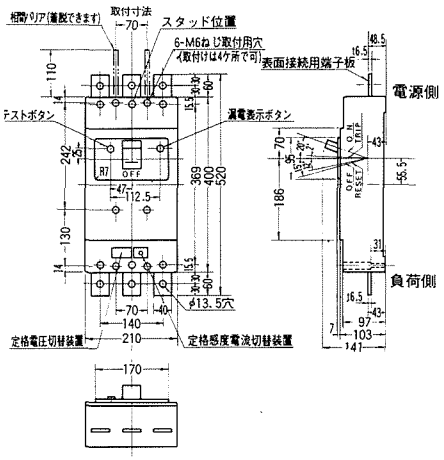


裏面形

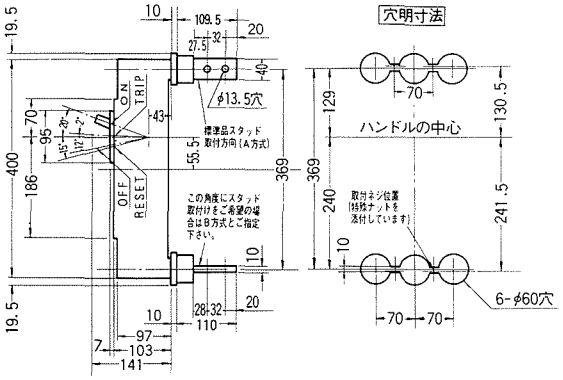


埋込形

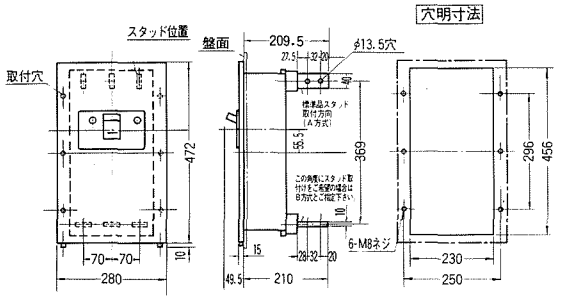

13 GB-54

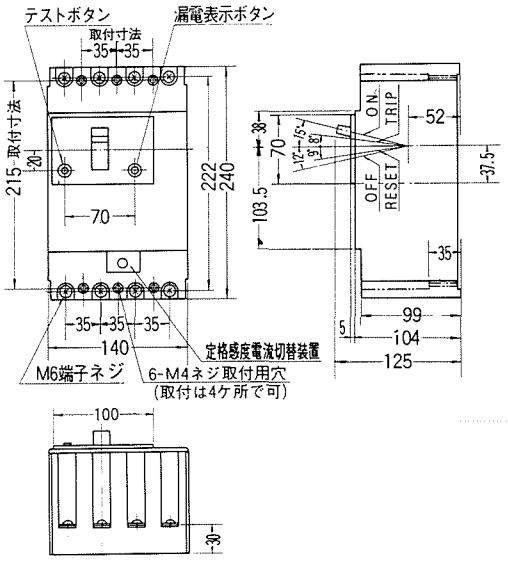


14 GB-104

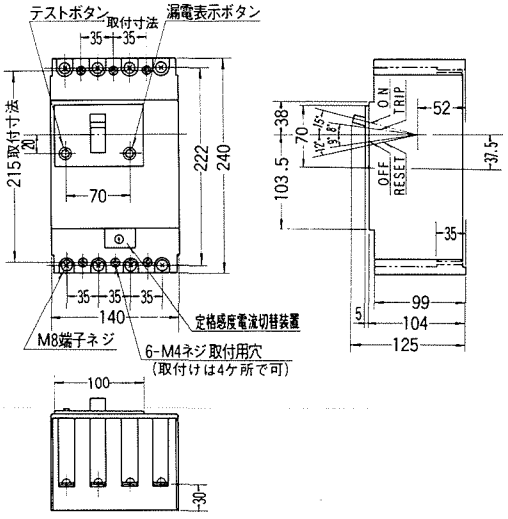


15 GB-224

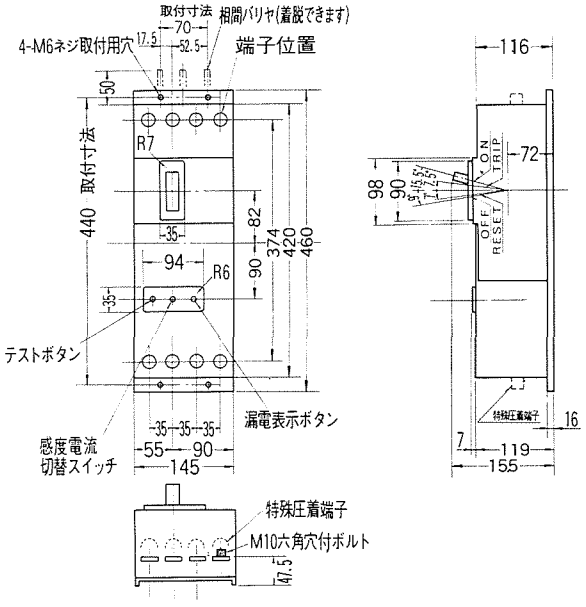


16 GB-404

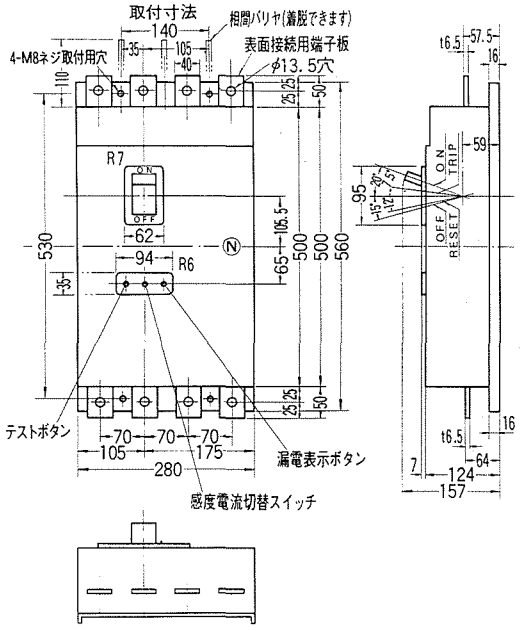

17 GB-804

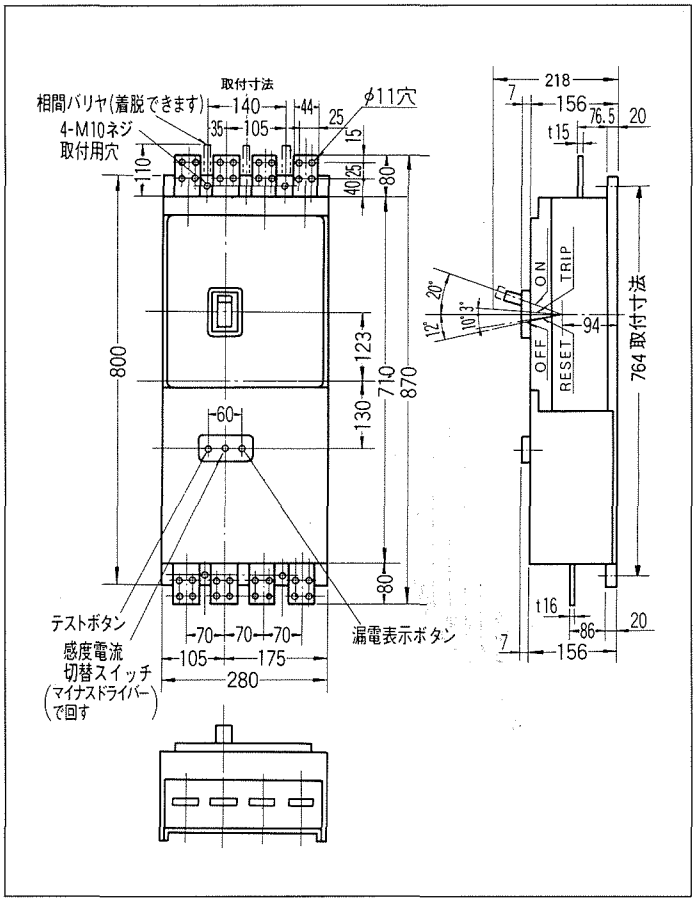


18 GB-1004

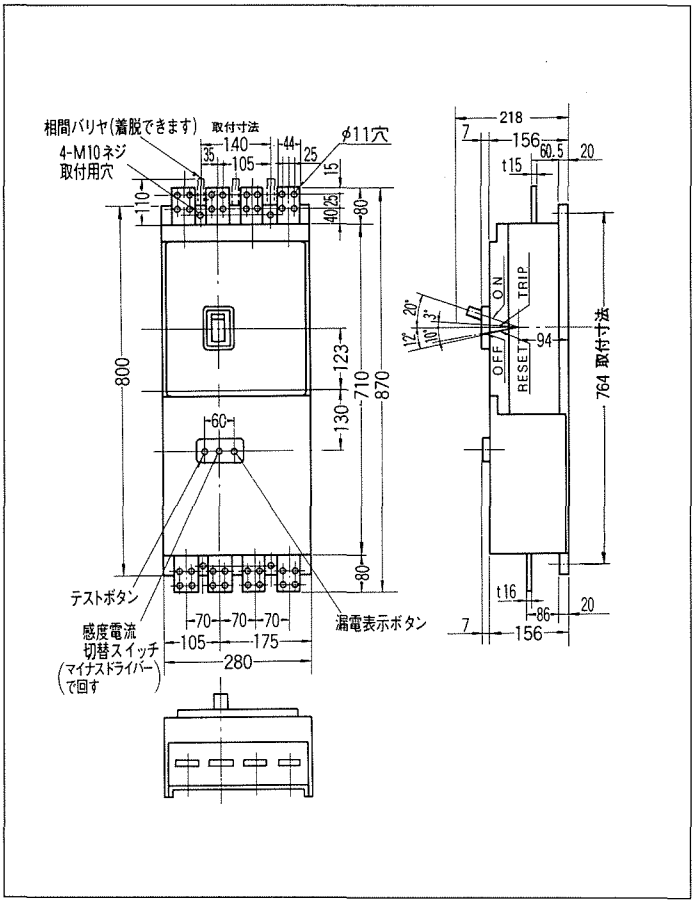


19 GB-D63

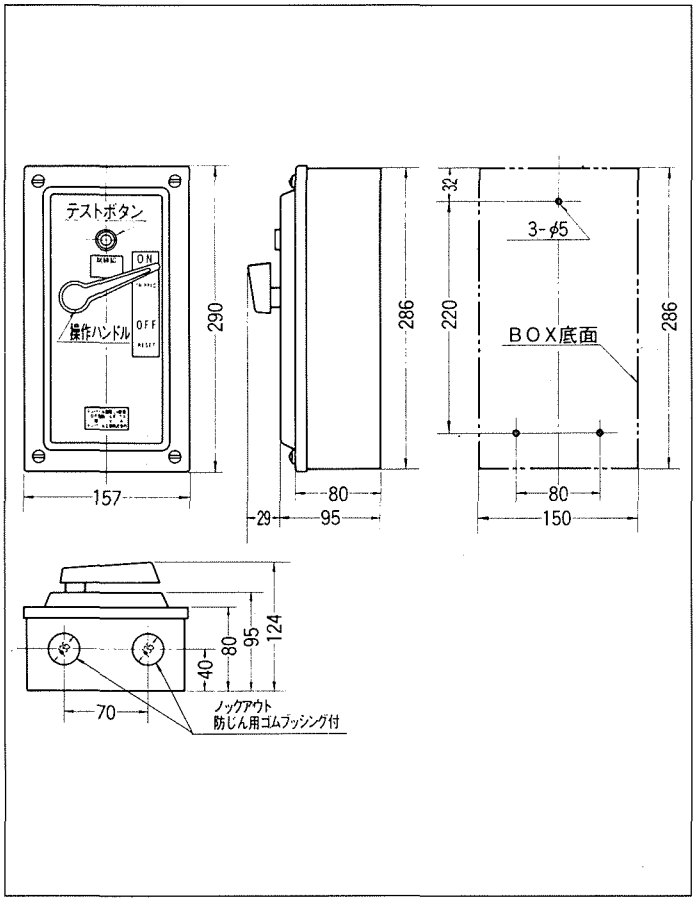


20 GB-D123

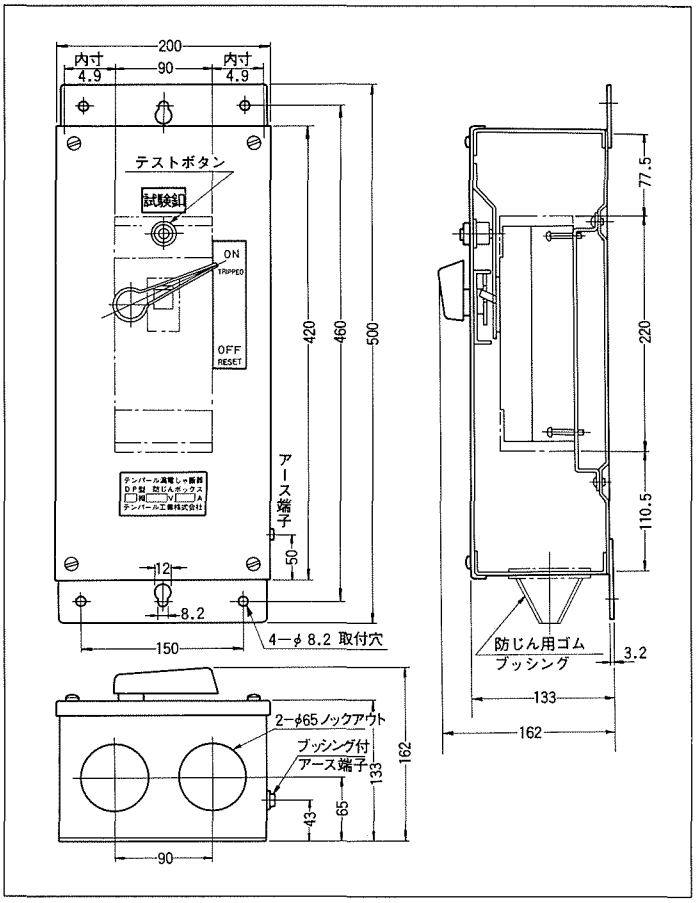

21 GB-P32-1・GB-P32-2

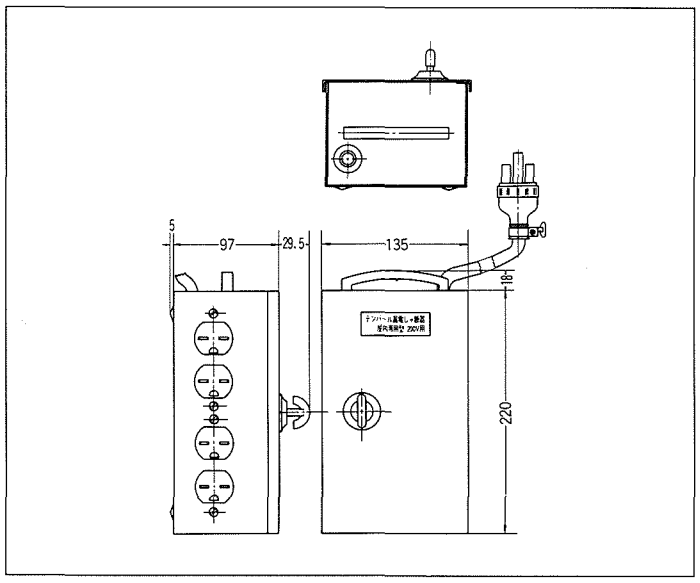


22 GB-P32W-1・GB-P32W-2

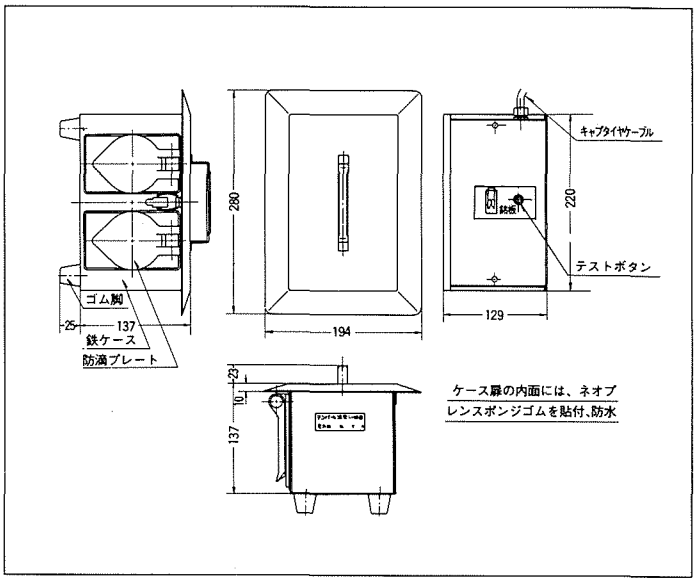


23 GB-P63W

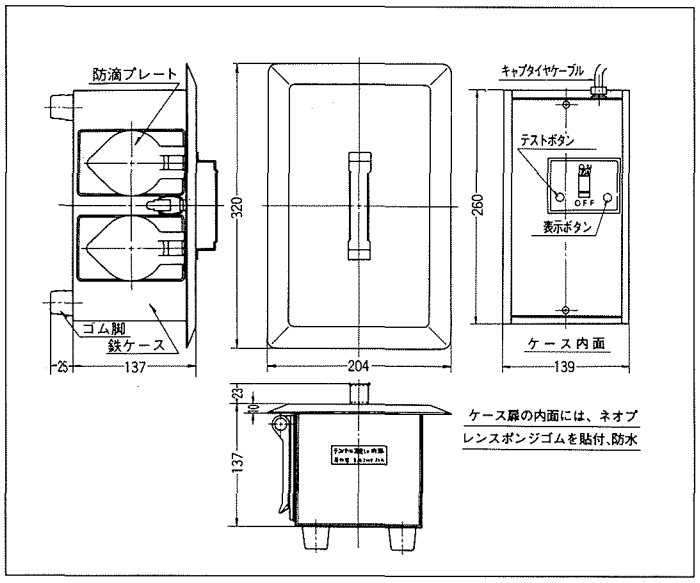


24 GB-52S

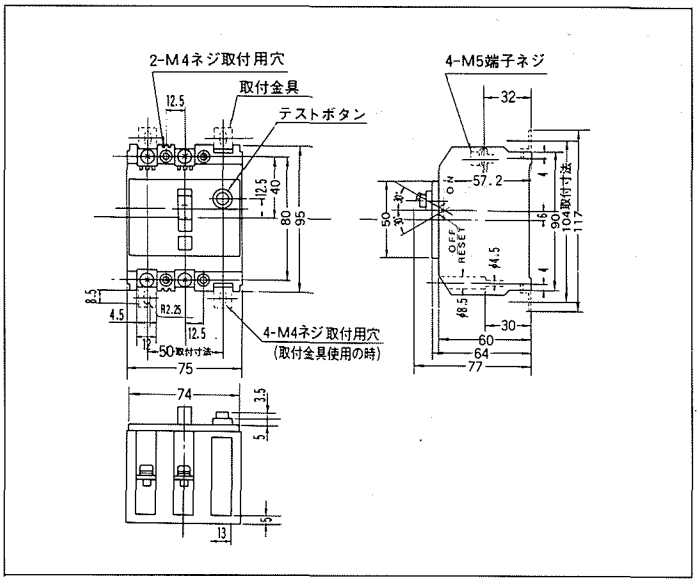


25 GT-X1

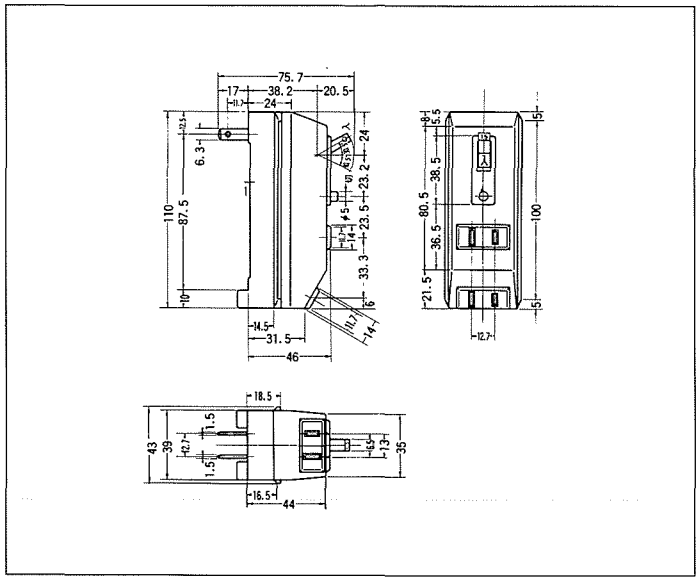


26 GR-10

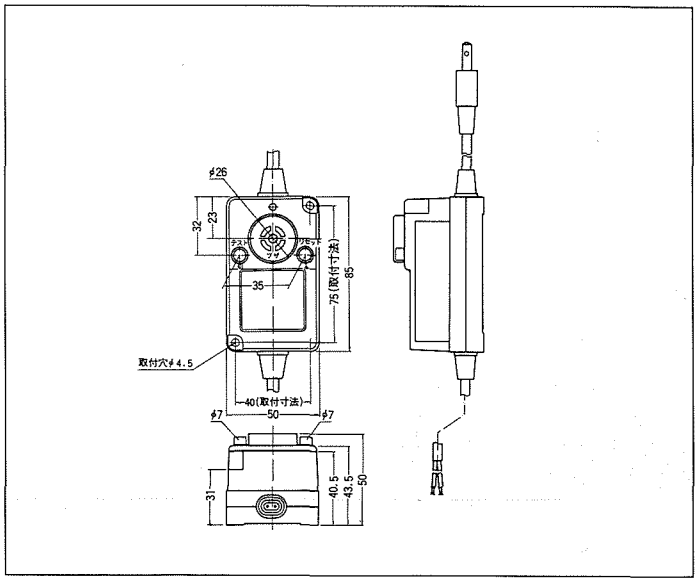

# 計測・警報・検知器

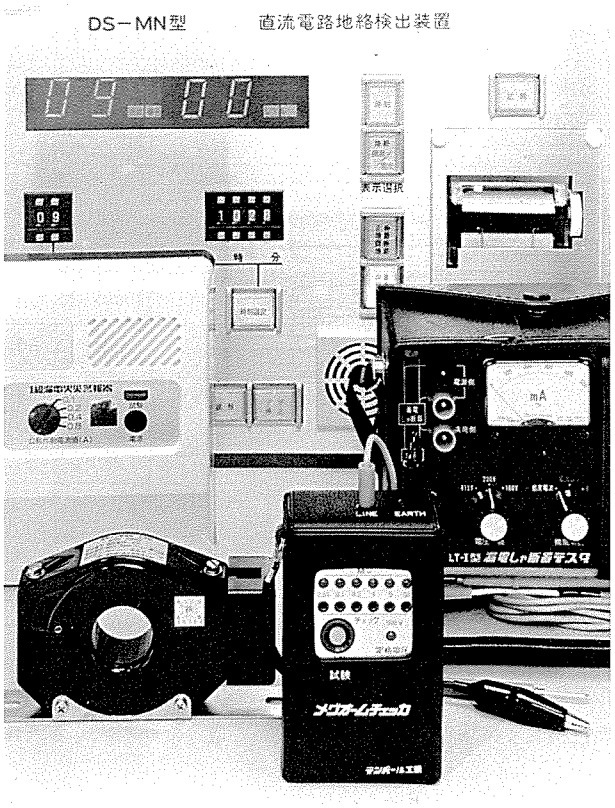


## 目次

## 漏電火災警報器設置対象物一覧表（消防法施行令第22条）

| 防火対象物の別 | | 消防用設備等の種類 | 警報設備 消防法施行令第22条 漏電火災警報器 一般 | 契約電流 |
|---|---|---|---|---|
| (1) | イ | 劇場，映画館，演芸場，観覧場 | 延面積（m²）300以上 | 50Aを越えるもの |
| | ロ | 公会堂，集会場 | | |
| (2) | イ | キャバレー，カフェー，ナイトクラブの類 | 300以上 | |
| | ロ | 遊技場，ダンスホール | | |
| (3) | イ | 待合，料理店の類 | 300以上 | |
| | ロ | 飲食店 | | |
| (4) | | 百貨店，マーケット，物品販売店舗，展示場 | 300以上 | |
| (5) | イ | 旅館，ホテル，宿泊所 | 150以上 | |
| | ロ | 寄宿舎，下宿，共同住宅 | | |
| (6) | イ | 病院、診療所，助産所 | 300以上 | |
| | ロ | 老人福祉施設，有料老人ホーム，救護施設，更生施設，児童福祉施設，身体障害者更生援護施設又は精神薄弱者援護施設 | | |
| | ハ | 幼稚園，盲学校，養護学校，ろう学校 | | |
| (7) | | 小，中，高等学校，大学，各種学校の類 | 500以上 | |
| (8) | | 図書館，博物館，美術館の類 | 500以上 | |
| (9) | イ | トルコ浴場，サウナ浴場の類 | 延面積（m²）150以上 | |
| | ロ | その他の公衆浴場 | | |
| (10) | | 車両の停車場，船，航空機の発着場 | 500以上 | |
| (11) | | 神社，寺院，教会の類 | 500以上 | |
| (12) | イ | 工場，作業所 | 300以上 | |
| | ロ | 映画スタジオ，テレビスタジオ | | |
| (14) | | 倉庫 | 1000以上 | |
| (15) | | 前各項に刻当しない事業場 | 1000以上 | 50Aを越えるもの |
| (16) | イ | 特定防火対象物が存する複合用途防火対象物 | 〔注〕 | |
| | ロ | 上記以外の複合用途防火対象物 | | |
| (16)の2 | | 地下街 | 300以上 | |
| (17) | | 重要文化財，重要美術品等の建造物 | 全部 | |

1．〔注〕は，延面積500m²以上で，かつ特定防火対象物の用途に供する部分の床面積の合計が300m²以上。

2．特定防火対象物とは(1)項から(4)項まで，(5)項イ，(6)項または(9)項イの用途に供するもの。

3．建築物で間柱もしくは下地を不燃材料および準不燃材料以外の材料で造った鉄網入りの壁，もしくは下地を不燃材料および準不燃材料以外の材料で造った鉄網入りの床または天井野縁，もしくは下地を不燃材料および準不燃材料以外の材料で造った鉄網入りの天井を有する建築物。

## 絶縁抵抗値

**各回路での絶縁抵抗値は，電技・JISで次のように規定されています。**

**電　技**

〈低圧回路の絶縁抵抗値〉

| 電　圧　別 | | 許　容　値 | 測定部分 |
|---|---|---|---|
| 300V以下 | 対地電圧150V以下 | 0.1MΩ以上 | 電線相互間および電線大地間 |
| | その他の場合 | 0.2MΩ以上 | |
| 300Vを越えるもの | | 0.4MΩ以上 | |

（内線規定135－2）250Vメガは200V以下の電路に限定

**JIS C4203**

〈単相誘導電動機の絶縁抵抗値〉

電動機巻線の絶縁抵抗は1MΩ以上(500Vメガ)

一般的には，電動機の始動前検査として電動機巻線および配線の絶縁抵抗を測定する。

低圧用では1MΩ以上で通常運転に問題ないとされている。

〈漏電火災警報器に係る技術上の規格を定める省令〉

充電部と非充電部　5MΩ以上(500Vメガ)

**JIS C4520**

〈制御用スイッチ通則〉

5MΩ以上(500Vメガ)

**JIS C4620**

〈キュービクル式高圧受電設備の絶縁抵抗値〉

低圧回路と大地間は5MΩ以上(500Vメガ)

**JIS C8325**

〈交流電磁開閉器の絶縁抵抗値〉

各極間および充電部と大地間は5MΩ以上(500Vメガ)

**JIS C8326**

〈金属箱開閉器の絶縁抵抗値〉

各極間および充電部と大地間
充電部と非充電金属部(金属箱)　5MΩ以上(500Vメガ)

**JIS C8370**

〈配線用しゃ断器の絶縁抵抗値〉

各端子間および充電部と大地間は5MΩ以上(500Vメガ)

**JIS C8371**

〈漏電しゃ断器〉

各端子間および充電部と外箱間　5MΩ以上(500Vメガ)

**JIS C8480**

〈分電盤通則〉

充電部相互間
充電部と非充電金属体　1MΩ以上(500Vメガ)

## 関係法令

〈労働安全衛生法〉

感電防止用漏電しゃ断装置の接続および使用の安全基準に関する技術上の指針(注：抜萃につき詳細は法規集を参照願います。)

1.総　則

1－1　趣　旨

この指針は，移動式または可搬式の電動機械器具(電動機を有する機械または器具をいう，以下同じ。)が接続される電路(商用周波数の交流であって対地電圧300V以下の電路に限る，以下同じ。)に接続する電流動作形の感電防止用漏電しゃ断装置(以下「しゃ断装置」という。)の適正な接続および使用を図るため，これらに関する留意事項について規定したものである。

4－2　定期の測定

(1)しゃ断装置については、定期に，次の表の左欄に掲げる事項について，それぞれ同表の右欄に掲げる方法により測定を行なうこと。

定格感度電流――しゃ断装置用テスタを用い，また次の図に示す方法により測定すること。

作動時間――しゃ断装置用テスタを用い，または図1および図2に示す方法により測定すること。

| 事　項 | 方　法 |
|---|---|
| 定格感度電流 | 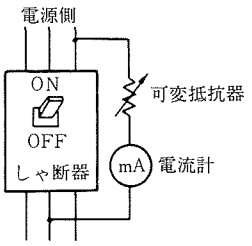 |



| 事　項 | 方　法 |
|---|---|
| 作動時間 | 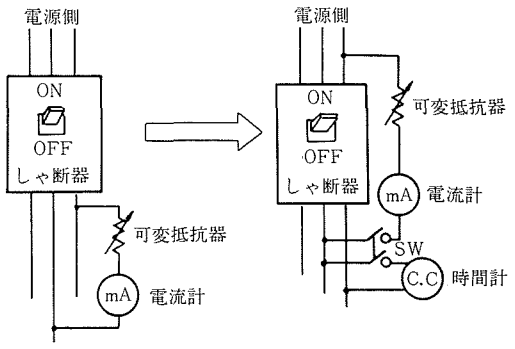 |



図1　可変抵抗器をしゃ断器の定格感度電流に設定する。

図2　作動時間を測定する。

## メグオームチェッカ（低圧絶縁抵抗チェッカ）

計測器

| 受注区分 | 品名 | | | 標準価格（円） | 定格仕様 | | 一梱入数 | | 寸法図番号 |
|---|---|---|---|---|---|---|---|---|---|
| ○ | MC-1A | | | 12,900 | 定格電圧 | 500V，（精度：±10%） | 10 | 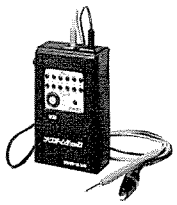 | P73 1 |
| | | | | | 測定値 | 6点発光ダイオード表示<br>0.01MΩ，0.1MΩ，0.2MΩ<br>1MΩ，5MΩ，50MΩ<br>※1（精度＋20%，－0%） | | | |
| | | | | | 使用温度範囲 | 0～40℃ | | | |
| | | | | | 内装電池 | 単三4本6V | | | |
| | | | | | 電池の耐用回数 | 1日100回程度の測定で1ヶ月以上 | | | |

注　①○標準品
※1　発光ダイオードが点燈し始める精度　　※2　ブザが作動し始める精度

## 漏電しゃ断器・漏電火災警報器テスタ

計測器

| 受注区分 | 品名 | | | | 標準価格（円） | 定格仕様 | | 一梱入数 | | |
|---|---|---|---|---|---|---|---|---|---|---|
| ○ | LT-1 | | | | 100,500 | 定格電圧(V) | 100,200,415(3レンジ切替) | 1 | 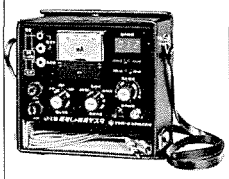 | P73 8 |
| | | | | | | 定格周波数(Hz) | 50/60共用 | | | |
| | | | | | | 感度電流(mA) | 50,500(2レンジ切替) | | | |
| | | | | | | 動作時間 | 999ms,9.99s<br>(2レンジ切替) | | | |
| | | | | | | 使用周囲温度 | 0℃～40℃ | | | |
| ○ | LTS | 備考<br>単体試験用電源装置 | | | 63,400 | 電源(V) | AC100 | 1 | 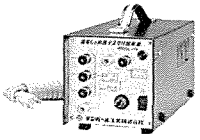 | P73 9 |
| | | | | | | 周波数(Hz) | 50/60共用 | | | |
| | | | | | | 出力電圧(V) | AC100,200,415(端子切替) | | | |
| | | | | | | 容量(VA) | 100 | | | |

## テスタの結線方法

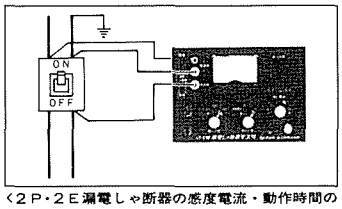

〈2P・2E漏電しゃ断器の感度電流・動作時間の測定〉

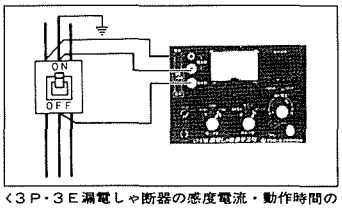

〈3P・3E漏電しゃ断器の感度電流・動作時間の測定〉

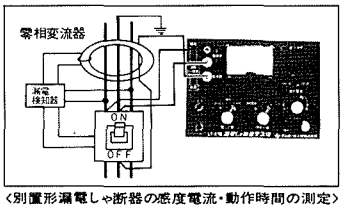

〈別置形漏電しゃ断器の感度電流・動作時間の測定〉

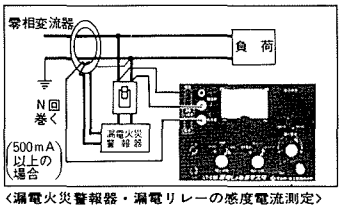

〈漏電火災警報器・漏電リレーの感度電流測定〉
漏電しゃ断器の感度電流測定と同じ方法で測定してください。500mA以上の感度電流測定は，感度電流切替スイッチを"500mA"にして，負荷側測定リード線を零相変流器にN回巻いてください。テスタの電流計の最大値はN×500mAになります。

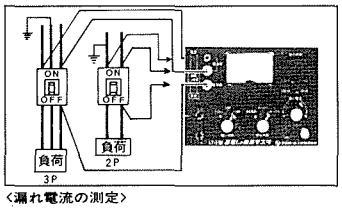

〈漏れ電流の測定〉
（注）①必ず漏電しゃ断器を"OFF"にしてください。
②電源側測定端子の㊀極及び負荷側測定端子は，漏電しゃ断器の接地側端子以外の端子に接続するよう注意してください。
③機能切替スイッチは"感度電流"にセットしてください。

**注意**

コードリール等に組み込まれた漏電しゃ断器で，電源側と負荷側の極のつながりが同一極か異極か不明の場合は，図のように結線して同一極を探してください。
（テスタの電圧及び機能切替スイッチ〈"動作時間"の位置〉のセットに注意してください。）
異極の場合，漏電しゃ断器がしゃ断するかテスタの動作時間表示装置が点灯します。

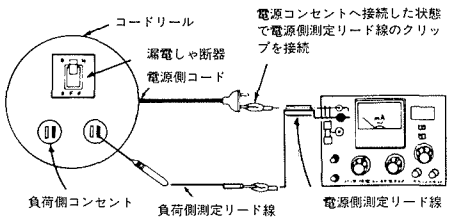

## 停電・反相・欠相警報器〈三相用〉

警報器

| 受注区分 | 品名 | | | 標準価格(円) | 定格仕様 | | | 一梱入数 | | 寸法図番号 |
|---|---|---|---|---|---|---|---|---|---|---|
| ○ | SOR-1A | | | 18,500 | 定格電圧 | | AC200V 3相 | 1 | 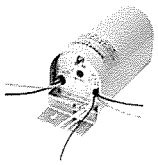 | P73 5 |
| | | | | | 周波数 | | 50Hzまたは60Hz専用 | | | |
| | | | | | 消費電力 | | 200V 0.8W以下 | | | |
| | | | | | 動作時間 | 欠相 | 0.3秒以内 | | | |
| | | | | | | 反相 | 0.3秒以内 | | | |
| | | | | | | 停電 | 0.4秒以内 | | | |
| ○ | SOR-2 | | | 18,500 | 欠相保護 | | 電圧不平衡率 AC 3相200V +15%/−20%以上 | 1 | 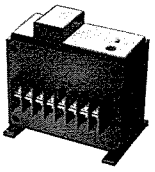 | P73 6 |
| | | | | | 内装電池 | | ラジオ用9V角形乾電池 警報時一連続10時間 断続30時間使用可能 | | | |
| | | | | | 外部操作用接点 | | AC100V 0.3A | | | |
| ○ | 電子ブザ | | | 2,780 | SOR-1A, SOR-2は, 電子ブザを3個まで並列接続できますので、必要な場合は, 電子ブザのみご注文ください。 | | | 1 | 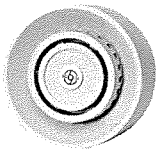 | P73 7 |

注 ① ○標準品

## 停電警報器〈単相用〉

警報器

| 受注区分 | 品名 | | | 標準価格(円) | 定格仕様 | | | 一梱入数 | | |
|---|---|---|---|---|---|---|---|---|---|---|
| ○ | S-1 | | | 12,700 | 定格電圧 | | 100・200V | 1 | 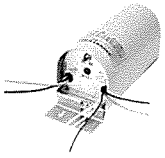 | P73 5 |
| | | | | | 周波数 | | 50Hz・60Hz共用 | | | |
| | | | | | 消費電力 | | 100V 0.3W以下 200V 0.8W以下 | | | |
| | | | | | 動作時間 | 停電 | 警報0.4秒以内 | | | |
| ○ | S-2 | | | 12,700 | 使用可能電圧範囲 | | ±20%以内 | 1 | 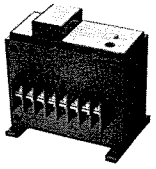 | P73 6 |
| | | | | | 内装電池 | | ラジオ用9V角形電池 警報時一連続10時間 継続30時間使用可能 | | | |
| | | | | | 外部操作用接点 | | AC100V 0.3A | | | |
| ○ | 電子ブザ | | | 2,780 | S-1, S-2は, 電子ブザを3個まで並列接続できますので, 必要な場合は電子ブザのみご注文ください。 | | | 1 | 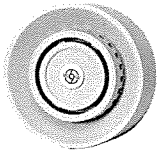 | P73 7 |

注 ① ○標準品

# 直流電路地絡検出装置

警報器

| 受注区分 | 品名 | | | 標準価格(円) | 定格仕様 | | 一梱入数 | | 寸法図番号 |
|---|---|---|---|---|---|---|---|---|---|
| ○ | DS-R | | | 195,500 | 発振周波数 | 11Hz | 1 |  | P73 2 |
| | | | | | 定格電源電圧 | AC100V | | | |
| | | | | | 電流測定レンジ | DC50mA (フルスケール) | | | |
| ○ | DS-P | | | 195,500 | 電源電圧(内装電池) | DC9V(006P)2個 | 1 | 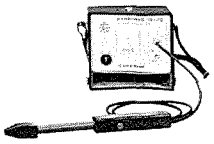 | P73 3 |
| | | | | | サーチコイル | 挿入口径5mmと16mmの2器種 | | | |
| ◉ | DS-MN | 別途ご相談ください | | | 発振周波数 | 11Hz(正弦波) | 1 | 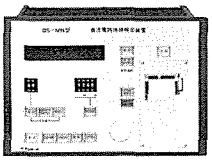 | P73 4 |
| | | | | | 地絡電流 | 最大表示99mA | | | |
| | | | | | 地絡レベル | 99(最大表示) | | | |
| | | | | | 地絡検出能力 | 9.9kΩ(対地静電容量50μF以下) | | | |
| | | | | | バンドパスフィルターの中心周波数 | 11Hz | | | |
| | | | | | アンプフィルター総合ゲイン | 70dB以上 | | | |
| | | | | | 入力数 | 1~n(指定のこと) | | | |
| | | | | | 選択時間 | 1秒/1入力 | | | |
| | | | | | 電源 | AC100V | | | |
| ◉ | DS-M | | | | 発振周波数 | 11Hz(正弦波) | 1 | 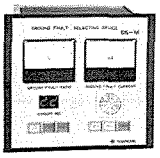 | P73 4 |
| | | | | | 地絡電流表示 | DC50mA(フルスケール) | | | |
| | | | | | 地絡レベル | 100(フルスケール) | | | |
| | | | | | 地絡検出能力 | 6kΩ(対地静電容量5μF以下) | | | |
| | | | | | バンドパスフィルター中心周波数 | 11Hz | | | |
| | | | | | アンプフィルター総合ゲイン | 70dB以上 | | | |
| | | | | | 入力数 | 1~n(指定のこと) | | | |
| | | | | | 選択時間 | 1秒/1入力 | | | |
| | | | | | 電源 | AC100V | | | |

注 ① ○標準品　② ◉受注品(納期2~3週間)　③ ◉受注品(納期1~3ヶ月間)

# 貫通形変流器(DS-M・DS-MN型に付属する)

| 定格電流(A) | 600 | 400 | 250 | 100 | 30 |
|---|---|---|---|---|---|
| 径 (mm) | 68 | 55 | 40 | 30 | 15 |

(S-30型~S-68型)　(S-15型)

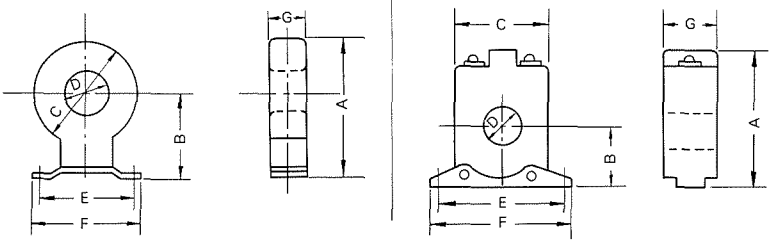


| 型式 | 電流(A) | A | B | C | D | E | F | G | 外形 |
|---|---|---|---|---|---|---|---|---|---|
| S-15 | 30 | 64 mm | 29 mm | 46 mm | 15 mm | 60 mm | 70 mm | 22 mm | 角 |
| S-30 | 100 | 103 | 63 | 80 | 30 | 92 | 108 | 40 | 丸 |
| S-40 | 250 | 123 | 73 | 97 | 40 | 92 | 108 | 40 | 丸 |
| S-55 | 400 | 144 | 78 | 115 | 55 | 137 | 152 | 50 | 丸 |
| S-68 | 600 | 164 | 96 | 136 | 68 | 137 | 152 | 50 | 丸 |

## 一級漏電火災警報器（受信機と零相変流器組合せ価格）

警報器

| 受注区分 | 品名 | 電流 | | | 標準価格(円) | 定格仕様 | | 一梱入数 | | 寸法図番号 |
|---|---|---|---|---|---|---|---|---|---|---|
| ○ | EF-2 | 100 A | | | 18,900 | 型式承認番号 | 漏受第53～4～1号 | 1 | 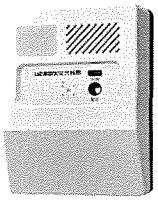 | P75 19 |
| | | | | | | 電源電圧 | AC100/200V 50/60Hz | | | |
| ○ | | 250 A | | | 22,350 | 公称作動電流値 | 50～200mA（接続板で切替） | | | |
| | | | | | | 消費電力 | 常時4VA 動作時6VA | | | |
| ○ | | 400 A | | | 26,250 | ブザ音圧 | 70dB以上 | | | |
| | | | | | | 復帰方式 | 自動復帰 | | | |
| ○ | | 600 A | | | 39,700 | 外付ブザ | 増設ブザ取付の場合、無電圧接点使用 | | | |
| | | | | | | 無電圧接点 | AC100V 1.2A AC200V 0.8A(抵抗負荷) | | | |
| | | | | | | 重量 | 600g | | | |
| ○ | EF-4 | 分割形 100 A | | | 31,650 | 型式承認番号 | 漏受第53～3～2号 漏受第53～3～3号 | 1 | 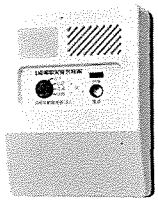 | P75 19 |
| | | | | | | 電源電圧 | AC100/200V 50/60Hz | | | |
| ○ | | 100 A | | | 22,350 | 公称作動電流値 | 100-200-400-800mA(スイッチで切替) | | | |
| | | | | | | 消費電力 | 常時4VA 動作時6VA | | | |
| ○ | | 250 A | | | 25,800 | ブザ音圧 | 70dB以上 | | | |
| | | | | | | 復帰方式 | 自動復帰 | | | |
| ○ | | 400 A | | | 29,700 | 外付ブザ | 増設ブザ取付の場合、無電圧接点使用 | | | |
| | | | | | | 無電圧接点 | AC100V 1.2A AC200V 0.8A(抵抗負荷) | | | |
| ○ | | 600 A | | | 43,150 | 重量 | 600g | | | |
| ○ | EF-K | 100 A | | | 35,800 | 型式承認番号 | 漏受第53～3～4号 | 1 |  | P75 20 |
| | | | | | | 電源電圧 | AC100/200V 50/60Hz | | | |
| ○ | | 250 A | | | 39,250 | 公称作動電流値 | 100-200-400-800mA(スイッチで切替) | | | |
| | | | | | | 消費電力 | 常時4VA 動作時9VA | | | |
| ○ | | 400 A | | | 43,150 | ブザ音圧 | 70dB以上 | | | |
| | | | | | | 復帰方式 | 自動復帰 | | | |
| | | | | | | 外付ブザ | AC100V 37mA(附属) | | | |
| ○ | | 600 A | | | 56,600 | 無電圧接点 | AC100V 1.2A AC200V 0.8A(抵抗負荷) | | | |
| | | | | | | 重量 | 2kg | | | |

注 ① ○標準品 ② ●受注品(納期2～3週間) ③ ◉受注品(納期1～3ヶ月間)

## 集合型漏電火災警報器

警報器

| 受注区分 | 品名 | | | | 標準価格(円) | 定格仕様 | | 一梱入数 | | |
|---|---|---|---|---|---|---|---|---|---|---|
| ◉ | EF-MD（10回路の価格） | 漏電レベル表示付 | | | 273,100 | 型式承認番号 | 漏受第56～4号 | 1 | 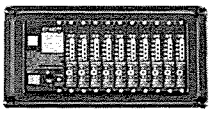 | P75 21 |
| | | | | | | 電源電圧 | AC100/200V 50/60Hz | | | |
| | | 漏電レベル表示なし | | | 239,100 | 公称作動電流値 | 50-100-200-400-800mA(ネジ差換で切替) | | | |
| | | | | | | 消費電力 | 10回路使用時常時17VA 動作時30VA | | | |
| | EF-MD各部単体価格 | 電源部 | | | 113,100 | ブザ音圧 | 70dB以上 | | | |
| | | | | | | 復帰方式 | 手動復帰 | | | |
| | | 受信ユニットレベル表示付 | | | 16,000 | 外付ブザ | 増設ブザ取付の場合、無電圧接点使用 | | | |
| | | | | | | 無電圧接点 | 各回路AC100V 0.5A共用AC240V 3A(抵抗負荷) | | | |
| | | 受信ユニットレベル表示なし | | | 12,600 | 重量 | 10回路のとき 7.5kg | | | |

注 ① ○標準品 ② ●受注品(納期2～3週間) ③ ◉受注品(納期1～3ヶ月間)

## 漏電火災警報器用変流器

| 受注区分 | 品名 | 容量 | | | 標準価格(円) | 内径(mm) | 防水性能 | 一梱入数 | | |
|---|---|---|---|---|---|---|---|---|---|---|
| ● | B-30 | 100 A | | | 9,200 | 30 | 防水形 | 1 |  B-30 | P74 11 |
| ● | B-40 | 250 A | | | 12,650 | 40 | 防水形 | 1 | 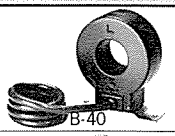 B-40 | 13 |
| ● | S-55 | 400 A | | | 16,550 | 55 | 防水性能なし | 1 |  S-55 | 14 |
| ● | S-68 | 600 A | | | 30,000 | 68 | 防水性能なし | 1 |  S-68 | 15 |
| ● | N-30（分割形） | 100 A | | | 18,500 | 30 | 防水性能なし | 1 | 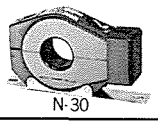 N-30 | 17 |

注 ① ○標準品 ② ●受注品(納期2～3週間) ③ ◉受注品(納期1～3ヶ月間)

## 漏電検知器

検知器

| 受注区分 | 品名 | 電流 | | | 標準価格(円) | 定格仕様 | | 一梱入数 | | 寸法図番号 |
|---|---|---|---|---|---|---|---|---|---|---|
| ○ | SG-A1 | 100A | | | 19,400 | 定格感度電流(mA) | 30(標準) | 1 | 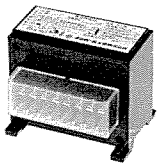 | P74 18 |
| ○ | | 250A | | | 20,600 | 周波数(Hz) | 50・60共用 | | | |
| ○ | | 400A | | | 24,500 | 定格電圧(V) | 100,200,415 | | | |
| ○ | | 600A | | | 37,950 | 動作時間(秒) | 0.1以内 | | | |
| ● | | 1,000A 1,200A | | | 71,150 | 漏電表示方式 | 機械式(動作表示器) | | | |
| | | | | | | リセット方式 | 動作表示器を押す | | | |
| | | | | | | 補助接点容量 | AC200V 10A(COSφ=1) AC200V 6A(COSφ=0.4) | | | |
| ○ | SG-A2 | 100A | | | 20,250 | 定格感度電流(mA) | 100-200-500 3点切替 | 1 | 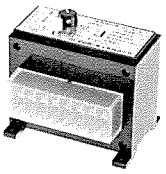 | P74 18 |
| ○ | | 250A | | | 21,450 | 周波数(Hz) | 50・60共用 | | | |
| ○ | | 400A | | | 25,350 | 定格電圧(V) | 100,200,415 | | | |
| ○ | | 600A | | | 38,800 | 動作時間(秒) | 0.1以内 | | | |
| ● | | 1,000A 1,200A | | | 72,000 | 漏電表示方式 | 機械式(動作表示器) | | | |
| | | | | | | リセット方式 | 動作表示器を押す | | | |
| | | | | | | 補助接点容量 | AC200V 10A(COSφ=1) AC200V 6A(COSφ=0.4) | | | |
| ● | SG-A3 | 100A | | | 20,650 | 定格感度電流(mA) | 30(標準) | 1 | 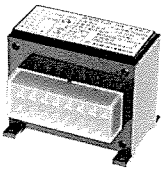 | P74 18 |
| ● | | 250A | | | 21,850 | 周波数(Hz) | 50・60共用 | | | |
| ● | | 400A | | | 25,750 | 定格電圧(V) | 100,200 | | | |
| ● | | 600A | | | 39,200 | 動作時間(秒) | 0.1以内 | | | |
| ● | | 1,000A 1,200A | | | 72,400 | 漏電表示方式 | なし | | | |
| | | | | | | リセット方式 | 復帰ボタンを押す，又は制御電源を1度OFFにする | | | |
| | | | | | | 補助接点容量 | AC200V 5A(COSφ=1) AC200V 2A(COSφ=0.4) | | | |

注　① ○標準品　② ●受注品(納期2～3週間)　③ ◉受注品(納期1～3ヶ月間)

## 漏電検知器用変流器

| 受注区分 | 品名 | 容量(A) | | | 標準価格(円) | | | | |
|---|---|---|---|---|---|---|---|---|---|
| ○ | S-30 | 100 | | | 11,450 |  S-30 | 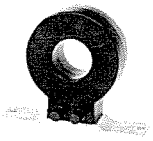 S-40 | 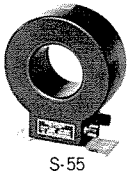 S-55 | P74 10 |
| ○ | S-40 | 250 | | | 12,650 | | | | 12 |
| ○ | S-55 | 400 | | | 16,550 | | | | 14 |
| ○ | S-68 | 600 | | | 30,000 | 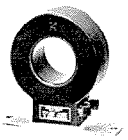 S-68 | 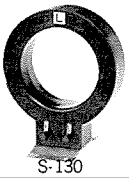 S-130 | | 15 |
| ● | S-130 | 1,000 1,200 | | | 63,200 | | | | 16 |

注　① ○標準品　② ●受注品(納期2～3週間)

1 MC-1A・MC-2

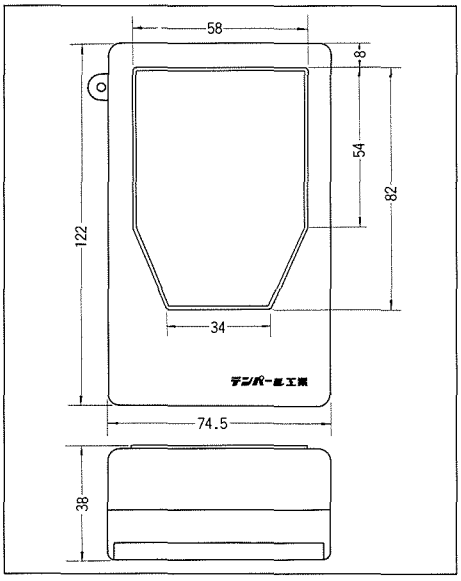


2 DS-R

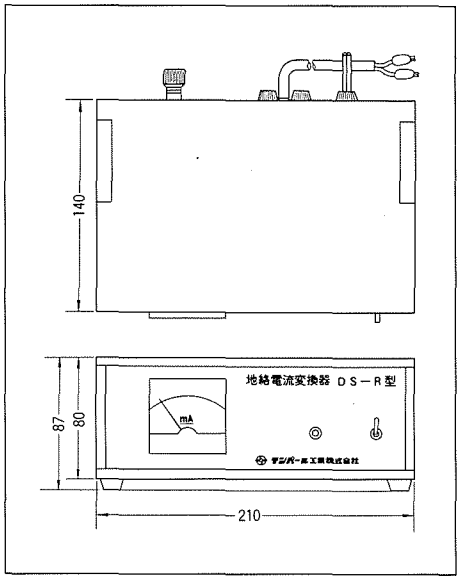


3 DS-P

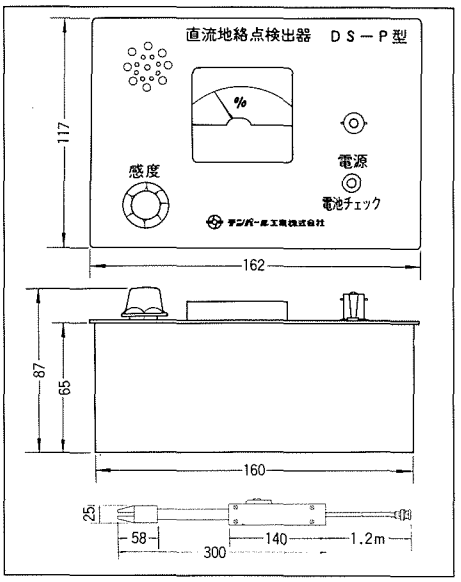


4 DS-M・DS-MN

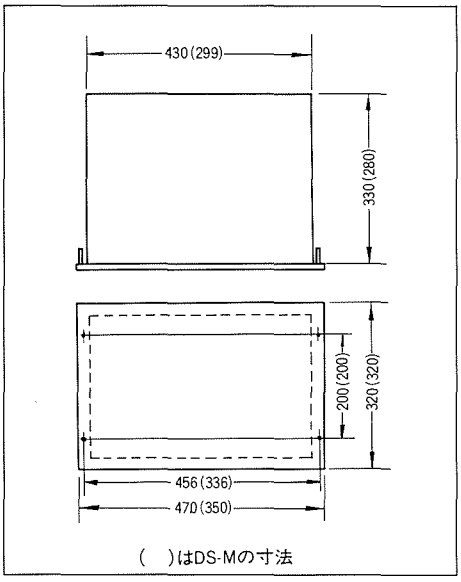


5 S-1・SOR-1A

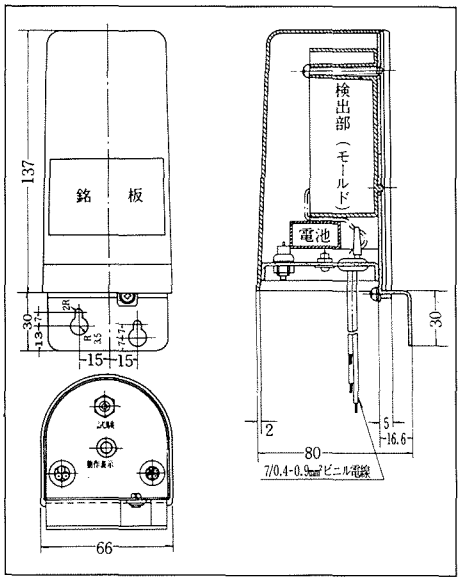


6 S-2・SOR-2

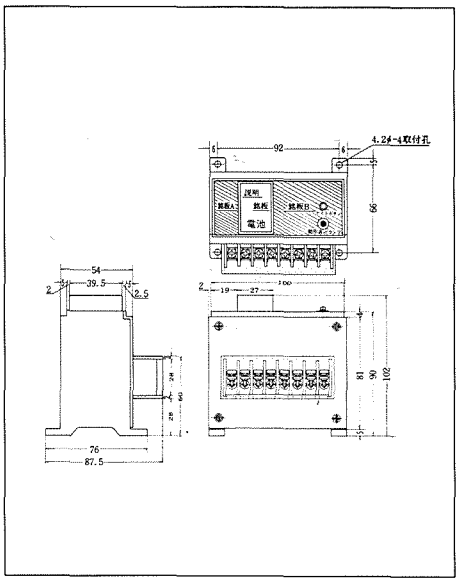


7 電子ブザー

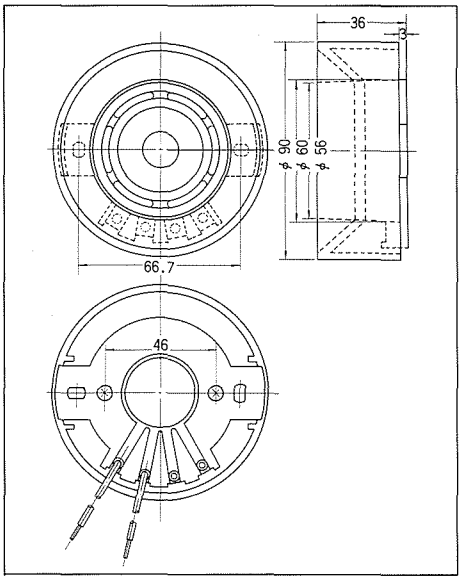


8 LT-1

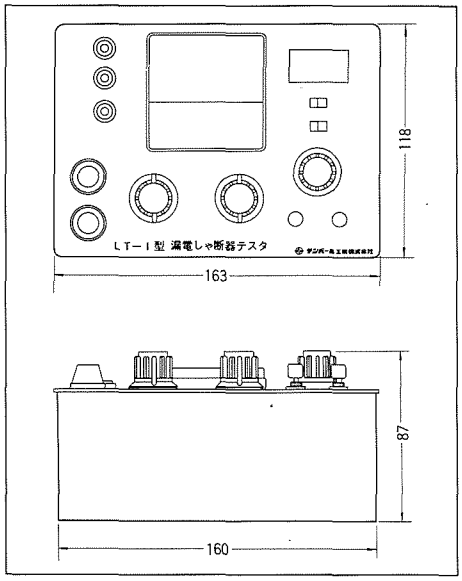


9 LT-S

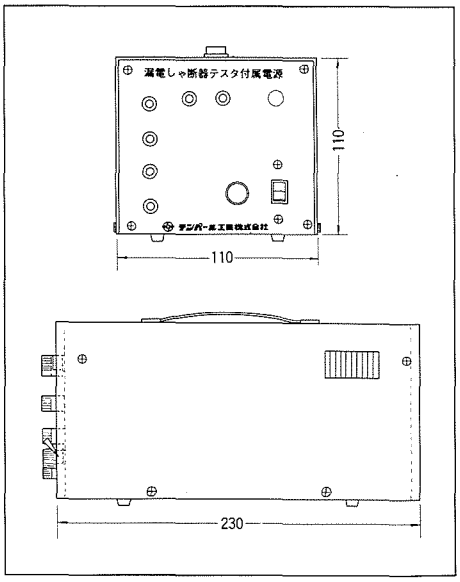

10 S-30

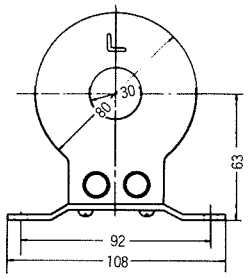


11 B-30

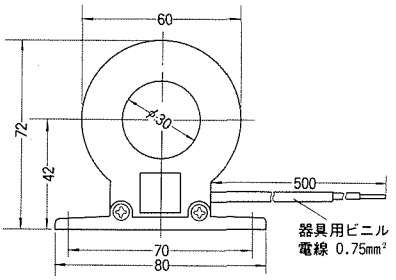


12 S-40

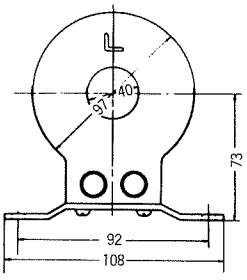


13 B-40

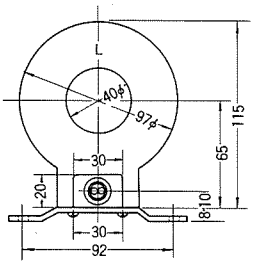


14 S-55

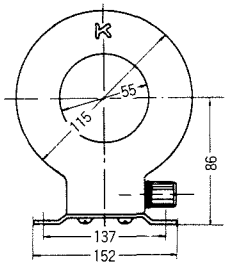


15 S-68

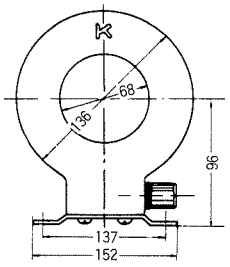


16 S-130

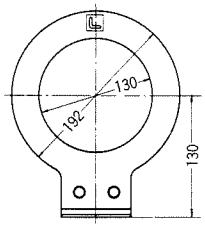


17 N-30

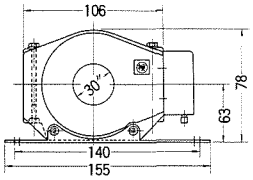


18 SG-A1・SG-A2・SG-A3

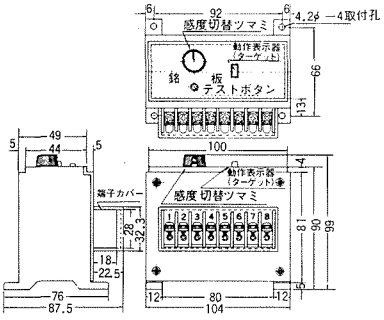

19 EF-2・EF-4

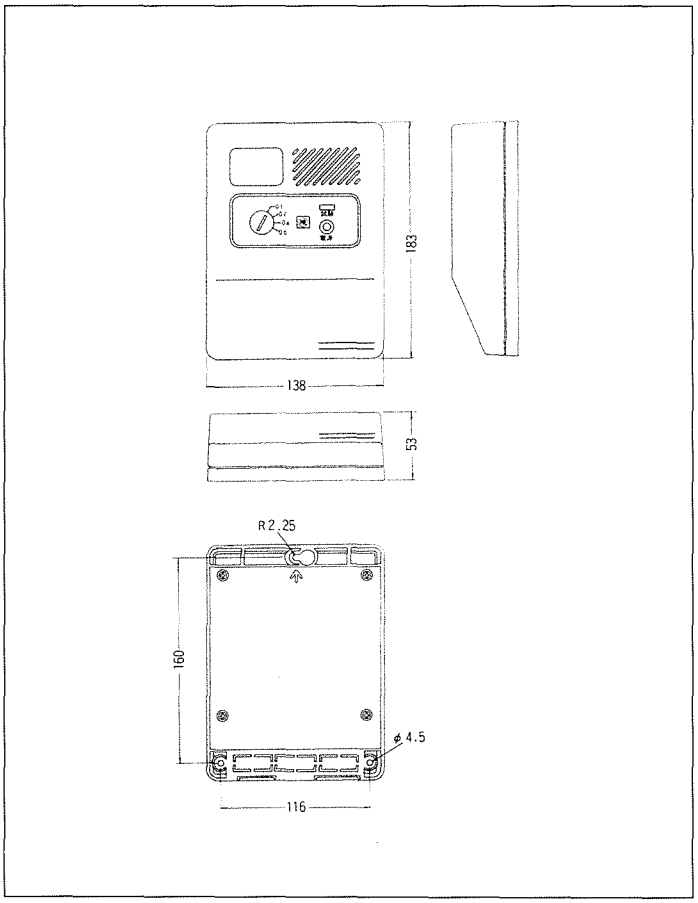


20 EF-K

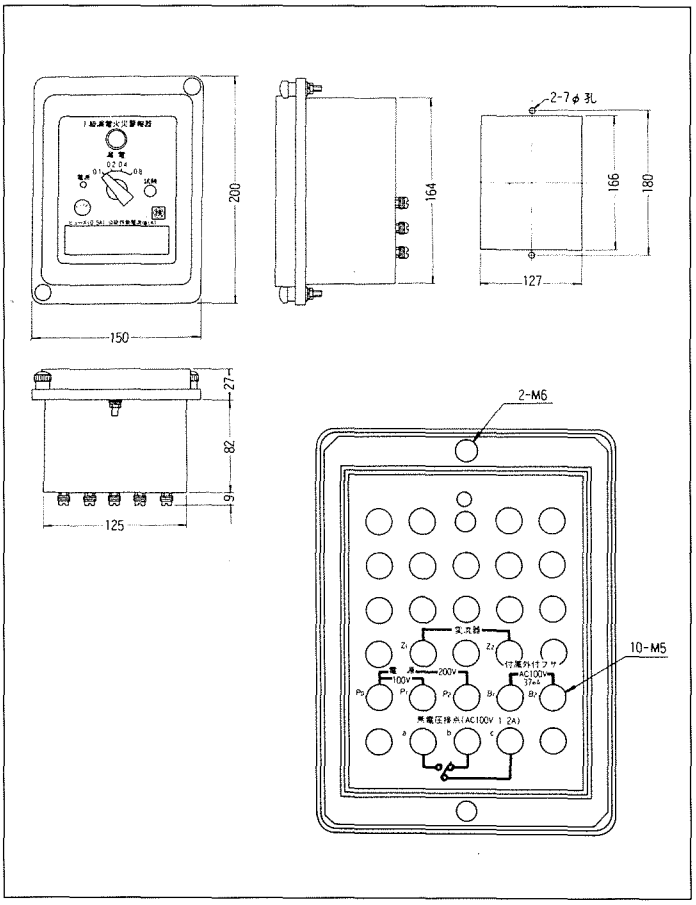


21 EF-MD

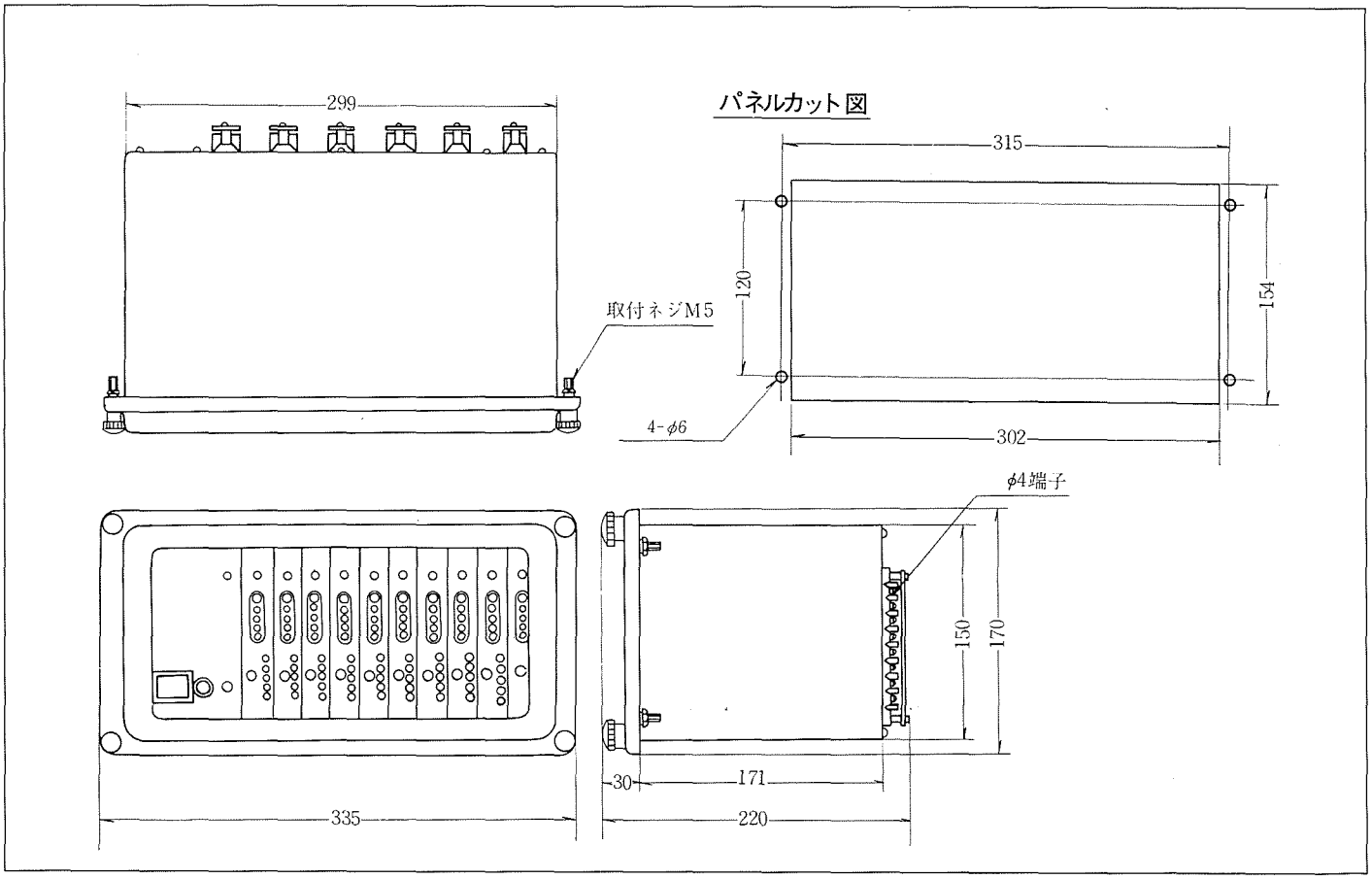

# 住宅・店舗用分電盤

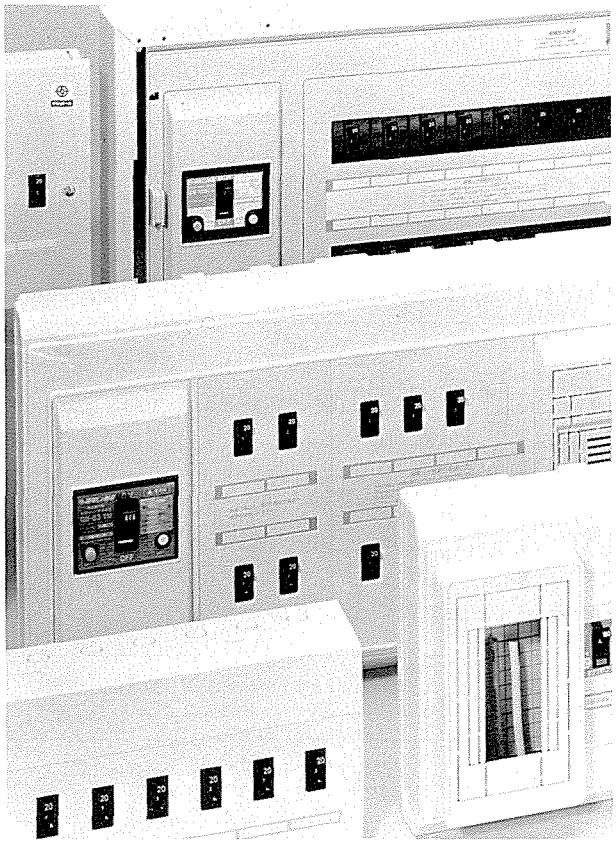

## 目次

## 住宅用分電盤一覧表

| | 盤構成 | 掲載ページ | 相線式 | 該当器種 |
|---|---|---|---|---|
| プラスチック分電盤 塗装色 マンセル 5GY9/1 | 主幹ELB＋安全ブレーカ | 84 | 1φ2W | VS3Y-G2N　VS4-G2N |
| | | 83 | 1φ3W | VS3Y-G3N　VS4-G3N　V4Y-G3N<br>VS4Y-G3N　V6-G3N　VS6-G3N<br>V6Y-G3N　V8-G3N　V8Y-G3N<br>V10Y-G3N　V12-G3N |
| | 分岐ELB＋安全ブレーカ | 84 | 1φ2W | VS4-IGN |
| | 主幹ELB＋安全ブレーカ＋附属機器スペース | 85・86 | 1φ3W | V4Y-G3SPN　V6-G3SPN　V6Y-G3SPN<br>V8-G3SPN　V10Y-G3SPN　V12-G3SPN |
| | 主幹MCB＋安全ブレーカ | 84 | 1φ3W | V4Y-B3N　V6-B3N　V12-B3N |
| | 主幹なし・安全ブレーカ | 87 | 1φ2W<br>1φ3W | V2Y　V3　V3Y-T<br>V4-T　V5Y　V6 |
| | リミッタースペース＋主幹ELB＋安全ブレーカ | 81 | 1φ2W | V2-LG2Z　V2Y-LG2Z　VS2Y-LG2Z<br>V3-LG2Z　VS3Y-LG2Z　VS4-LG2Z<br>VS4Y-LG2Z　VS5Y-LG2Z　VS6-LG2Z |
| | | 80・81 | 1φ3W | VS3Y-LG3N　VS4-LG3N　V4-LG3N<br>V4Y-LG3NC　V6-LG3NC　V6-LG3N<br>V6Y-LG3N　V8-LG3N　V10-LG3N<br>V10Y-LG3N　V12-LG3N |
| | リミッタースペース＋主幹ELB＋安全ブレーカ＋附属機器スペース | 85 | 1φ2W | V4Y-LG2SPN　V6-LG2SPN |
| | | 85 | 1φ3W | V4Y-LG3SPN　V6-LG3SPN　V6Y-LG3SPN<br>V8-LG3SPN |
| | リミッタースペース＋安全ブレーカ | 82 | 1φ2W | V2Y-L2N　V3-L2N　V3Y-L2N<br>V4-L2N |
| | | 82 | 1φ3W | V4-L3N　V4Y-L3N　V6-L3N |
| | リミッタースペース＋安全ブレーカ＋附属機器スペース | 86 | 1φ3W | V6-L3SPN |
| 積算電力量計 BOXプレート | ボックス | 90 | | 1V-W1　1V-W2　2V-W1<br>2V-W2　2V-WIC　3V-W1 |
| | プレート | 90 | | 1P-W1　1P-W2　2P-W1<br>2P-W2　2P-W1C　3P-W1 |

## 住宅用分電盤一覧表

| | 盤構成 | 掲載ページ | 相線図 | 該当器種 | | |
|---|---|---|---|---|---|---|
| 扉付スチール分電盤 塗装色 マンセル 5Y8/2 | 主幹ELB＋安全ブレーカ | 92 | 1φ3W | A4Y-G3C<br>A8Y-G3<br>A14Y-G3 | A6Y-G3C<br>A10Y-G3<br>A16-G3 | A8-G3C<br>A12-G3 |
| | 主幹ELB＋安全ブレーカ＋附属機器スペース | 95 | 1φ3W | A4Y-G3SP<br>A10-G3SP | A6-G3SP | A8Y-G3SP |
| | 主幹CKS＋安全ブレーカ | 94 | 1φ2W | A4Y-M2C | | |
| | | 94 | 1φ3W | A4Y-M3C<br>A8Y-M3<br>A14Y-M3 | A6Y-M3C<br>A10Y-M3<br>A16-M3 | A8-M3C<br>A12-M3 |
| | 主幹CKS＋安全ブレーカ＋附属機器スペース | 96 | 1φ3W | A4Y-M3SP<br>A10-M3SP | A6-M3SP | A8Y-M3SP |
| | 主幹MCB＋安全ブレーカ | 93 | 1φ2W | A4Y-B2C | | |
| | | 93 | 1φ3W | A4Y-B3C<br>A8Y-B3<br>A14Y-B3 | A6Y-B3C<br>A10Y-B3<br>A16-B3 | A8-B3C<br>A12-B3 |
| | 主幹MCB＋安全ブレーカ＋附属機器スペース | 96 | 1φ3W | A4Y-B3SP<br>A10-B3SP | A6-B3SP | A8Y-B3SP |
| | リミッタースペース＋主幹ELB＋安全ブレーカ | 91 | 1φ2W | A4Y-LG2C | A6-LG2C | |
| | | 91 | 1φ3W | A4Y-LG3<br>A10-LG3 | A6-LG3 | A8Y-LG3 |
| | リミッタースペース＋安全ブレーカ | 91 | 1φ3W | A4Y-L3C | A6Y-L3C | |
| | リミッタースペース＋安全ブレーカ＋附属機器スペース | 95 | 1φ3W | A4Y-L3SP<br>A10-L3SP | A6-L3SP | A8Y-L3SP |
| スチール分電盤 塗装色 マンセル 5Y8/2 | 主幹ELB＋安全ブレーカ | 98 | 1φ2W | K2-G2Z<br>K3Y-G2 | K2Y-G2Z<br>K4-G2 | K3-G2Z |
| | | 98 | 1φ3W | K4-G3 | K6Y-G3 | |
| | 分岐ELB＋安全ブレーカ | 99 | 1φ2W | K2-1GZ<br>K3Y-1G | K2Y-1GZ | K3-1GZ |
| | 主幹なし・安全ブレーカ | 100 | 1φ3W | K2Y | K3 | |
| | | 100 | 1φ3W | K4<br>K6 | K4Y | K5Y |
| | フリースペース＋安全ブレーカ | 100 | 1φ3W | K6Y-SP | | |
| 店舗盤 塗装色 マンセル 5GY8/1.5 | 主幹ELB＋安全ブレーカ | 101 | 1φ3W | T24G-A<br>T18G-B<br>T12G-C | T22YG-A<br>T16YG-B<br>T10YG-C | T20YG-A<br>T14YG-B |
| | 主幹CKS＋安全ブレーカ | 101 | 1φ3W | T24M-A<br>T18M-B<br>T12M-C | T22YM-A<br>T16YM-B<br>T10YM-C | T20YM-A<br>T14YM-B |
| | 主幹MCB＋安全ブレーカ | 101 | 1φ3W | T24B-A<br>T18B-B<br>T12B-C | T22YB-A<br>T16YB-B<br>T10YB-C | T20YB-A<br>T14YB-B |

## リミッタースペース＋主幹漏電しゃ断器

北海道・東北・東京
中部・北陸・九州
各電力管内向

### 単相３線式

結線は100V

| 受注区分 | 主幹 | 品名 | 分岐回路数 | 予備回路数 | | | 標準価格（円） | 分岐2P20A 1E110V | 分岐2P20A 2E110/220V | 一梱入数 | 寸法図番号 |
|---|---|---|---|---|---|---|---|---|---|---|---|
| ○ | Lスペース付 3P30A（OCなし） | 住 VS3Y-LG3N（東京電力管内は除く） | 3 | 1 | | | 12,850 | 3 | 0 | 5 | P103 8 |
| ○ | | 住 VS4-LG3N（東京電力管内は除く） | 4 | 0 | | | 13,750 | 3 | 1 | | |
| ●外形寸法 タテ220×ヨコ385×フカサ55(mm)　盤定格30A | | | | | | | | | | | 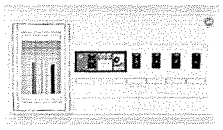 VS4-LG3N |
| ○ | Lスペース付 3P30A（OCなし） | 住 V4-LG3N | 4 | 0 | | | 13,750 | 3 | 1 | 5 | P103 12 |
| ●外形寸法 タテ285×ヨコ296×フカサ62(mm)　盤定格30A | | | | | | | | | | | 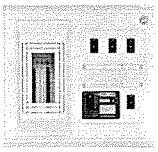 V4-LG3N |
| ○ | Lスペース付 3P30A（OCなし） | 住 V4Y-LG3NC | 4 | 2 | | | 14,100 | 3 | 1 | 5 | P104 15 |
| ○ | | 住 V6-LG3NC | 6 | 0 | | | 15,900 | 4 | 2 | | |
| ●外形寸法 タテ285×ヨコ325×フカサ62(mm)　盤定格30A | | | | | | | | | | | 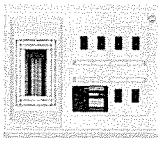 V6-LG3NC |
| ○ | Lスペース付 3P30A（OCなし） | 住 V6-LG3N | 6 | 0 | | | 16,200 | 4 | 2 | 5 | P105 21 |
| ●外形寸法 タテ285×ヨコ405×フカサ62(mm)　盤定格30A | | | | | | | | | | | 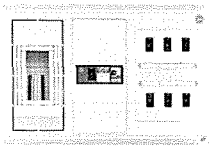 V6-LG3N30A |
| ○ | Lスペース付 3P30A（OC付） | V10-LG3N | 10 | 0 | | | 23,500 | 8 | 2 | 5 | P104 17 |
| ●外形寸法 タテ285×ヨコ405×フカサ62(mm)　盤定格30A | | | | | | | | | | | 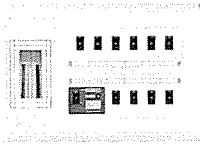 V10-LG3N |
| ○ | Lスペース付 3P50A（OC付） | 住 V6-LG3N | 6 | 0 | | | 23,500 | 4 | 2 | 5 | P105 21 |
| ●外形寸法 タテ285×ヨコ405×フカサ62(mm)　盤定格60A | | | | | | | | | | | 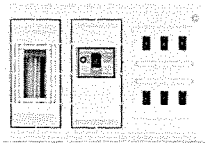 V6- LG3N50A |
| ○ | Lスペース付 3P40A 50A（OC付） | 住 V6Y-LG3N | 6 | 2 | | | 25,300 | 4 | 2 | 1 | P105 23 |
| ○ | | 住 V8-LG3N | 8 | 0 | | | 27,000 | 6 | 2 | | |
| ●V6Y-LG3N30Aも別途ご相談下さい。<br>●外形寸法 タテ310×ヨコ460×フカサ65(mm)　盤定格60A | | | | | | | | | | | 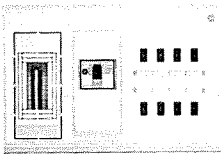 V8-LG3N40・50A |

注　① ○標準品　② ●受注品（納期2～3週間）　③ 住住宅用分電盤規格適合品（認定マーク付）

# リミッタースペース＋主幹漏電しゃ断器

北海道・東北・東京
中部・北陸・九州
各電力管内向

## 単相３線式

結線は100V

| 受注区分 | 主幹 | 品名 | 分岐回路数 | 予備回路数 | | | 標準価格(円) | 分岐2P20A 1E110V | 分岐2P20A 2E110/220V | 一相入数 | 寸法図番号 |
|---|---|---|---|---|---|---|---|---|---|---|---|
| ○ | Lスペース付 3P50A (OC付) | 住 V10Y-LG3N | 10 | 2 | | | 33,000 | 8 | 2 | 2 | P106 29 |
| ○ | | 住 V12-LG3N | 12 | 0 | | | 35,000 | 8 | 4 | | |
| ●外形寸法 タテ310×ヨコ530×フカサ65(mm) 盤定格60A | | | | | | | | | | | V12-LG3N50A |
| ○ | Lスペース付 3P60A (OC付) | 住 V8-LG3N | 8 | 0 | | | 31,500 | 6 | 2 | 1 | P105 23 |
| ●外形寸法 タテ310×ヨコ460×フカサ65(mm) 盤定格60A | | | | | | | | | | | V8-LG3N60A |
| ○ | Lスペース付 3P60A (OC付) | 住 V10Y-LG3N | 10 | 2 | | | 35,000 | 8 | 2 | 2 | P106 29 |
| ○ | | 住 V12-LG3N | 12 | 0 | | | 36,500 | 8 | 4 | | |
| ●外形寸法 タテ310×ヨコ530×フカサ65(mm) 盤定格60A | | | | | | | | | | | V12-LG3N60A |

## 単相２線式

| | | | | | | | | | | | |
|---|---|---|---|---|---|---|---|---|---|---|---|
| ○ | Lスペース付 2P30A (OCなし) | 住 V2-LG2Z | 2 | 0 | | | 8,600 | 2 | 0 | 5 | P102 4 |
| ●外形寸法 タテ220×ヨコ225×フカサ55(mm) 盤定格30A | | | | | | | | | | | V2-LG2Z |
| ○ | Lスペース付 2P30A (OCなし) | 住 V2Y-LG2Z | 2 | 1 | | | 8,800 | 2 | 0 | 5 | P102 6 |
| ○ | | 住 V3-LG2Z | 3 | 0 | | | 9,700 | 3 | 0 | | |
| ●外形寸法 タテ220×ヨコ290×フカサ55(mm) 盤定格30A | | | | | | | | | | | V3-LG2Z |
| ○ | Lスペース付 2P30A (OCなし) | 住 VS2Y-LG2Z | 2 | 2 | | | 8,950 | 2 | 0 | 5 | P103 7 |
| ○ | | 住 VS3Y-LG2Z | 3 | 1 | | | 9,850 | 3 | 0 | | |
| ○ | | 住 VS4-LG2Z | 4 | 0 | | | 10,750 | 4 | 0 | | |
| ●外形寸法 タテ220×ヨコ330×フカサ55(mm) 盤定格30A | | | | | | | | | | | VS4-LG2Z |
| ○ | Lスペース付 2P30A (OCなし) | 住 VS4Y-LG2Z | 4 | 2 | | | 11,800 | 4 | 0 | 5 | P103 10 |
| ○ | | 住 VS5Y-LG2Z | 5 | 1 | | | 12,650 | 5 | 0 | | |
| ○ | | 住 VS6-LG2Z | 6 | 0 | | | 13,550 | 6 | 0 | | |
| ●外形寸法 タテ220×ヨコ385×フカサ55(mm) 盤定格30A | | | | | | | | | | | VS6-LG2Z |

注 ① ○標準品 ② ●受注品(納期2～3週間) ③ 住 住宅用分電盤規格適合品(認定マーク付)

## リミッタースペース

北海道・東北・東京
中部・北陸・九州
各電力管内向

### 単相３線式

結線は100V

| 受注区分 | 主幹 | 品名 | 分岐回路数 | 予備回路数 | | | 標準価格（円） | 分岐2P20A 1E110V | 分岐2P20A 2E110/220V | 一相入数 | | 寸法図番号 |
|---|---|---|---|---|---|---|---|---|---|---|---|---|
| ○ | Lスペース付 | **V4-L3N**（東京電力管内は除く） | 4 | 0 | | | 6,780 | 3 | 1 | 5 | 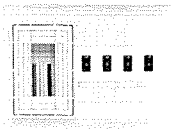 V4-L3N | P102 6 |
| | | | | | | | | | | | | |
| | | | | | | | | | | | | |
| ●外形寸法 タテ220×ヨコ290×フカサ55(mm) 盤定格30A | | | | | | | | | | | | |
| ○ | Lスペース付 | **V4Y-L3N** | 4 | 2 | | | 7,940 | 3 | 1 | 5 | 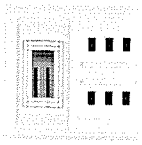 V6-L3N | P103 11 |
| ○ | | **V6-L3N** | 6 | 0 | | | 9,690 | 4 | 2 | | | |
| | | | | | | | | | | | | |
| ●外形寸法 タテ285×ヨコ296×フカサ62(mm) 盤定格30A | | | | | | | | | | | | |

### 単相２線式

| | | | | | | | | | | | | |
|---|---|---|---|---|---|---|---|---|---|---|---|---|
| ○ | Lスペース付 | **V2Y-L2N** | 2 | 1 | | | 2,650 | 2 | 0 | 5 | 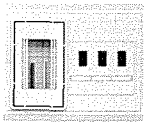 V3-L2N | P102 4 |
| ○ | | **V3-L2N** | 3 | 0 | | | 3,530 | 3 | 0 | | | |
| | | | | | | | | | | | | |
| ●外形寸法 タテ220×ヨコ255×フカサ55(mm) 盤定格30A | | | | | | | | | | | | |
| ○ | Lスペース付 | **V3Y-L2N** | 3 | 1 | | | 4,410 | 3 | 0 | 5 | 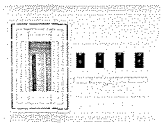 V4-L2N | P102 6 |
| ○ | | **V4-L2N** | 4 | 0 | | | 5,290 | 4 | 0 | | | |
| | | | | | | | | | | | | |
| ●外形寸法 タテ220×ヨコ290×フカサ55(mm) 盤定格30A | | | | | | | | | | | | |

注 ① ○標準品

## 主幹漏電しゃ断器（OC付）

### 単相3線式

全電力管内向

結線は100V

| 受注区分 | 主幹 | 品名 | 分岐回路数 | 予備回路数 | | | 標準価格（円） | 分岐2P20A 1E110V | 分岐2P20A 2E110/220V | 一梱入数 | | 寸法図番号 |
|---|---|---|---|---|---|---|---|---|---|---|---|---|
| ○ | 3P30A（OC付） | ㊐ VS3Y-G3N | 3 | 1 | | | 13,000 | 3 | 0 | 5 | 主幹30Aは中国・四国・関西各電力管内向 | P102 5 |
| ○ | | ㊐ VS4-G3N | 4 | 0 | | | 13,900 | 3 | 1 | | | |
| ●外形寸法　タテ160×ヨコ280×フカサ55(mm)　盤定格30A | | | | | | | | | | | VS4-G3N | |
| ○ | 3P30A（OC付） | ㊐ VS4Y-G3N | 4 | 2 | | | 16,900 | 4 | 0 | 5 | 主幹30Aは中国・四国・関西各電力管内向 | P103 9 |
| ○ | | ㊐ VS6-G3N | 6 | 0 | | | 18,700 | 4 | 2 | | | |
| ●VS6-G3N40A・50Aも別途ご相談下さい。<br>●外形寸法　タテ220×ヨコ385×フカサ55(mm)　盤定格30A | | | | | | | | | | | VS6-G3N | |
| ○ | 3P30A（OC付） | ㊐ V4Y-G3N | 4 | 2 | | | 16,900 | 3 | 1 | 5 | 主幹30Aは中国・四国・関西各電力管内向 | P104 13 |
| ○ | | ㊐ V6-G3N | 6 | 0 | | | 18,700 | 4 | 2 | | | |
| ●外形寸法　タテ285×ヨコ296×フカサ62(mm)　盤定格30A | | | | | | | | | | | V6-G3N | |
| ○ | 3P30A（OC付） | V6Y-G3N | 6 | 2 | | | 19,700 | 4 | 2 | 5 | 主幹30Aは中国・四国・関西各電力管内向 | P104 16 |
| ●外形寸法　タテ285×ヨコ325×フカサ62(mm)　盤定格30A | | | | | | | | | | | V6Y-G3N | |
| ○ | 3P40A 50A（OC付） | ㊐ V6-G3N | 6 | 0 | | | 21,600 | 4 | 2 | 5 | | P104 13 |
| ●V6-G3N60Aも別途ご相談下さい。<br>●外形寸法　タテ285×ヨコ296×フカサ62(mm)　盤定格60A | | | | | | | | | | | V6-G3N | |
| ○ | 3P40A 50A（OC付） | ㊐ V6Y-G3N | 6 | 2 | | | 23,100 | 4 | 2 | 5 | | P104 16 |
| ○ | | ㊐ V8-G3N | 8 | 0 | | | 24,900 | 6 | 2 | | | |
| ●外形寸法　タテ285×ヨコ325×フカサ62(mm)　盤定格60A | | | | | | | | | | | V8-G3N | |
| ○ | 3P50A（OC付） | ㊐ V8Y-G3N | 8 | 4 | | | 28,700 | 6 | 2 | 5 | | P104 18 |
| ○ | | ㊐ V10Y-G3N | 10 | 2 | | | 30,400 | 8 | 2 | | | |
| ●外形寸法　タテ285×ヨコ405×フカサ62(mm)　盤定格60A | | | | | | | | | | | V10Y-G3N | |
| ○ | 3P60A（OC付） | ㊐ V8Y-G3N | 8 | 4 | | | 28,700 | 6 | 2 | 5 | | P104 18 |
| ○ | | ㊐ V10Y-G3N | 10 | 2 | | | 30,400 | 8 | 2 | | | |
| ○ | | ㊐ V12-G3N | 12 | 0 | | | 32,200 | 8 | 4 | | | |
| ●V12-G3N50Aも別途ご相談下さい。<br>●外形寸法　タテ285×ヨコ405×フカサ62(mm)　盤定格60A | | | | | | | | | | | V12-G3N | |

注　① ○標準品　② ●受注品(納期2～3週間)　③ ㊐住宅用分電盤規格適合品(認定マーク付)

## 主幹漏電しゃ断器（OC付）

**単相２線式**

中国・四国・関西 各電力管内向

結線は100V

| 受注区分 | 主幹 | 品名 | 分岐回路数 | 予備回路数 | | | 標準価格（円） | 分岐2P20A 1E110V | 分岐2P20A 2E110/220V | 一梱入数 | | 寸法図番号 |
|---|---|---|---|---|---|---|---|---|---|---|---|---|
| ○ | 2P30A（OC付） | 住 VS3Y-G2N | 3 | 1 | | | 10,600 | 3 | 0 | 5 | 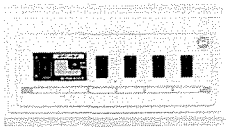 VS4-G2N | P102 5 |
| ○ | | 住 VS4-G2N | 4 | 0 | | | 11,500 | 4 | 0 | | | |
| | | | | | | | | | | | | |

●外形寸法 タテ160×ヨコ280×フカサ55(mm)　盤定格30A

## 分岐漏電しゃ断器（OC付）

**単相２線式**

中国・四国・関西 各電力管内向

| | | | | | | | | | | | | |
|---|---|---|---|---|---|---|---|---|---|---|---|---|
| ○ | 主幹なし | VS4-1GN | 5 | 0 | | | 11,500 | 4 | 0 | 5 | 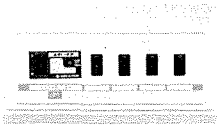 VS4-1GN | P102 5 |
| | | | | | | | | | | | | |
| | | | | | | | | | | | | |

●外形寸法 タテ160×ヨコ280×フカサ55(mm)　盤定格30A

## 主幹配線用しゃ断器

**単相３線式**

全電力管内向

| | | | | | | | | | | | | |
|---|---|---|---|---|---|---|---|---|---|---|---|---|
| ○ | 3P30A | V4Y-B3N | 4 | 2 | | | 14,100 | 3 | 1 | 5 | 主幹30Aは中国・四国・関西各電力管内向 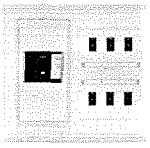 V6-B3N30A | P104 14 |
| ○ | | V6-B3N | 6 | 0 | | | 15,900 | 4 | 2 | | | |
| | | | | | | | | | | | | |
| ○ | 3P50A | V6-B3N | 6 | 0 | | | 15,900 | 4 | 2 | 5 | 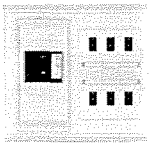 V6-B3N50A | P104 14 |
| | | | | | | | | | | | | |
| | | | | | | | | | | | | |
| ○ | 3P50A | V12-B3N | 12 | 0 | | | 24,700 | 8 | 4 | 5 | 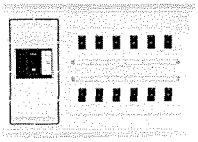 V12-B3N | P105 19 |
| | | | | | | | | | | | | |
| | | | | | | | | | | | | |

●外形寸法 タテ285×ヨコ296×フカサ62(mm)　盤定格30A

●外形寸法 タテ285×ヨコ296×フカサ62(mm)　盤定格60A

●外形寸法 タテ285×ヨコ405×フカサ62(mm)　盤定格60A

注　① ○標準品　② ●受注品(納期2～3週間)　③ 住住宅用分電盤規格適合品(認定マーク付)

## リミッタースペース＋主幹漏電しゃ断器＋附属機器取付スペース

北海道・東北・東京
中部・北陸・九州
各電力管内向

### 単相３線式

結線は100V

| 受注区分 | 主幹 | 品名 | 分岐回路数 | 予備回路数 | | | 標準価格(円) | 分岐2P20A 1E110V | 分岐2P20A 2E110/220V | 一梱入数 | 寸法図番号 |
|---|---|---|---|---|---|---|---|---|---|---|---|
| ○ | Lスペース付 3P30A (OCなし) | 住 V4Y-LG3SPN | 4 | 2 | | | 17,000 | 3 | 1 | 1 | P106 26 |
| ○ | | 住 V6-LG3SPN | 6 | 0 | | | 18,800 | 4 | 2 | | |
| | | | | | | | | | | | |

●外形寸法 タテ310×ヨコ460×フカサ64(mm)　盤定格30A

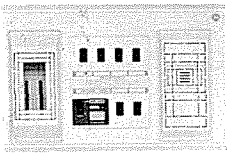
V6-LG3SPN

| 受注区分 | 主幹 | 品名 | 分岐回路数 | 予備回路数 | | | 標準価格(円) | 分岐2P20A 1E110V | 分岐2P20A 2E110/220V | 一梱入数 | 寸法図番号 |
|---|---|---|---|---|---|---|---|---|---|---|---|
| ○ | Lスペース付 3P50A (OC付) | 住 V6Y-LG3SPN | 6 | 2 | | | 36,500 | 4 | 2 | 2 | P106 27 |
| ○ | | 住 V8-LG3SPN | 8 | 0 | | | 38,500 | 6 | 2 | | |
| | | | | | | | | | | | |

●外形寸法 タテ310×ヨコ530×フカサ65(mm)　盤定格60A

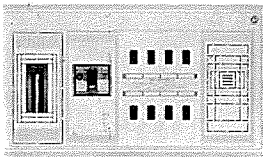
V8-LG3SPN50A

| 受注区分 | 主幹 | 品名 | 分岐回路数 | 予備回路数 | | | 標準価格(円) | 分岐2P20A 1E110V | 分岐2P20A 2E110/220V | 一梱入数 | 寸法図番号 |
|---|---|---|---|---|---|---|---|---|---|---|---|
| ○ | Lスペース付 3P60A (OC付) | 住 V6Y-LG3SPN | 6 | 2 | | | 38,500 | 4 | 2 | 2 | P106 27 |
| ○ | | 住 V8-LG3SPN | 8 | 0 | | | 40,000 | 6 | 2 | | |
| | | | | | | | | | | | |

●外形寸法 タテ310×ヨコ530×フカサ65(mm)　盤定格60A

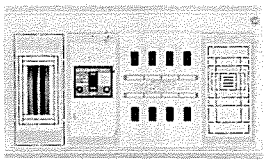
V8-LG3SPN60A

### 単相２線式

| | | | | | | | | | | | |
|---|---|---|---|---|---|---|---|---|---|---|---|
| ○ | Lスペース付 2P30A (OCなし) | 住 V4Y-LG2SPN | 4 | 2 | | | 15,500 | 4 | 0 | 1 | P106 25 |
| ○ | | 住 V6-LG2SPN | 6 | 0 | | | 17,200 | 6 | 0 | | |
| | | | | | | | | | | | |

●外形寸法 タテ310×ヨコ460×フカサ65(mm)　盤定格30A

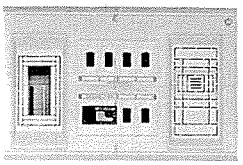
V6-LG2SPN

## 主幹漏電しゃ断器(OC付)＋附属機器取付スペース付

中国・四国・関西
各電力管内向

### 単相３線式

| | | | | | | | | | | | |
|---|---|---|---|---|---|---|---|---|---|---|---|
| ○ | 3P30A (OC付) | 住 V4Y-G3SPN | 4 | 2 | | | 21,200 | 3 | 1 | 5 | P105 20 |
| ○ | | 住 V6-G3SPN | 6 | 0 | | | 22,900 | 4 | 2 | | |
| | | | | | | | | | | | |

●外形寸法 タテ285×ヨコ405×フカサ62(mm)　盤定格30A

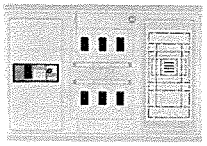
V6-G3SPN30A

| | | | | | | | | | | | |
|---|---|---|---|---|---|---|---|---|---|---|---|
| ○ | 3P30A (OC付) | V6Y-G3SPN | 6 | 2 | | | 24,900 | 4 | 2 | 1 | P105 24 |
| | | | | | | | | | | | |
| | | | | | | | | | | | |

●外形寸法 タテ310×ヨコ460×フカサ65(mm)　盤定格30A

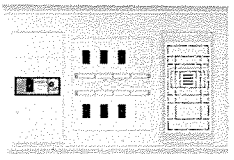
V6Y-G3SPN30A

注　① ○標準品　② ●受注品(納期2～3週間)　③ 住住宅用分電盤規格適合品(認定マーク付)

## 主幹漏電しゃ断器(OC付)＋附属機器取付スペース付

単相3線式

全電力管内向

結線100V

| 受注区分 | 主幹 | 品名 | 分岐回路数 | 予備回路数 | | | 標準価格(円) | 分岐2P20A 1E110V | 分岐2P20A 2E110/220V | 一梱入数 | | 寸法図番号 |
|---|---|---|---|---|---|---|---|---|---|---|---|---|
| ○ | 3P40A 50A (OC付) | 住 V6-G3SPN | 6 | 0 | | | 25,900 | 4 | 2 | 5 | 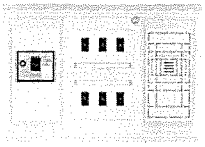 V6-G3SPN40・50A | P105 20 |
| | | | | | | | | | | | | |
| | | | | | | | | | | | | |
| ● V6-G3SPN60Aも別途ご相談下さい。 | | | | | | | | | | | | |
| ● 外形寸法 タテ285×ヨコ405×フカサ62(mm) 盤定格60A | | | | | | | | | | | | |
| ○ | 3P40A 50A (OC付) | 住 V6Y-G3SPN | 6 | 2 | | | 28,200 | 4 | 2 | 1 | 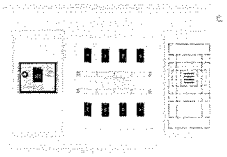 V8-G3SPN40・50A | P105 24 |
| ○ | | 住 V8-G3SPN | 8 | 0 | | | 29,700 | 6 | 2 | | | |
| | | | | | | | | | | | | |
| ● 外形寸法 タテ310×ヨコ460×フカサ65(mm) 盤定格60A | | | | | | | | | | | | |
| ○ | 3P50A (OC付) | 住 V10Y-G3SPN | 10 | 2 | | | 36,500 | 8 | 2 | 2 | 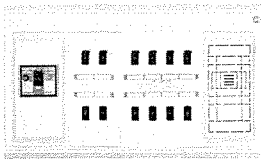 V12-G3SPN50A | P106 28 |
| ○ | | 住 V12-G3SPN | 12 | 0 | | | 38,500 | 8 | 4 | | | |
| | | | | | | | | | | | | |
| ● 外形寸法 タテ310×ヨコ530×フカサ65(mm) 盤定格60A | | | | | | | | | | | | |
| ○ | 3P60A (OC付) | 住 V8-G3SPN | 8 | 0 | | | 31,200 | 6 | 2 | 1 | 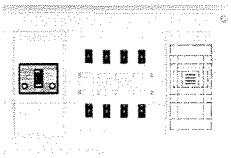 V8-G3SPN60A | P105 24 |
| | | | | | | | | | | | | |
| | | | | | | | | | | | | |
| ● 外形寸法 タテ310×ヨコ460×フカサ65(mm) 盤定格60A | | | | | | | | | | | | |
| ○ | 3P60A (OC付) | 住 V10Y-G3SPN | 10 | 2 | | | 38,500 | 8 | 2 | 2 | 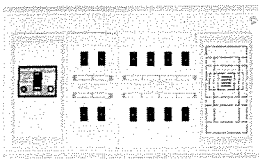 V12-G3SPN60A | P106 28 |
| ○ | | 住 V12-G3SPN | 12 | 0 | | | 40,000 | 8 | 4 | | | |
| | | | | | | | | | | | | |
| ● 外形寸法 タテ310×ヨコ530×フカサ65(mm) 盤定格60A | | | | | | | | | | | | |

注 ① ○標準品　② ●受注品(納期2～3週間)　③ 住住宅用分電盤規格適合品(認定マーク付)

## リミッタースペース＋附属機器取付スペース

単相3線式

北海道・東北・東京
中部・北陸・九州
各電力管内向

| | | | | | | | | | | | | |
|---|---|---|---|---|---|---|---|---|---|---|---|---|
| ● | Lスペース付 | V6-L3SPN 受注品 | 6 | 0 | | | 12,350 | 4 | 2 | 5 | 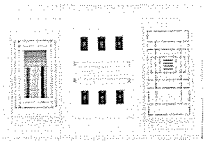 V6-L3SPN | P105 22 |
| | | | | | | | | | | | | |
| | | | | | | | | | | | | |
| ● 外形寸法 タテ285×ヨコ405×フカサ62(mm) 盤定格30A | | | | | | | | | | | | |

注 ① ○標準品　② ●受注品(納期2～3週間)

## 主幹なし

### 単2・3線式

関西・中国・四国
各電力管内向

結線は100V

| 受注区分 | 主幹 | 品名 | 分岐回路数 | 予備回路数 | | | 標準価格(円) | 分岐2P20A 1E110V | 分岐2P20A 2E110/220V | 一相入数 | | 寸法図番号 |
|---|---|---|---|---|---|---|---|---|---|---|---|---|
| ○ | 主幹なし | **V2Y** | 2 | 1 | | | 3,000 | 2 | 0 | 10 | 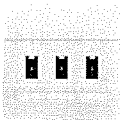 V3 | P102 1 |
| ○ | | **V3** | 3 | 0 | | | 3,870 | 3 | 0 | | | |
| | | | | | | | | | | | | |
| ●外形寸法 タテ140×ヨコ140×フカサ60(mm) 盤定格30A | | | | | | | | | | | | |
| ○ | 主幹なし 単二単三切替可能 | **V3Y-T** | 3 | 1 | | | 4,220 | 3 | 0 | 10 | 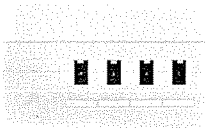 V4T | P102 2 |
| ○ | | **V4-T** | 4 | 0 | | | 5,100 | 3 | 1 | | | |
| | | | | | | | | | | | | |
| ●外形寸法 タテ140×ヨコ225×フカサ60(mm) 盤定格30A | | | | | | | | | | | | |
| ○ | 主幹なし | **V5Y** | 5 | 1 | | | 6,870 | 4 | 1 | 5 | 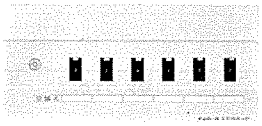 V6 | P102 3 |
| ○ | | **V6** | 6 | 0 | | | 7,750 | 4 | 2 | | | |
| | | | | | | | | | | | | |
| ●外形寸法 タテ140×ヨコ295×フカサ60(mm) 盤定格30A | | | | | | | | | | | | |

注 ① ○標準品　② ●受注品(納期2～3週間)

## プラスチック分電盤附属機器取付例

フリースペース付(V6-G3SPN等)器種のフリースペースには**温水器用ブレーカ，漏電しゃ断器，配線用しゃ断器**等の増設，**ブザ，チャイムトランス，タイマー**の設置等，広範囲にご利用いただけます。

- **分電盤の通電電流に大きく影響を及ぼすような分岐回路の増設は避けてください。**
- **フリースペースのパネルカットには，テンパールの配線用しゃ断器，漏電しゃ断器を取りつけていただければ，隙間を生じることなくきれいに仕上がります。**

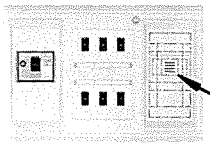

フリースペースに組込むことができる機器は，JWDS0007によりますと
①別系統の電源の引込開閉器
②分岐開閉器の2次側に設けられる機器
③負荷電流が1A以下の小勢力回路を母線に直接接続して設ける機器に限られますのでご注意ください。

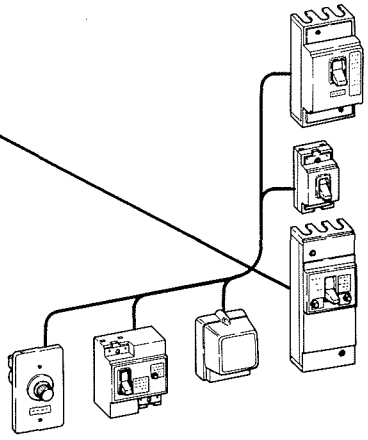

## プラスチック分電盤半埋込枠

| 該当器種 | | | 標準価格(円) |
|---|---|---|---|
| ●VS2Y-LG2Z ●VS3Y-LG2Z ●VS4-LG2Z | | | 880 |
| ●V6Y-G3N ●V8-G3N ●V4Y-LG3NC ●V6-LG3NC | | | 1,000 |
| ●V6Y-LG3N ●V8-LG3N ●V6Y-G3SPN ●V8-G3SPN ●V4Y-LG2SPN ●V6-LG2SPN ●V4Y-LG3SPN ●V6-LG3SPN | | | 1,200 |

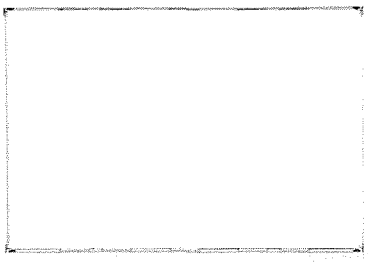

## 住宅・都市整備公団適合品

九州支社向

### 単相２線式

結線は100V

| 受注区分 | 公団記号 | 品名 | 分岐回路数 | 予備回路数 | | 分岐2P20A 1E110V | 分岐2P20A 2E110/220V | 一相入数 | | 寸法図番号 |
|---|---|---|---|---|---|---|---|---|---|---|
| ● | V-214-A | **VF-214-A** | 2 | 2 | | 2 | 0 | 5 | 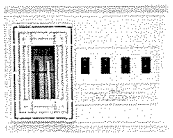 VF-214-C | P106 30 |
| ● | V-214-B | **VF-214-B** | 3 | 1 | | 3 | 0 | | | |
| ● | V-214-C | **VF-214-C** | 4 | 0 | | 4 | 0 | | | |
| ●外形寸法 タテ220×ヨコ290×フカサ72㎜ 盤定格30A | | | | | | | | | | |

### 単相３線式

| | | | | | | | | | | |
|---|---|---|---|---|---|---|---|---|---|---|
| ● | V-218-A | **VF-218-A** | 3 | 1 | | 2 | 1 | 5 | 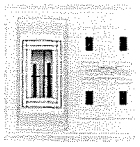 VF-218-C | P107 31 |
| ● | V-218-B | **VF-218-B** | 4 | 0 | | 3 | 1 | | | |
| ● | V-218-C | **VF-218-C** | 4 | 0 | | 2 | 2 | | | |
| ●外形寸法 タテ285×ヨコ296×フカサ72㎜ 盤定格30A | | | | | | | | | | |
| ● | V-219-A | **VF-219-A** | 5 | 1 | | 4 | 1 | 5 | 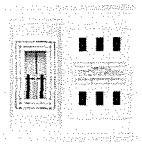 VF-219-D | P107 31 |
| ● | V-219-B | **VF-219-B** | 5 | 1 | | 3 | 2 | | | |
| ● | V-219-C | **VF-219-C** | 6 | 0 | | 4 | 2 | | | |
| ● | V-219-D | **VF-219-D** | 6 | 0 | | 5 | 1 | | | |
| ●外形寸法 タテ285×ヨコ296×フカサ72㎜ 盤定格30A | | | | | | | | | | |

●ＰＣカバー着脱可能です。
●写真はＰＣカバーを取り外した状態です。

## 住宅・都市整備公団適合品

関東・東京支社向

### 単相２線式

| | | | | | | | | | | |
|---|---|---|---|---|---|---|---|---|---|---|
| ● | V-214-A | **VT-214-A** | 2 | 2 | | 2 | 0 | 5 | 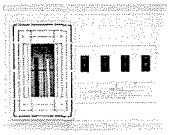 VT-214-C | P102 6 |
| ● | V-214-B | **VT-214-B** | 3 | 1 | | 3 | 0 | | | |
| ● | V-214-C | **VT-214-C** | 4 | 0 | | 4 | 0 | | | |
| ●外形寸法 タテ220×ヨコ290×フカサ55㎜ 盤定格30A | | | | | | | | | | |

### 単相３線式

| | | | | | | | | | | |
|---|---|---|---|---|---|---|---|---|---|---|
| ● | V-218-A | **VT-218-A** | 3 | 1 | | 2 | 1 | 5 | 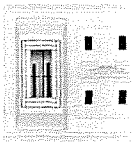 VT-218-C | P107 32 |
| ● | V-218-B | **VT-218-B** | 4 | 0 | | 3 | 1 | | | |
| ● | V-218-C | **VT-218-C** | 4 | 0 | | 2 | 2 | | | |
| ●外形寸法 タテ285×ヨコ296×フカサ62㎜ 盤定格30A | | | | | | | | | | |
| ● | V-219-A | **VT-219-A** | 5 | 1 | | 4 | 1 | 5 | 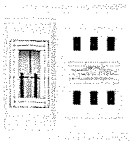 VT-219-D | P107 32 |
| ● | V-219-B | **VT-219-B** | 5 | 1 | | 3 | 2 | | | |
| ● | V-219-C | **VT-219-C** | 6 | 0 | | 4 | 2 | | | |
| ● | V-219-D | **VT-219-D** | 6 | 0 | | 5 | 1 | | | |
| ●外形寸法 タテ285×ヨコ296×フカサ62㎜ 盤定格30A | | | | | | | | | | |

●取付補助板も別売しております。
注　①○標準品　②●受注品(納期2～3週間)

## 住宅・都市整備公団適合品

関西支社向

### 単相２線式

結線は100V

| 受注区分 | 公団記号 | 品名 | 分岐回路数 | 子備回路数 | | 分岐2P20A 1E110V | 分岐2P20A 2E110/220V | 一梱入数 | 寸法図番号 |
|---|---|---|---|---|---|---|---|---|---|
| ● | O-219-1 | V4-2P | 2 | 0 | | 2 | 0 | 5 | P107 33 |
| ● | | V4-3P | 3 | 0 | | 3 | 0 | | |
| ● | | | | | | | | | |

●外形寸法　タテ170×ヨコ230×フカサ60㎜　盤定格30A

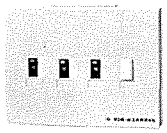

V4-3P

●ダクトカバーも別売しております。

### 単相３線式

| | | | | | | | | | |
|---|---|---|---|---|---|---|---|---|---|
| ● | O-219-1 | V4-3P | 3 | 0 | | 3 | 0 | 5 | P107 33 |
| ● | | V4-3P | 3 | 0 | | 2 | 1 | | |
| ● | | V4-4P | 4 | 0 | | 4 | 0 | | |
| ● | | V4-4P | 4 | 0 | | 3 | 1 | | |

●外形寸法　タテ170×ヨコ230×フカサ60㎜　盤定格30A

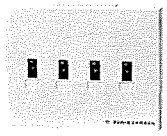

V4-4P

| | | | | | | | | | |
|---|---|---|---|---|---|---|---|---|---|
| ● | O-219-2 | V6-5P | 5 | 1 | | 4 | 1 | 10 | P107 34 |
| ● | | V6-5P | 5 | 1 | | 3 | 2 | | |
| ● | | V6-6P | 6 | 0 | | 5 | 1 | | |
| ● | | V6-6P | 6 | 0 | | 4 | 2 | | |

●外形寸法　タテ170×ヨコ340×フカサ60㎜　盤定格30A

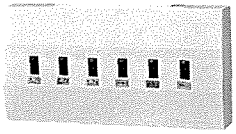

V6-6P

●ダクトカバーも別売しております。

## 漏電しゃ断器付PC・RC工法適用器種

| 受注区分 | 主幹 | 品名 | 分岐回路数 | 子備回路数 | | 分岐2P20A 1E110V | 分岐2P20A 2E110/220V | 一梱入数 | 寸法図番号 |
|---|---|---|---|---|---|---|---|---|---|
| ● | 2P30A（OCなし） | VF4Y-LG2NC | 4 | 2 | | 4 | 0 | 5 | P107 35 |
| ● | | VF6-LG2NC | 6 | 0 | | 6 | 0 | | |
| ● | | | | | | | | | |

●外形寸法　タテ285×ヨコ325×フカサ72㎜　盤定格30A

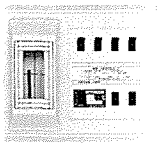

VF6-LG2NC

| | | | | | | | | | |
|---|---|---|---|---|---|---|---|---|---|
| ● | 3P30A（OCなし） | VF3Y-LG3N | 3 | 1 | | 2 | 1 | 5 | P107 31 |
| ● | | VF4-LG3N | 4 | 0 | | 3 | 1 | | |
| ● | | VF4-LG3N | 4 | 0 | | 2 | 2 | | |

●外形寸法　タテ285×ヨコ296×フカサ72㎜　盤定格30A

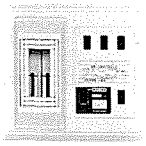

VF4-LG3N

| | | | | | | | | | |
|---|---|---|---|---|---|---|---|---|---|
| ● | 3P30A（OCなし） | VF5Y-LG3NC | 5 | 1 | | 3 | 2 | 5 | P107 35 |
| ● | | VF6-LG3NC | 6 | 0 | | 5 | 1 | | |
| ● | | VF6-LG3NC | 6 | 0 | | 4 | 2 | | |

●外形寸法　タテ285×ヨコ325×フカサ72㎜　盤定格30A

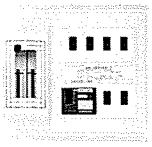

VF6-LG3NC

| | | | | | | | | | |
|---|---|---|---|---|---|---|---|---|---|
| ● | 3P30A（OCなし） | VF3Y-G3N | 3 | 1 | | 2 | 1 | 5 | P107 31 |
| ● | | VF4-G3N | 4 | 0 | | 3 | 1 | | |
| ● | | VF4-G3N | 4 | 0 | | 2 | 2 | | |

●外形寸法　タテ285×ヨコ296×フカサ72㎜　盤定格30A

VF4-G3N

注　① ○標準品　② ●受注品（納期2～3週間）

# 積算電力量計ボックス・プレート

1V-W1

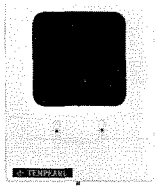

色 ケース マンセルN1.5
パネル マンセル2.5Y9/2

1V-W2

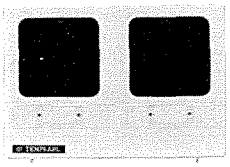

色 ケース マンセルN1.5
パネル マンセル2.5Y9/2

2V-W1

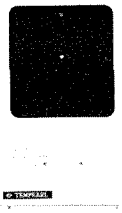

色 ケース マンセルN1.5
パネル マンセル2.5Y9/2

2V-W2

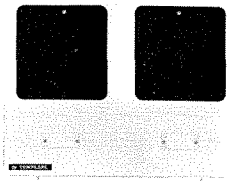

色 ケース マンセルN1.5
パネル マンセル2.5Y9/2

2V-W1C

色 ケース マンセル10R2/3.5
パネル マンセル10YR7/2

3V-W1

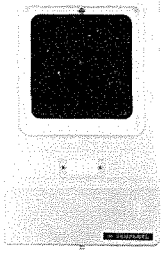

色 ケース マンセルN1.5
パネル マンセル2.5Y9/2

1P-W1

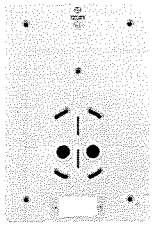

色 マンセル5Y7/1

1P-W2

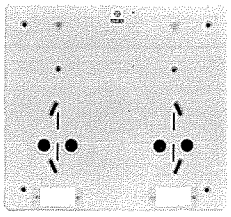

色 マンセル5Y7/1

2P-W1

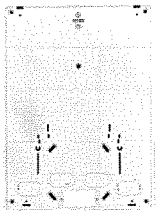

色 マンセル5Y7/1

2P-W2

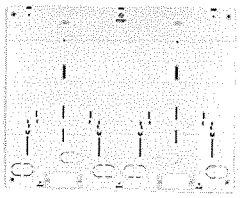

色 マンセル5Y7/1

2P-W1C

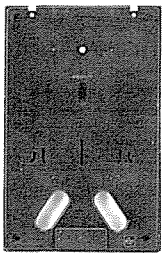

色 マンセル10R2/3.5

3P-W1

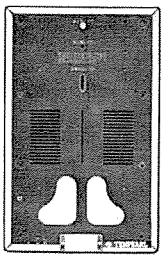

色 マンセルN1.5

| 受注区分 | 相線式 | 品名 | 定格電流 | | | 標準価格(円) | W.H.M組込数 | 一梱入数 | 外形寸法 | 寸法図番号 |
|---|---|---|---|---|---|---|---|---|---|---|
| ○ | 1 φ 2 W | 1V-W1 ボックス | 30 A | | | 2,470 | 1 | 5 | タテ260×ヨコ220×フカサ97 | P107 36 |
| ○ | 1 φ 2 W | 1V-W2 ボックス | 30 A | | | 3,870 | 2 | 5 | タテ260×ヨコ360×フカサ97 | P108 38 |
| ○ | 1 φ 3 W | 2V-W1 ボックス | 30 A | | | 3,870 | 1 | 5 | タテ360×ヨコ260×フカサ102 | P108 40 |
| ○ | 1 φ 3 W | 2V-W2 ボックス | 30 A | | | 5,990 | 2 | 5 | タテ360×ヨコ460×フカサ113 | P108 42 |
| ○ | 1 φ 2 W<br>1 φ 3 W | 2V-W1Cボックス | 30 A | | | 5,810 | 1 | 5 | タテ350×ヨコ220×フカサ115 | P109 44 |
| ○ | 1 φ 2 W<br>1 φ 3 W<br>3 φ 3 W | 3V-W1 ボックス | 60 A<br>〜<br>120 A | | | 5,810 | 1 | 5 | タテ417×ヨコ260×フカサ130 | P109 46 |
| ○ | 1 φ 2 W | 1P-W1 プレート | 30 A | | | 1,350 | 1 | 20 | タテ300×ヨコ200×フカサ27 | P108 37 |
| ○ | 1 φ 2 W | 1P-W2 プレート | 30 A | | | 2,290 | 2 | 20 | タテ300×ヨコ330×フカサ27 | P108 39 |
| ○ | 1 φ 3 W | 2P-W1 プレート | 30 A | | | 2,290 | 1 | 20 | タテ360×ヨコ254×フカサ27 | P108 41 |
| ○ | 1 φ 3 W | 2P-W2 プレート | 30 A | | | 3,870 | 2 | 20 | タテ360×ヨコ460×フカサ38 | P109 43 |
| ○ | 1 φ 2 W<br>1 φ 3 W | 2P-W1Cプレート | 30 A | | | 2,820 | 1 | 20 | タテ350×ヨコ220×フカサ34 | P109 45 |
| ○ | 1 φ 2 W<br>1 φ 3 W<br>3 φ 3 W | 3P-W1 プレート | 60 A<br>〜<br>120 A | | | 2,820 | 1 | 20 | タテ420×ヨコ260×フカサ45 | P109 47 |

注 ○標準品

## リミッタースペース＋主幹漏電しゃ断器

北海道・東北・東京
中部・北陸・九州
各電力管内向

### 単相３線式

結線は100V

| 受注区分 | 主幹 | 品名 | | 分岐回路数 | 予備回路数 | | | 標準価格（円） | 分岐2P20A 1E110V | 分岐2P20A 2E110/220V | 一梱入数 | 寸法図番号 |
|---|---|---|---|---|---|---|---|---|---|---|---|---|
| ○ | Lスペース付 3P50A（OC付） | ㊐ A4Y-LG3 | 露出 | 4 | 2 | | | 30,000 | 3 | 1 | 1 | P110 49 |
| | | | 埋込 | | | | | 30,900 | | | | |
| ○ | | ㊐ A6-L G3 | 露出 | 6 | 0 | | | 31,700 | 4 | 2 | | |
| | | | 埋込 | | | | | 32,600 | | | | |

●ＯＣなし3Ｐ30Ａ，ＯＣ付3Ｐ60Ａも別途ご相談下さい。
●外形寸法　タテ325(355)×ヨコ455(485)×フカサ101(107)mm　盤定格60Ａ

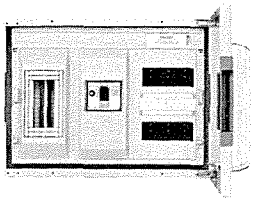
A6-LG3

| | | | | | | | | | | | | |
|---|---|---|---|---|---|---|---|---|---|---|---|---|
| ○ | Lスペース付 3P50A 60A（OC付） | ㊐ A8Y-LG3 | 露出 | 8 | 2 | | | 38,900 | 6 | 2 | 1 | P110 50 |
| | | | 埋込 | | | | | 39,800 | | | | |
| ○ | | ㊐ A10-LG3 | 露出 | 10 | 0 | | | 40,600 | 8 | 2 | | |
| | | | 埋込 | | | | | 41,500 | | | | |

●外形寸法　タテ325(355)×ヨコ525((555)×フカサ101(107)mm　盤定格60Ａ

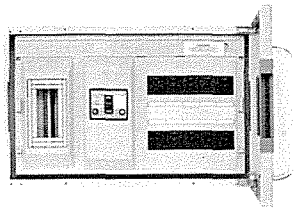
A10-LG3

注　(　)内の数字は埋込形の寸法です。

### 単相２線式

| | | | | | | | | | | | | |
|---|---|---|---|---|---|---|---|---|---|---|---|---|
| ○ | Lスペース付 2P30A（OCなし） | ㊐ A4Y-LG2C | 露出 | 4 | 2 | | | 20,600 | 4 | 0 | 1 | P109 48 |
| | | | 埋込 | | | | | 21,500 | | | | |
| ○ | | ㊐ A6-LG2C | 露出 | 6 | 0 | | | 22,400 | 6 | 0 | | |
| | | | 埋込 | | | | | 23,200 | | | | |

●外形寸法　タテ325(355)×ヨコ340(370)×フカサ101(107 )mm　盤定格30Ａ

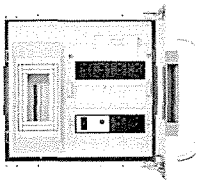
A6-LG2C

注　①○標準品　②(　)内の数字は埋込形の寸法です。

## リミッタースペース

北海道・東北・東京
中部・北陸・九州
各電力管内向

### 単相３線式

| | | | | | | | | | | | | |
|---|---|---|---|---|---|---|---|---|---|---|---|---|
| ○ | Lスペース付 | A4Y-L3C | 露出 | 4 | 4 | | | 13,900 | 3 | 1 | 1 | P109 48 |
| | | | 埋込 | | | | | 14,700 | | | | |
| ○ | | A6Y-L3C | 露出 | 6 | 2 | | | 15,700 | 4 | 2 | | |
| | | | 埋込 | | | | | 16,500 | | | | |

●外形寸法　タテ325(355)×ヨコ340(370)×フカサ101(107)mm　盤定格30Ａ

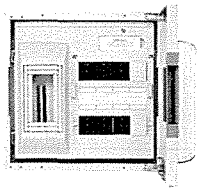
A6Y-L3C

注　①○標準品　②㊐住宅分電盤規格適合品(認定マーク付)　③(　)内の数字は埋込形の寸法です。

## 主幹漏電しゃ断器（OC付）

### 単相３線式

全電力管内向

結線は100V

| 受注区分 | 主幹 | 品名 | | 分岐回路数 | 予備回路数 | | | 標準価格（円） | 分岐2P20A 1E110V | 分岐2P20A 2E110/220V | 一梱入数 | | 寸法図番号 |
|---|---|---|---|---|---|---|---|---|---|---|---|---|---|
| ○ | 3P30A（OC付） | A4Y-G3C | 露出 | 4 | 4 | | | 25,100 | 3 | 1 | 1 | 主幹30Aは中国・四国・関西各電力管内向 | P109 48 |
| | | | 埋込 | | | | | 26,000 | | | | | |
| ●外形寸法 タテ325(355)×ヨコ340(370)×フカサ101(107)mm 盤定格30A | | | | | | | | | | | | A4Y-G3C | |
| ○ | 3P40A 50A（OC付） | ㊗ A6Y-G3C | 露出 | 6 | 2 | | | 30,300 | 4 | 2 | 1 | | P109 48 |
| | | | 埋込 | | | | | 31,200 | | | | | |
| ○ | | ㊗ A8-G3C | 露出 | 8 | 0 | | | 32,000 | 6 | 2 | | | |
| | | | 埋込 | | | | | 32,900 | | | | | |
| ●3P60Aも別途ご相談下さい。<br>●外形寸法 タテ325(355)×ヨコ340(370)×フカサ101(107)mm 盤定格60A | | | | | | | | | | | | A8-G3C | |
| ○ | 3P50A 60A（OC付） | ㊗ A8Y-G3 | 露出 | 8 | 4 | | | 33,700 | 6 | 2 | 1 | | P110 49 |
| | | | 埋込 | | | | | 34,600 | | | | | |
| ○ | | ㊗ A10Y-G3 | 露出 | 10 | 2 | | | 35,400 | 8 | 2 | | | |
| | | | 埋込 | | | | | 36,300 | | | | | |
| ●外形寸法 タテ325 (355)×ヨコ455(485)×フカサ101(107)mm 盤定格60A | | | | | | | | | | | | A10Y-G3 | |
| ○ | 3P75A（OC付） | ㊗ A12-G3 | 露出 | 12 | 0 | | | 41,500 | 8 | 4 | 1 | | P110 49 |
| | | | 埋込 | | | | | 42,300 | | | | | |
| ●A12-G3, 3P60Aも別途ご相談下さい。<br>●外形寸法 タテ325(355)×ヨコ455(485)×フカサ101(107)mm 盤定格100A | | | | | | | | | | | | A12-G3 75A | |
| ○ | 3P75A（OC付） | ㊗ A14Y-G3 | 露出 | 14 | 2 | | | 45,800 | 10 | 4 | 1 | | P110 50 |
| | | | 埋込 | | | | | 46,700 | | | | | |
| ○ | | ㊗ A16-G3 | 露出 | 16 | 0 | | | 47,500 | 12 | 4 | | | |
| | | | 埋込 | | | | | 48,400 | | | | | |
| ●外形寸法 タテ325(355)×ヨコ525(555)×フカサ101(107)mm 盤定格100A | | | | | | | | | | | | A16-G3 75A | |
| ○ | 3P100A（OC付） | ㊗ A12-G3 | 露出 | 12 | 0 | | | 53,700 | 8 | 4 | 1 | | P110 49 |
| | | | 埋込 | | | | | 54,600 | | | | | |
| ●外形寸法 タテ325(355)×ヨコ455(485)×フカサ101(107)mm 盤定格100A | | | | | | | | | | | | A12-G3 100A | |
| ○ | 3P100A（OC付） | ㊗ A14Y-G3 | 露出 | 14 | 2 | | | 58,100 | 10 | 4 | 1 | | P110 50 |
| | | | 埋込 | | | | | 59,000 | | | | | |
| ○ | | ㊗ A16-G3 | 露出 | 16 | 0 | | | 59,800 | 12 | 4 | | | |
| | | | 埋込 | | | | | 60,700 | | | | | |
| ●外形寸法 タテ325(355)×ヨコ525(555)×フカサ101(107)mm 盤定格100A | | | | | | | | | | | | A16-G3 100A | |

注 ① ○標準品　② ㊗住宅用分電盤規格適合品(認定マーク付)　③ ( )内の数字は埋込形の寸法です。

## 主幹配線用しゃ断器

全電力管内向

### 単相3線式

結線は100V

| 受注区分 | 主幹 | 品名 | | 分岐回路数 | 予備回路数 | | | 標準価格(円) | 分岐2P20A 1E110V | 分岐2P20A 2E110/220V | 一梱入数 | 寸法図番号 |
|---|---|---|---|---|---|---|---|---|---|---|---|---|
| ● | 3P30A | A4Y-B3C | 露出 | 4 | 4 | | | 19,400 | 3 | 1 | 1 | P109 48 |
| | | | 埋込 | | | | | 20,300 | | | | |
| ● | 3P50A | A6Y-B3C | 露出 | 6 | 2 | | | 22,200 | 4 | 2 | 1 | P109 48 |
| | | | 埋込 | | | | | 23,000 | | | | |
| ● | | A8-B3C | 露出 | 8 | 0 | | | 24,000 | 6 | 2 | | |
| | | | 埋込 | | | | | 24,900 | | | | |
| ● | 3P50A | A8Y-B3 | 露出 | 8 | 4 | | | 25,600 | 6 | 2 | 1 | P110 49 |
| | | | 埋込 | | | | | 26,500 | | | | |
| ● | | A10Y-B3 | 露出 | 10 | 2 | | | 27,400 | 8 | 2 | | |
| | | | 埋込 | | | | | 28,200 | | | | |
| ● | 3P100A | A12-B3 | 露出 | 12 | 0 | | | 39,800 | 8 | 4 | 1 | P110 49 |
| | | | 埋込 | | | | | 40,600 | | | | |
| ● | 3P100A | A14Y-B3 | 露出 | 14 | 2 | | | 44,100 | 10 | 4 | 1 | P110 50 |
| | | | 埋込 | | | | | 45,000 | | | | |
| ● | | A16-B3 | 露出 | 16 | 0 | | | 45,800 | 12 | 4 | | |
| | | | 埋込 | | | | | 46,700 | | | | |
| ● | | | | | | | | | | | | |

●外形寸法　タテ325(355)×ヨコ340(370)×フカサ101(107)mm　盤定格30A

主幹30Aは中国・四国・関西電力管内向

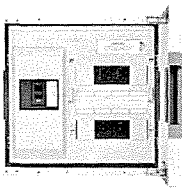

A4Y-B3C

●外形寸法　タテ325(355)×ヨコ340(370)×フカサ101(107)mm　盤定格60A

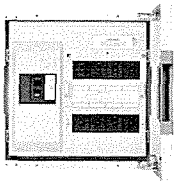

A8-B3C

●外形寸法　タテ325(355)×ヨコ455(485)×フカサ101(107)mm　盤定格60A

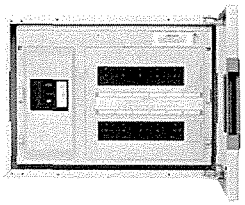

A10Y-B3

●外形寸法　タテ325(355)×ヨコ455(485)×フカサ101(107)mm　盤定格100A

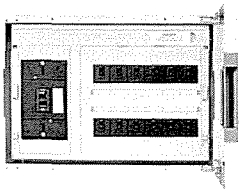

A12-B3

●外形寸法　タテ325(355)×ヨコ525(555)×フカサ101(107)mm　盤定格100A

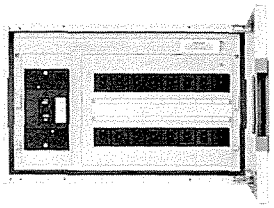

A16-B3

注　(　)内の数字は埋込形の寸法です。

中国・四国・関西各電力管内向

### 単相2線式

| | | | | | | | | | | | | |
|---|---|---|---|---|---|---|---|---|---|---|---|---|
| ● | 2P30A | A4Y-B2C | 露出 | 4 | 4 | | | 18,500 | 4 | 0 | 1 | P109 48 |
| | | | 埋込 | | | | | 19,400 | | | | |

●外形寸法　タテ325(355)×ヨコ340(370)×フカサ101(107)mm　盤定格30A

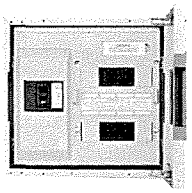

A4Y-B2C

注　① ○標準品　② ●受注品(納期2～3週間)　③ (　)内の数字は埋込形の寸法です。

## 主幹CKS（カバースイッチ）

全電力管内向

### 単相3線式

結線は100V

| 受注区分 | 主幹 | 品名 | | 分岐回路数 | 予備回路数 | | | 標準価格（円） | 分岐2P20A 1E110V | 分岐2P20A 2E110/220V | 一相入数 | | 寸法図番号 |
|---|---|---|---|---|---|---|---|---|---|---|---|---|---|
| ○ | 3P30A | A4Y-M3C | 露出 | 4 | 4 | | | 14,200 | 3 | 1 | 1 | 主幹30Aは中国・四国・関西各電力管内向 | P109 48 |
| | | | 埋込 | | | | | 15,100 | | | | | |
| ●外形寸法 タテ325(355)×ヨコ340(370)×フカサ101(107)mm　盤定格30A | | | | | | | | | | | | A4Y-M3C | |
| ○ | 3P60A | A6Y-M3C | 露出 | 6 | 2 | | | 17,400 | 4 | 2 | 1 | | P109 48 |
| | | | 埋込 | | | | | 18,300 | | | | | |
| ○ | | A8-M3C | 露出 | 8 | 0 | | | 19,000 | 6 | 2 | | | |
| | | | 埋込 | | | | | 19,900 | | | | | |
| ●外形寸法 タテ325(355)×ヨコ340(370)×フカサ101(107)mm　盤定格60A | | | | | | | | | | | | A8-M3C | |
| ○ | 3P60A | A8Y-M3 | 露出 | 8 | 4 | | | 21,600 | 6 | 2 | 1 | | P110 49 |
| | | | 埋込 | | | | | 22,500 | | | | | |
| ○ | | A10Y-M3 | 露出 | 10 | 2 | | | 23,200 | 8 | 2 | | | |
| | | | 埋込 | | | | | 24,100 | | | | | |
| ●外形寸法 タテ325(355)×ヨコ455(485)×フカサ101(107)mm　盤定格60A | | | | | | | | | | | | A10Y-M3 | |
| ○ | 3P100A | A12-M3 | 露出 | 12 | 0 | | | 26,800 | 8 | 4 | 1 | | P110 49 |
| | | | 埋込 | | | | | 27,600 | | | | | |
| ●外形寸法 タテ325(355)×ヨコ455(485)×フカサ101(107)mm　盤定格100A | | | | | | | | | | | | A12-M3 | |
| ○ | 3P100A | A14Y-M3 | 露出 | 14 | 2 | | | 37,800 | 10 | 4 | 1 | | P110 50 |
| | | | 埋込 | | | | | 38,700 | | | | | |
| ○ | | A16-M3 | 露出 | 16 | 0 | | | 39,600 | 12 | 4 | | | |
| | | | 埋込 | | | | | 40,400 | | | | | |
| ●外形寸法 タテ325(355)×ヨコ525(555)×フカサ101(107)mm　盤定格100A | | | | | | | | | | | | A16-M3 | |

注　(　)内の数字は埋込形の寸法です。

中国・四国・関西各電力管内向

### 単相2線式

| | | | | | | | | | | | | | |
|---|---|---|---|---|---|---|---|---|---|---|---|---|---|
| ○ | 2P30A | A4Y-M2C | 露出 | 4 | 4 | | | 12,850 | 4 | 0 | 1 | | P109 48 |
| | | | 埋込 | | | | | 13,750 | | | | | |
| ●外形寸法 タテ325(355)×ヨコ340(370)×フカサ101(107)mm　盤定格30A | | | | | | | | | | | | A4Y-M2C | |

注 ① ○標準品　② (　)内の数字は埋込形の寸法です。

## 主幹漏電しゃ断器(OC付)＋附属機器取付スペース

全電力管内向

### 単相3線式

結線は100V

| 受注区分 | 主幹 | 品名 | | 分岐回路数 | 予備回路数 | | | 標準価格(円) | 分岐2P20A 1E110V | 分岐2P20A 2E110/220V | 一梱入数 | | 寸法図番号 |
|---|---|---|---|---|---|---|---|---|---|---|---|---|---|
| ○ | 3P30A (OC付) | 住 A4Y-G3SP | 露出 | 4 | 2 | | | 25,600 | 3 | 1 | 1 | 主幹30Aは中国・四国・関西各電力管内向 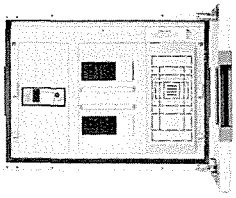 A4Y-G3SP | P110 49 |
| | | | 埋込 | | | | | 26,500 | | | | | |
| ●外形寸法 タテ325(355)×ヨコ455(485)×フカサ101(107)mm 盤定格30A | | | | | | | | | | | | | |
| ○ | 3P50A (OC付) | 住 A6-G3SP | 露出 | 6 | 0 | | | 32,800 | 4 | 2 | 1 | 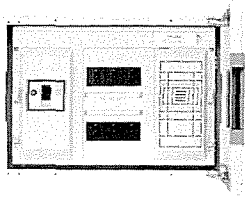 A6-G3SP | P110 49 |
| | | | 埋込 | | | | | 33,700 | | | | | |
| ●3P60Aも別途ご相談下さい。 ●外形寸法 タテ325(355)×ヨコ455(485)×フカサ101(107)mm 盤定格60A | | | | | | | | | | | | | |
| ○ | 3P50A 60A (OC付) | 住 A8Y-G3SP | 露出 | 8 | 2 | | | 40,700 | 6 | 2 | 1 | 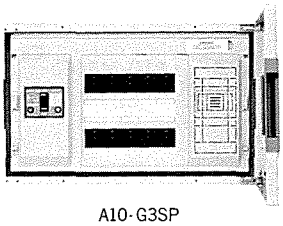 A10-G3SP | P110 50 |
| | | | 埋込 | | | | | 41,600 | | | | | |
| ○ | | 住 A10-G3SP | 露出 | 10 | 0 | | | 42,500 | 8 | 2 | | | |
| | | | 埋込 | | | | | 43,400 | | | | | |
| ●外形寸法 タテ325(355)×ヨコ455(485)×フカサ101(107)mm 盤定格60A | | | | | | | | | | | | | |

注 ① ○標準品　② (　)内の数字は埋込形の寸法です。

## リミッタースペース＋附属機器取付スペース

北海道・東北・東京 中部・北部・九州 各電力管内向

### 単相3線式

| | | | | | | | | | | | | | |
|---|---|---|---|---|---|---|---|---|---|---|---|---|---|
| ○ | Lスペース付 | A4Y-L3SP | 露出 | 4 | 2 | | | 15,900 | 3 | 1 | 1 | 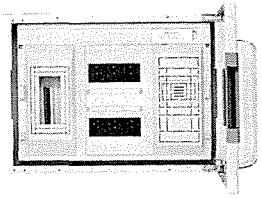 A6-L3SP | P110 49 |
| | | | 埋込 | | | | | 16,800 | | | | | |
| ○ | | A6-L3SP | 露出 | 6 | 0 | | | 17,600 | 4 | 2 | | | |
| | | | 埋込 | | | | | 18,500 | | | | | |
| ●外形寸法 タテ325(355)×ヨコ455(485)×フカサ101(107)mm 盤定格30A | | | | | | | | | | | | | |
| ○ | Lスペース付 | A8Y-L3SP | 露出 | 8 | 2 | | | 26,900 | 6 | 2 | 1 | 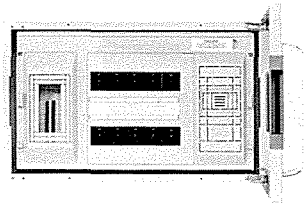 A10-L3SP | P110 50 |
| | | | 埋込 | | | | | 27,800 | | | | | |
| ○ | | A10-L3SP | 露出 | 10 | 0 | | | 28,700 | 8 | 2 | | | |
| | | | 埋込 | | | | | 29,600 | | | | | |
| ●外形寸法 タテ325(355)×ヨコ525(555)×フカサ101(107)mm 盤定格30A | | | | | | | | | | | | | |

注 ① ○標準品　② 住住宅用分電盤規格適合品(認定マーク付)　③ (　)内の数字は埋込形の寸法です。

## 主幹CKS（カバースイッチ）＋附属機器取付スペース

全電力管内向

### 単相３線式

結線は100V

| 受注区分 | 主幹 | 品名 | | 分岐回路数 | 予備回路数 | | | 標準価格（円） | 分岐2P20A 1E110V | 分岐2P20A 2E110/220V | 一梱入数 | | 寸法図番号 |
|---|---|---|---|---|---|---|---|---|---|---|---|---|---|
| ○ | 3P30A | A4Y-M3SP | 露出 | 4 | 2 | | | 17,600 | 3 | 1 | 1 | 主幹30Aは中国・四国・関西各電力管内向 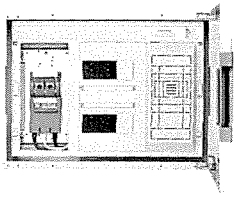 A4Y-M3SP | P110 49 |
| | | | 埋込 | | | | | 18,500 | | | | | |
| ●外形寸法 タテ325(355)×ヨコ455(485)×フカサ101(107)mm 盤定格30A | | | | | | | | | | | | | |
| ○ | 3P60A | A6-M3SP | 露出 | 6 | 0 | | | 19,400 | 4 | 2 | 1 | 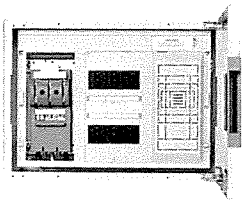 A6-M3SP | P110 49 |
| | | | 埋込 | | | | | 20,300 | | | | | |
| ●外形寸法 タテ325(355)×ヨコ455(485)×フカサ101(107)mm 盤定格60A | | | | | | | | | | | | | |
| ○ | 3P60A | A8Y-M3SP | 露出 | 8 | 2 | | | 28,900 | 6 | 2 | 1 | 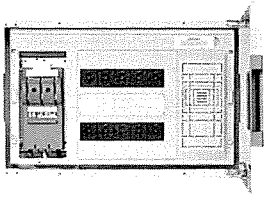 A10-M3SP | P110 50 |
| | | | 埋込 | | | | | 29,700 | | | | | |
| ○ | | A10-M3SP | 露出 | 10 | 0 | | | 30,700 | 8 | 2 | | | |
| | | | 埋込 | | | | | 31,500 | | | | | |
| ●外形寸法 タテ325(355)×ヨコ525(555)×フカサ101(107)mm 盤定格60A | | | | | | | | | | | | | |

注　① ○標準品　② (　)内の数字は埋込形の寸法です。

## 主幹配線用しゃ断器＋附属機器取付スペース

全電力管内向

### 単相３線式

| | | | | | | | | | | | | | |
|---|---|---|---|---|---|---|---|---|---|---|---|---|---|
| ● | 3P30A | A4Y-B3SP | 露出 | 4 | 2 | | | 22,900 | 3 | 1 | 1 | 主幹30Aは中国・四国・関西各電力管内向 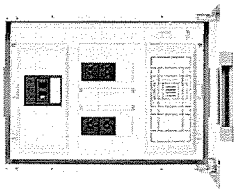 A4Y-B3SP | P110 49 |
| | | | 埋込 | | | | | 23,800 | | | | | |
| ●外形寸法 タテ325(355)×ヨコ455(485)×フカサ101(107)mm 盤定格30A | | | | | | | | | | | | | |
| ● | 3P50A | A6-B3SP | 露出 | 6 | 0 | | | 24,700 | 4 | 2 | 1 | 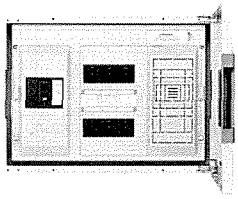 A6-B3SP | P110 49 |
| | | | 埋込 | | | | | 25,600 | | | | | |
| ●外形寸法 タテ325(355)×ヨコ455(485)×フカサ101(107)mm 盤定格60A | | | | | | | | | | | | | |
| ● | 3P50A | A8Y-B3SP | 露出 | 8 | 2 | | | 29,100 | 6 | 2 | 1 | 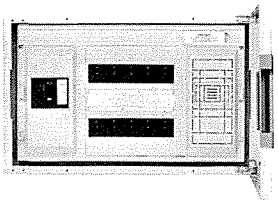 A10-B3SP | P110 50 |
| | | | 埋込 | | | | | 30,000 | | | | | |
| ● | | A10-B3SP | 露出 | 10 | 0 | | | 30,900 | 8 | 2 | | | |
| | | | 埋込 | | | | | 31,700 | | | | | |
| ●外形寸法 タテ325(355)×ヨコ525(555)×フカサ101(107)mm 盤定格60A | | | | | | | | | | | | | |

注　① ○標準品　② ●受注品(納期2～3週間)　③ (　)内の数字は埋込形の寸法です。

## 扉付スチール分電盤用埋込枠

| 該当器種 | | | 標準価格(円) |
|---|---|---|---|
| ●A4Y-G3C<br>●A6Y-G3C<br>●A8-G3C<br>●A4Y-M2C | ●A4Y-M3C<br>●A6Y-M3C<br>●A8-M3C<br>●A4Y-LG2C | ●A6-LG2C<br>●A4Y-L3C<br>●A6Y-L3C | 880 |
| ●A4Y-G3SP<br>●A6-G3SP<br>●A8Y-G3<br>●A10Y-G3<br>●A12-G3 | ●A4Y-M3SP<br>●A6-M3SP<br>●A8Y-M3<br>●A10Y-M3<br>●A12-M3 | ●A4Y-LG3<br>●A6-LG3<br>●A4Y-L3SP<br>●A6-L3SP | 880 |
| ●A8Y-G3SP<br>●A10-G3SP<br>●A14Y-G3<br>●A16-G3 | ●A8Y-M3SP<br>●A10-M3SP<br>●A14Y-M3<br>●A16-M3 | ●A8Y-LG3<br>●A10-LG3<br>●A8Y-L3SP<br>●A10-L3SP | 880 |

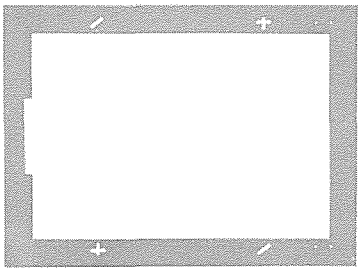

## 扉付スチール分電盤附属機器取付例

フリースペース付(A4Y-G3SP等)器種のフリースペースには**温水器用ブレーカ，漏電しゃ断器，配線用しゃ断器**等の増設，**ブザ，チャイムトランス，タイマー**の設置等，広範囲にご利用いただけます。

- **分電盤の通電電流に大きく影響を及ぼすような分岐回路の増設は避けてください。**

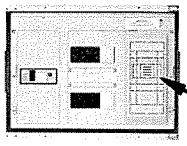

フリースペースに組込むことができる機器はJWDS0007によりますと
①別系統の電源の引込開閉器
②分岐開閉器の2次側に設けられる機器
③負荷電流が1A以下の小勢力回路を母線に直接接続して設ける機器に限られますのでご注意ください。

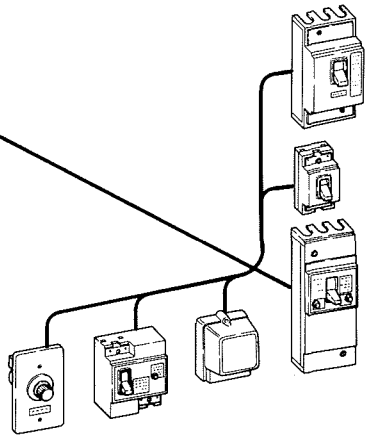

## 銅母線の容量

| 住宅盤規格による母線最小太さ(IV電線の場合) | | | (205-11 12-18表)内線規定による幹線最小太さ(IV電線の場合) | | テンパール住宅盤の母線太さ | |
|---|---|---|---|---|---|---|
| 住宅盤の定格電流 | 主開閉器の定格電流 | 断面積 JIS C 8328 | 最大想定負荷電流 | 断面積 | IV電流 | 銅バー |
| 30A | 30A | 8mm² | 30A | 2.6mm²(径) | 8mm² | 12mm² 注1) |
| 60A | 40A | 14mm² | 40A | 8mm² | 14mm² | 15mm² |
| | 50A | | 50A | 14mm² | | |
| | 60A | | —— | —— | | |
| 100A | 75A | 38mm² | 75A | 22mm² | 38mm² | 30mm² 注2) |
| | —— | | 90A | 30mm² | | |
| | 100A | | 100A | 38mm² | | |

一般に**導体の許容電流**は，導体を流れる電流の大きさと温度上昇の関係で定められます。

**JIS C8328，JWDS0007**では，住宅盤に定格電流を規定の方法で通電した時，その温度上昇値の上限が**50℃以内**になるよう規定されています。

テンパール住宅盤の銅母線は，全ての器種についてこの規格に適合しており**日本配線器具工業会**の認定試験にも合格しております。

注1) テンパール住宅盤の30A定格の分電盤に使用されている銅母線は，住宅・都市整備公団デテールシートに記載された仕様(容量40A)を満足しており，内線規定に定められる最大想定負荷電流40Aにも耐えられる容量をもっております。

2) 100Aで30mm²の銅バー母線を使用しておりますが，これはJIS C 8328の6・3-(2)5・1及びJWDS0007の5・7-(3)6・7表14の銅バー使用の規定により30mm²でも問題なく使用できることを弊社が保証いたしております。

## 主幹漏電しゃ断器（OC付）

中国・四国・関西
各電力管内向

### 単相３線式

結線は100V

| 受注区分 | 主幹 | 品名 | | 分岐回路数 | 予備回路数 | | | 標準価格（円） | 分岐2P20A 1E110V | 分岐2P20A 2E110/220V | 一相入数 | | 寸法図番号 |
|---|---|---|---|---|---|---|---|---|---|---|---|---|---|
| ○ | 3P30A（OC付） | 住 K4-G3 | 露出 | 4 | 0 | | | 14,650 | 3 | 1 | 5 | 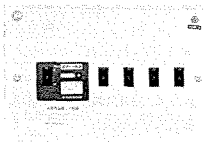 K4-G3 | P111 56 |
| | | | 埋込 | | | | | | | | | | |
| ● 外形寸法 タテ199(225)×ヨコ289(335)×フカサ54(55)mm　盤定格30A | | | | | | | | | | | | | |
| ○ | 3P30A（OC付） | K6Y-G3 | 露出 | 6 | 2 | | | 20,300 | 4 | 2 | 3 | 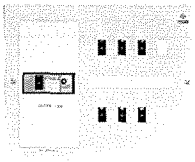 K6Y-G3 30A | P111 57 |
| | | | 埋込 | | | | | | | | | | |
| ● 外形寸法 タテ279(305)×ヨコ339(385)×フカサ54(55)mm　盤定格30A | | | | | | | | | | | | | |
| ○ | 3P40A 50A（OC付） | 住 K6Y-G3 | 露出 | 6 | 2 | | | 24,000 | 4 | 2 | 3 | 主幹40・50Aは全電力管内向 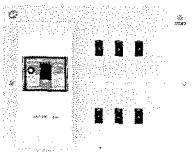 K6Y-G3 40A・50A | P111 57 |
| | | | 埋込 | | | | | | | | | | |
| ● 外形寸法 タテ279(305)×ヨコ339(385)×フカサ54(55)mm　盤定格60A | | | | | | | | | | | | | |

注　(　)内の数字は埋込形の寸法です。

### 単相２線式

| | | | | | | | | | | | | | |
|---|---|---|---|---|---|---|---|---|---|---|---|---|---|
| ○ | 2P30A（OC付） | 住 K2-G2Z | 露出 | 2 | 0 | | | 9,700 | 2 | 0 | 10 | 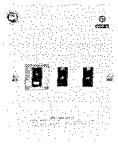 K2-G2Z | P110 51 |
| | | | 埋込 | | | | | | | | | | |
| ● 外形寸法 タテ199(225)×ヨコ169(215)×フカサ54(55)mm　盤定格30A | | | | | | | | | | | | | |
| ○ | 2P30A（OC付） | 住 K2Y-G2Z | 露出 | 2 | 1 | | | 10,200 | 2 | 0 | 5 | 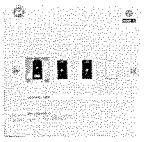 K2Y-G2Z | P110 52 |
| | | | 埋込 | | | | | | | | | | |
| ○ | | 住 K3-G2Z | 露出 | 3 | 0 | | | 11,100 | 3 | 0 | | | |
| | | | 埋込 | | | | | | | | | | |
| ● 外形寸法 タテ199(225)×ヨコ204(250)×フカサ54(55)mm　盤定格30A | | | | | | | | | | | | | |
| ○ | 2P30A（OC付） | 住 K3Y-G2 | 露出 | 3 | 1 | | | 11,450 | 3 | 0 | 5 | 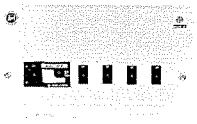 K4-G2 | P111 55 |
| | | | 埋込 | | | | | | | | | | |
| ○ | | 住 K4-G2 | 露出 | 4 | 0 | | | 12,350 | 4 | 0 | | | |
| | | | 埋込 | | | | | | | | | | |
| ● 外形寸法 タテ199(225)×ヨコ289(335)×フカサ54(55)mm　盤定格30A | | | | | | | | | | | | | |

注　① ○標準品　② 住住宅用分電盤規格適合品(認定マーク付)　③ (　)内の数字は埋込形の寸法です。

## 分岐漏電しゃ断器（OC付）

### 単相２線式

中国・四国・関西
各電力管内向

| 受注区分 | 主幹 | 品名 | | 分岐回路数 | 予備回路数 | | | 標準価格（円） | 分岐2P20A 1E110V | 分岐2P20A 2E110/220V | 一梱入数 | | 寸法図番号 |
|---|---|---|---|---|---|---|---|---|---|---|---|---|---|
| ○ | 主幹なし | K2-1GZ | 露出 | 3 | 0 | | | 9,700 | 3 | 0 | 10 | 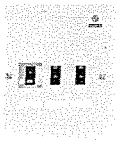 K2-1GZ | P110 51 |
| | | | 埋込 | | | | | | | | | | |
| ●外形寸法 タテ199(225)×ヨコ169(215)×フカサ54(55)mm　盤定格30A | | | | | | | | | | | | | |
| ○ | 主幹なし | K2Y-1GZ | 露出 | 3 | 1 | | | 10,200 | 3 | 0 | 5 | 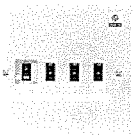 K3-1GZ | P110 52 |
| | | | 埋込 | | | | | | | | | | |
| ○ | | K3-1GZ | 露出 | 4 | 0 | | | 11,100 | 4 | 0 | | | |
| | | | 埋込 | | | | | | | | | | |
| ●外形寸法 タテ199(225)×ヨコ204(250)×フカサ54(55)mm　盤定格30A | | | | | | | | | | | | | |
| ● | 主幹なし | K3Y-1G | 露出 | 4 | 1 | | | 11,450 | 4 | 0 | 5 | 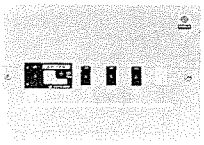 K3Y-1G | P111 55 |
| | | | 埋込 | | | | | | | | | | |
| ●外形寸法 タテ199(225)×ヨコ289(335)×フカサ54(55)mm　盤定格30A | | | | | | | | | | | | | |

注　① ○標準品　② ●受注品(納期2～3週間)　③ (　)内の数字は埋込形の寸法です。

## 主幹なし

中国・四国・関西
各電力管内向

### 単相３線式

結線は100V

| 受注区分 | 主幹 | 品名 | | 分岐回路数 | 予備回路数 | | | 標準価格（円） | 分岐2P20A 1E110V | 分岐2P20A 2E110/220V | 一梱入数 | 寸法図番号 |
|---|---|---|---|---|---|---|---|---|---|---|---|---|
| ○ | 主幹なし | K4 | 露出 | 4 | 0 | | | 6,340 | 3 | 1 | 5 | P110 52 |
| | | | 埋込 | | | | | | | | | |
| ● 外形寸法 タテ199(225)×ヨコ204(250)×フカサ54(55)㎜　盤定格30A | | | | | | | | | | | | |
| ○ | 主幹なし | K4Y | 露出 | 4 | 2 | | | 7,060 | 3 | 1 | 5 | P110 54 |
| | | | 埋込 | | | | | | | | | |
| ○ | | K5Y | 露出 | 5 | 1 | | | 7,940 | 4 | 1 | | |
| | | | 埋込 | | | | | | | | | |
| ○ | | K6 | 露出 | 6 | 0 | | | 8,800 | 4 | 2 | | |
| | | | 埋込 | | | | | | | | | |
| ● 外形寸法 タテ199(225)×ヨコ289(335)×フカサ54(55)㎜　盤定格30A | | | | | | | | | | | | |


K4

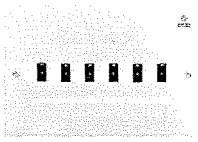
K6

注　(　)内の数字は埋込形の寸法です。

### 単相２線式

| | | | | | | | | | | | | |
|---|---|---|---|---|---|---|---|---|---|---|---|---|
| ○ | 主幹なし | K2Y | 露出 | 2 | 1 | | | 3,690 | 2 | 0 | 10 | P110 51 |
| | | | 埋込 | | | | | | | | | |
| ○ | | K3 | 露出 | 3 | 0 | | | 4,570 | 3 | 0 | | |
| | | | 埋込 | | | | | | | | | |
| ● 外形寸法 タテ199(225)×ヨコ169((215)×フカサ54(55)㎜　盤定格30A | | | | | | | | | | | | |


K3

注　① ○標準品　② (　)内の数字は埋込形の寸法です。

## フリースペース

全電力管内向

### 単相３線式

| | | | | | | | | | | | | |
|---|---|---|---|---|---|---|---|---|---|---|---|---|
| ○ | 主幹なし フリースペース付 | K6Y-SP | 露出 | 6 | 2 | | | 12,350 | 4 | 2 | 3 | P111 58 |
| | | | 埋込 | | | | | | | | | |
| ● 外形寸法 タテ279(305)×ヨコ339(385)×フカサ54(55)㎜　盤定格60A | | | | | | | | | | | | |

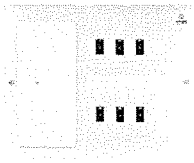
K6Y-SP

注　① ○標準品　② (　)内の数字は埋込形の寸法です。

## 主幹 漏電しゃ断器 / 配線用しゃ断器 / CKS(カバースイッチ) ＋安全ブレーカ

単相3線式

結線は100V

| 受注区分 | 主幹 | 品名 | 分岐回路数 | 予備回路数 | | | 標準価格(円) | 分岐2P20A 1E110V | 分岐2P20A 2E110/220V | 一相入数 | 寸法図番号 |
|---|---|---|---|---|---|---|---|---|---|---|---|
| ○ | ELCB 3P100A (OC付) | T24G-A | 24 | 0 | | | 103,000 | 16 | 8 | 1 | P112 59 |
| ○ | | T22YG-A | 22 | 2 | | | 99,500 | 14 | 8 | | |
| ○ | | T20YG-A | 20 | 4 | | | 95,500 | 12 | 8 | | |
| ●外形寸法 タテ1,000(1,040)×ヨコ400(440)×フカサ120(120)mm 盤定格100A | | | | | | | | | | | |
| ○ | MCB 3P100A | T24B-A | 24 | 0 | | | 92,000 | 16 | 8 | 1 | |
| ○ | | T22YB-A | 22 | 2 | | | 88,000 | 14 | 8 | | |
| ○ | | T20YB-A | 20 | 4 | | | 84,000 | 12 | 8 | | |
| ●外形寸法 タテ1,000(1,040)×ヨコ400(440)×フカサ120(120)mm 盤定格100A | | | | | | | | | | | |
| ○ | CKS 3P100A | T24M-A | 24 | 0 | | | 82,500 | 16 | 8 | 1 | |
| ○ | | T22YM-A | 22 | 2 | | | 78,500 | 14 | 8 | | |
| ○ | | T20YM-A | 20 | 4 | | | 75,000 | 12 | 8 | | |
| ●外形寸法 タテ1,000(1,040)×ヨコ400(440)×フカサ120(120)mm 盤定格100A | | | | | | | | | | | |
| ○ | ELCB 3P100A (OC付) | T18G-B | 18 | 0 | | | 92,000 | 12 | 6 | 1 | P112 60 |
| ○ | | T16YG-B | 16 | 2 | | | 88,000 | 10 | 6 | | |
| ○ | | T14YG-B | 14 | 4 | | | 85,500 | 8 | 6 | | |
| ●外形寸法 タテ900(940)×ヨコ400(440)×フカサ120(120)mm 盤定格100A | | | | | | | | | | | |
| ○ | MCB 3P100A | T18B-B | 18 | 0 | | | 79,500 | 12 | 6 | 1 | |
| ○ | | T16YB-B | 16 | 2 | | | 75,000 | 10 | 6 | | |
| ○ | | T14YB-B | 14 | 4 | | | 70,500 | 8 | 6 | | |
| ●外形寸法 タテ900(940)×ヨコ400(440)×フカサ120(120)mm 盤定格100A | | | | | | | | | | | |
| ○ | CKS 3P100A | T18M-B | 18 | 0 | | | 72,500 | 12 | 6 | 1 | |
| ○ | | T16YM-B | 16 | 2 | | | 69,000 | 10 | 6 | | |
| ○ | | T14YM-B | 14 | 4 | | | 65,500 | 8 | 6 | | |
| ●外形寸法 タテ900(940)×ヨコ400(440)×フカサ120(120)mm 盤定格100A | | | | | | | | | | | |
| ○ | ELCB 3P100A (OC付) | T12G-C | 12 | 0 | | | 81,500 | 8 | 4 | 1 | P112 61 |
| ○ | | T10YG-C | 10 | 2 | | | 78,000 | 6 | 4 | | |
| ●外形寸法 タテ800(840)×ヨコ400(440)×フカサ120(120)mm 盤定格100A | | | | | | | | | | | |
| ○ | MCB 3P100A | T12B-C | 12 | 0 | | | 67,000 | 8 | 4 | 1 | |
| ○ | | T10YB-C | 10 | 2 | | | 64,000 | 6 | 4 | | |
| ●外形寸法 タテ800(840)×ヨコ400(440)×フカサ120(120)mm 盤定格100A | | | | | | | | | | | |
| ○ | CKS 3P100A | T12M-C | 12 | 0 | | | 61,500 | 8 | 4 | 1 | |
| ○ | | T10YM-C | 10 | 2 | | | 56,500 | 6 | 4 | | |
| ●外形寸法 タテ800(840)×ヨコ400(440)×フカサ120(120)mm 盤定格100A | | | | | | | | | | | |

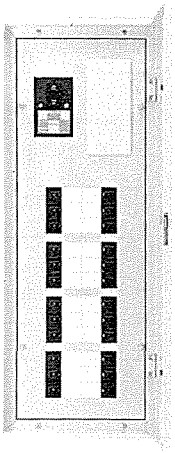
T24G-A

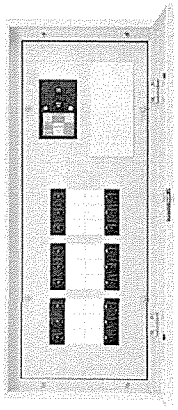
T18G-B

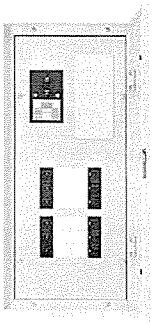
T12G-C

注 ①○標準品 ②●受注品(納期2～3週間) ③( )内の数字は埋込形の寸法です。

1 V2Y・V3

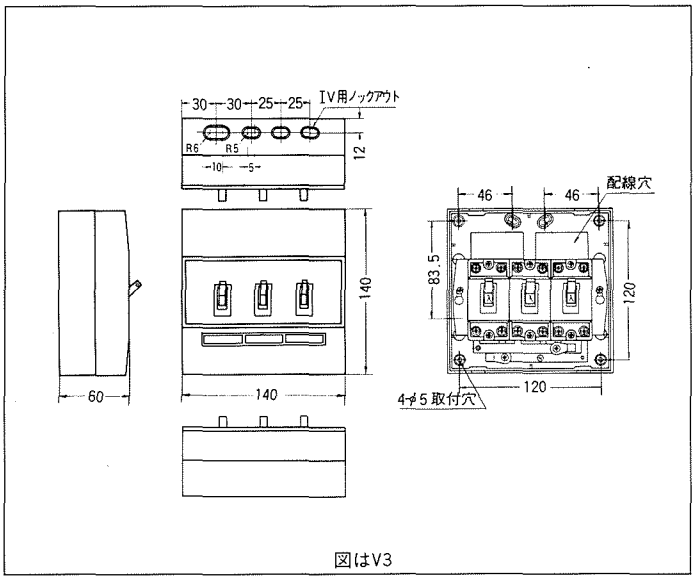


図はV3

2 V3YT・V4T

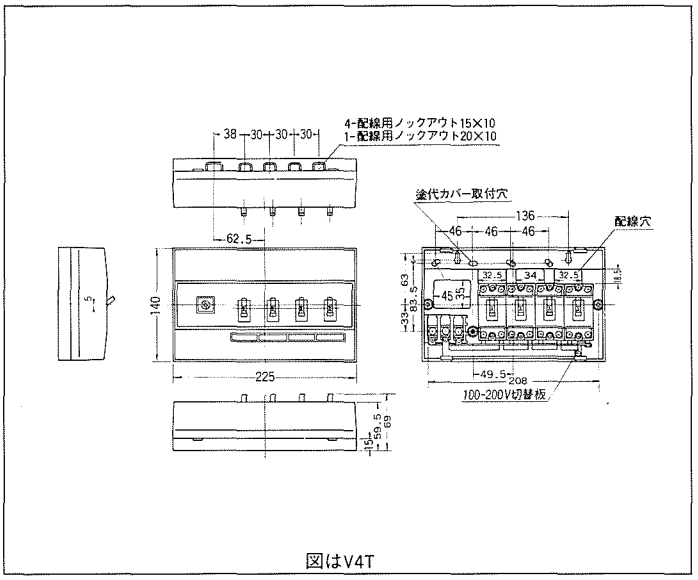


図はV4T

3 V5Y・V6

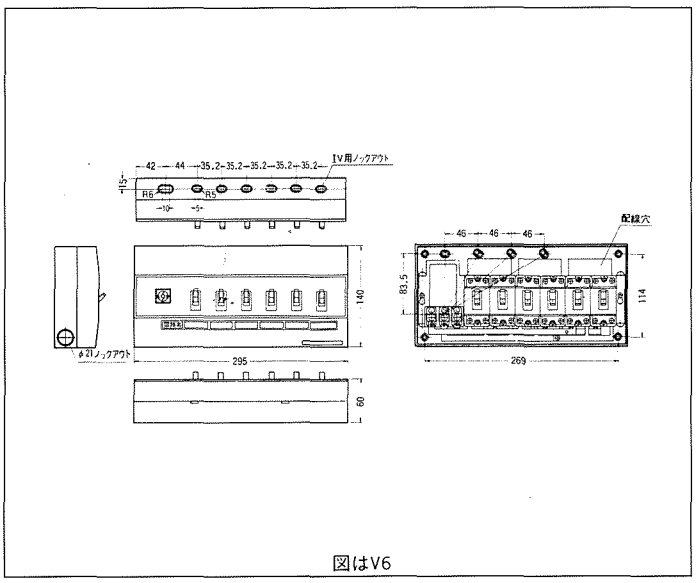


図はV6

4 V2Y-L2N・V3-L2N・V2-LG2Z

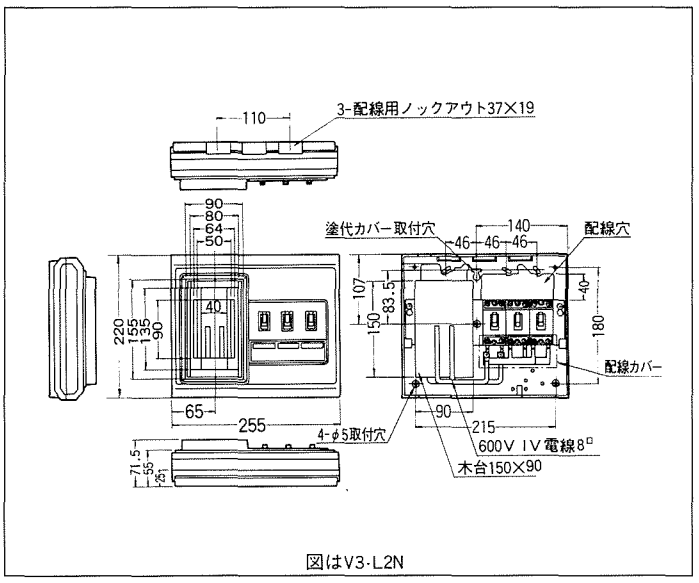


図はV3-L2N

5 VS3Y-G2N・VS3Y-G3N
VS4-G2N・VS4-G3N・VS4-1GN

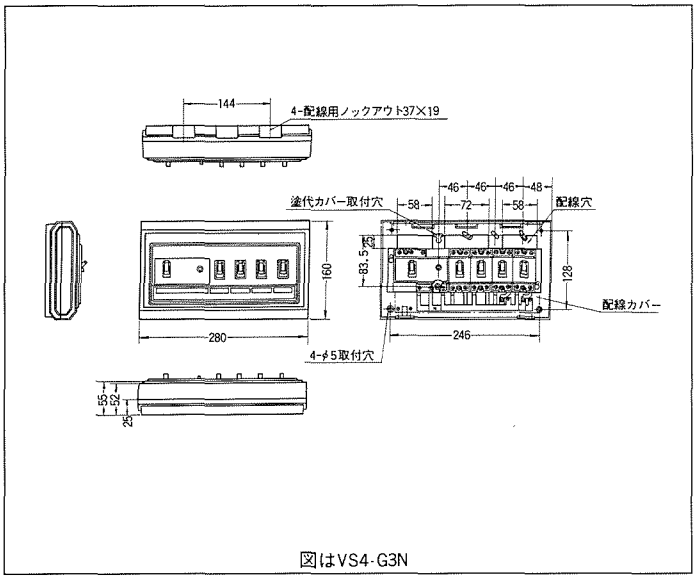


図はVS4-G3N

6 VT-214A・VT-214B・VT-214C・V3Y-L2N
V4-L3N・V2Y-LG2Z・V3-LG2Z・V4-L2N

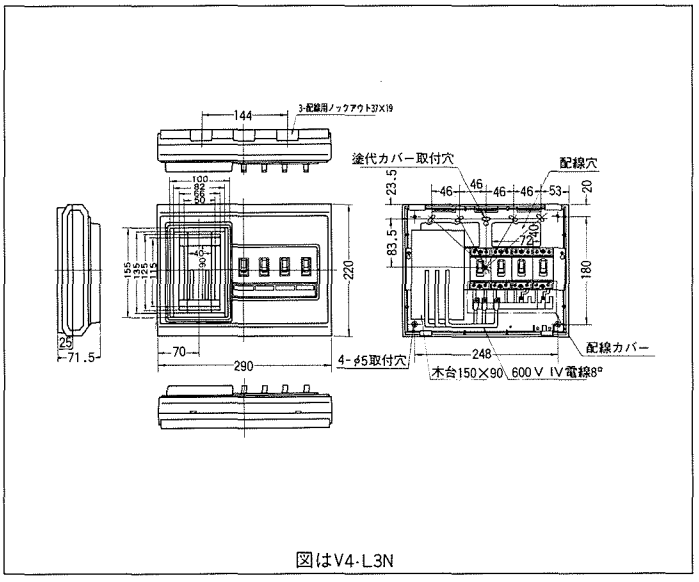


図はV4-L3N

7 VS2Y-LG2Z・VS3Y-LG2Z・VS4-LG2Z

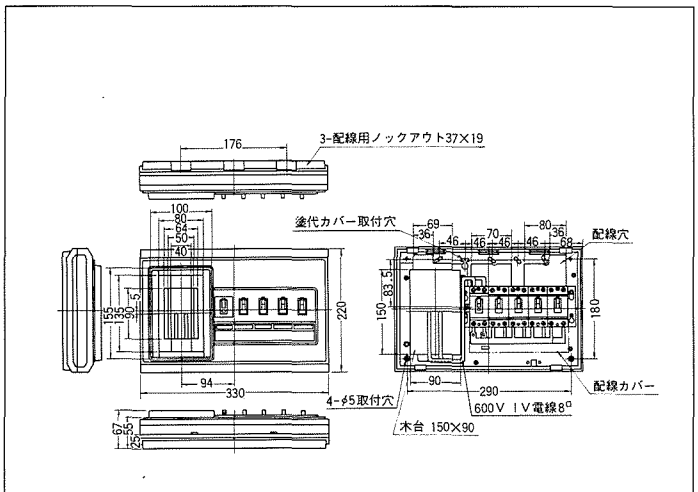


図はVS4-LG2Z

8 VS3Y-LG3N・VS4-LG3N

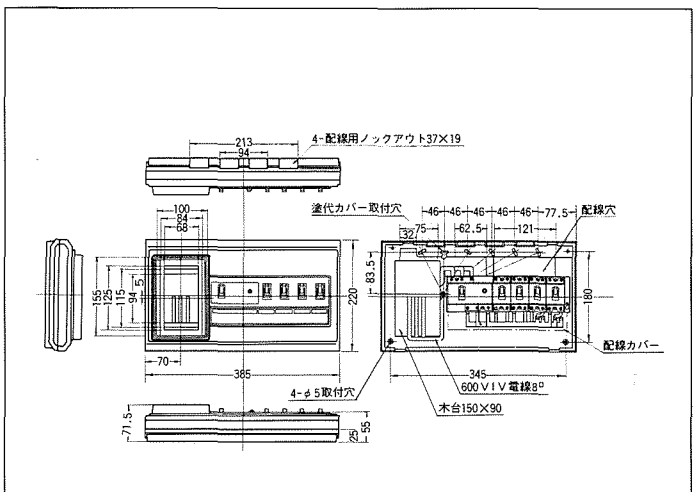


図はVS4-LG3N

9 VS4Y-G3N・VS6-G3N

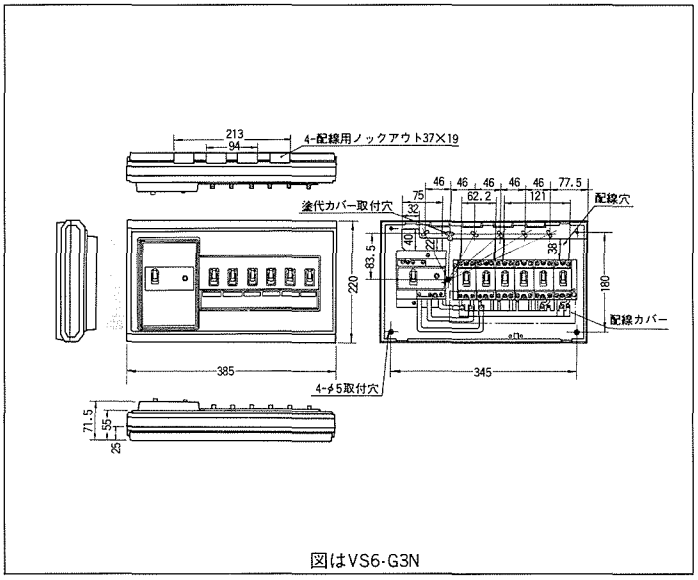


図はVS6-G3N

10 VS4Y-LG2Z・VS5Y-LG2Z・VS6-LG2Z

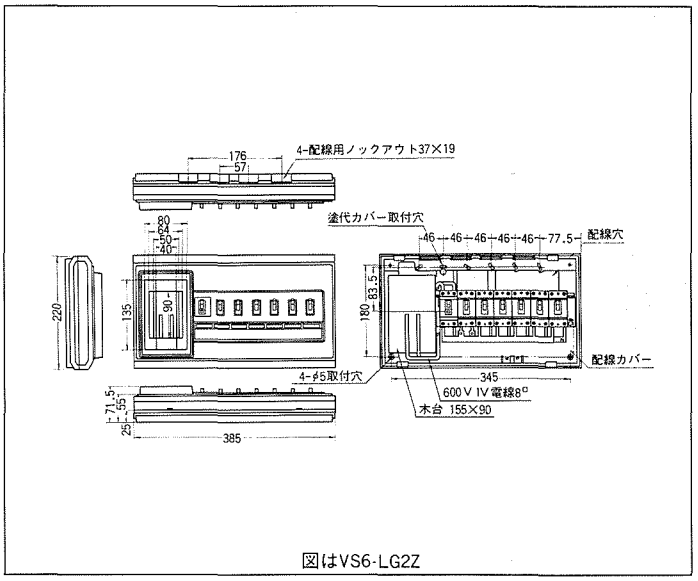


図はVS6-LG2Z

11 V4Y-L3N・V6-L3N

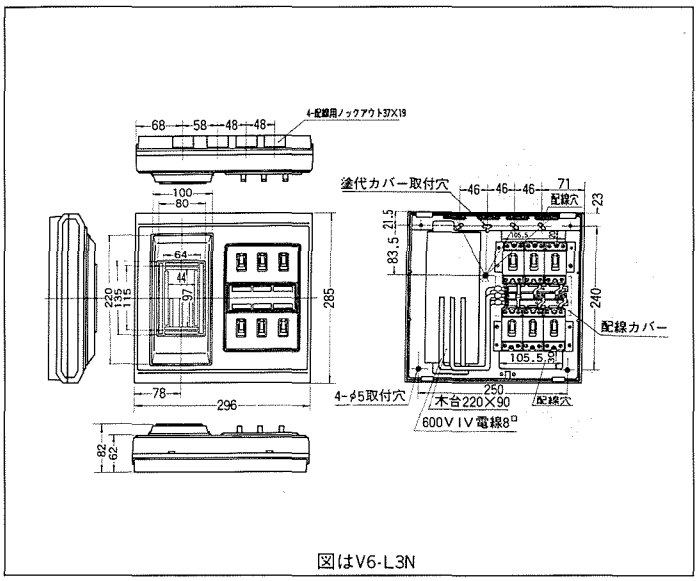


図はV6-L3N

12 V4-LG3N

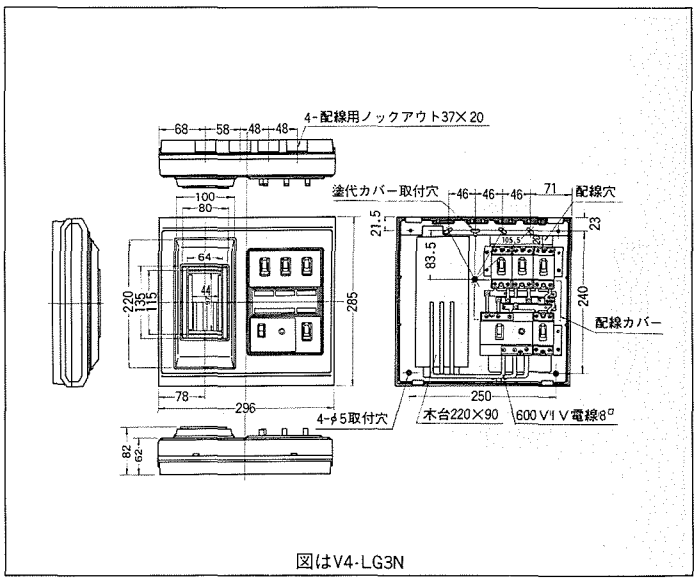


図はV4-LG3N

13 V4Y-G3N・V6-G3N

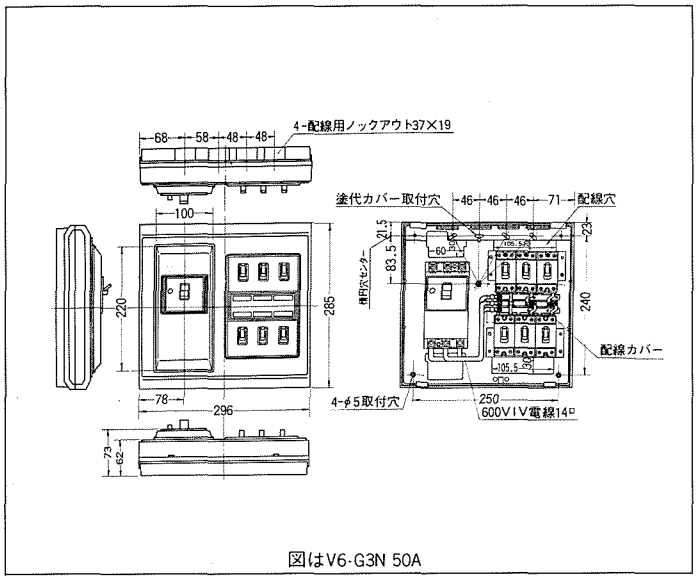


図はV6-G3N 50A

14 V4Y-B3N・V6-B3N

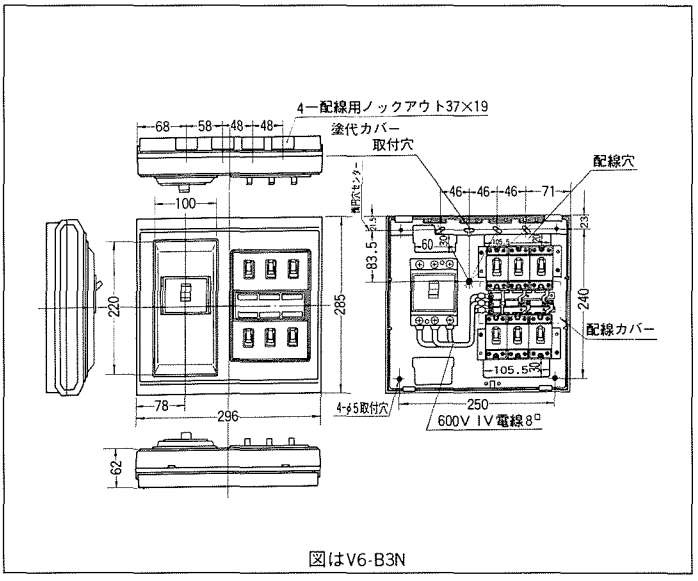


図はV6-B3N

15 V4Y-LG3NC・V6-LG3NC

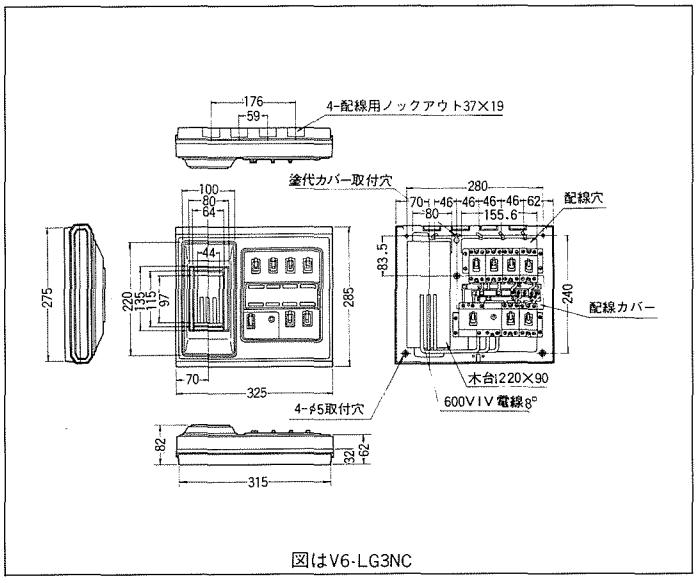


図はV6-LG3NC

16 V6Y-G3N・V8-G3N

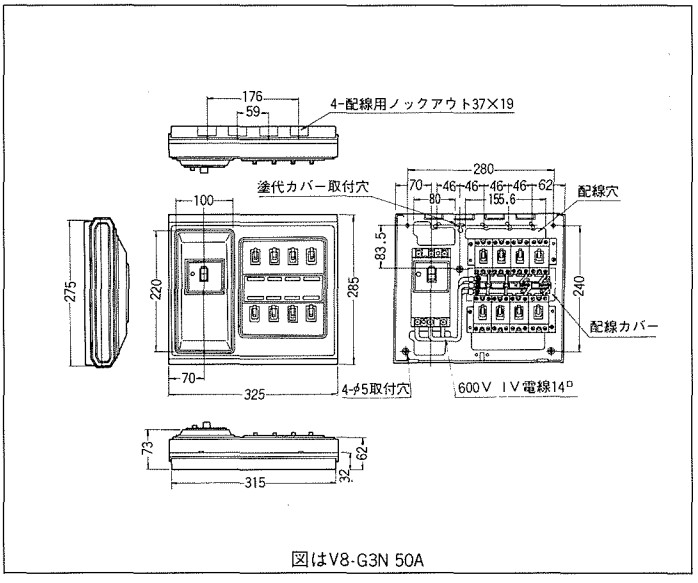


図はV8-G3N 50A

17 V10-LG3N

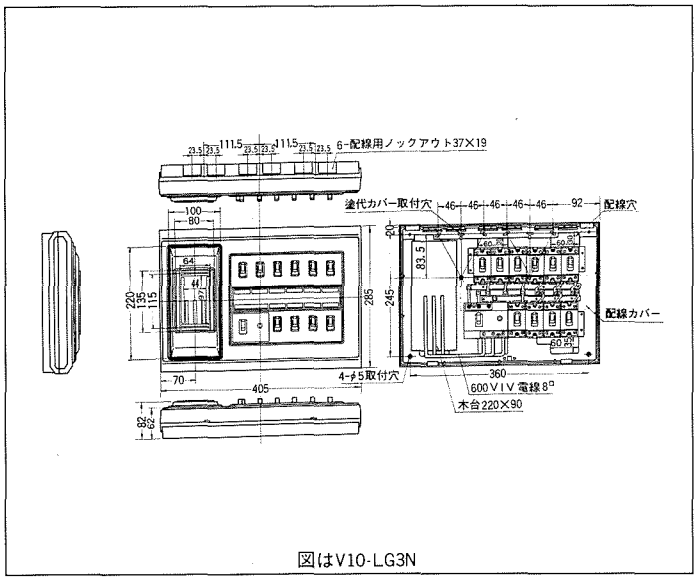


図はV10-LG3N

18 V8Y-G3N・V10Y-G3N・V12-G3N

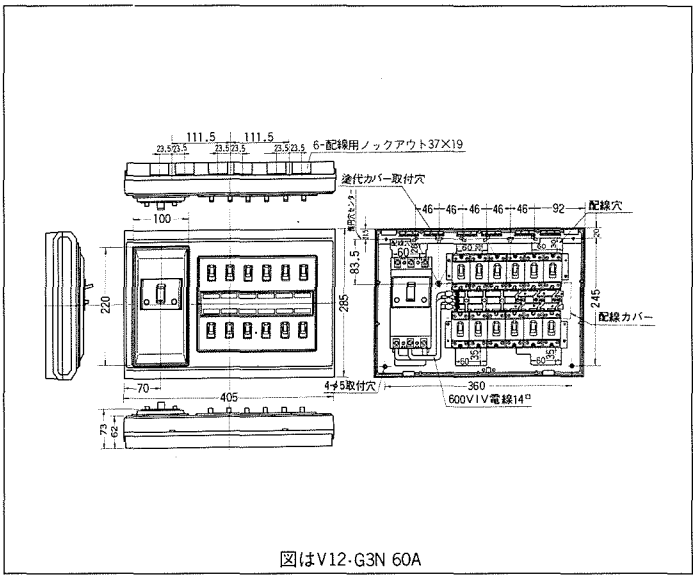


図はV12-G3N 60A

19 V12-B3N

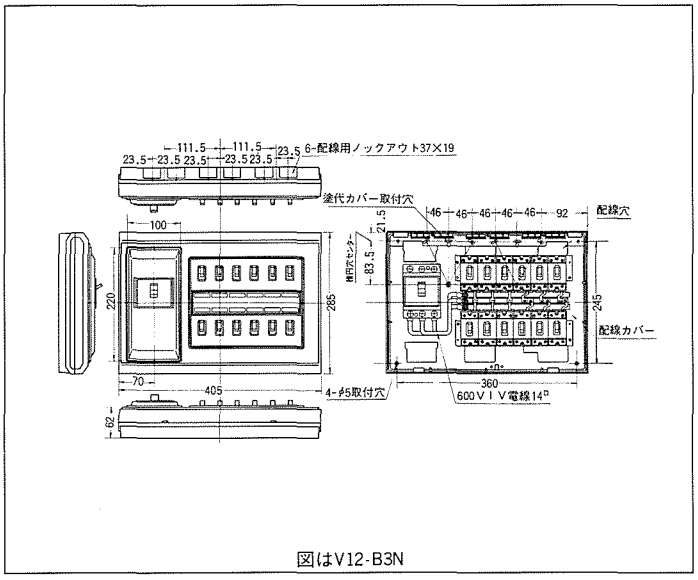


図はV12-B3N

20 V4Y-G3SPN・V6-G3SPN

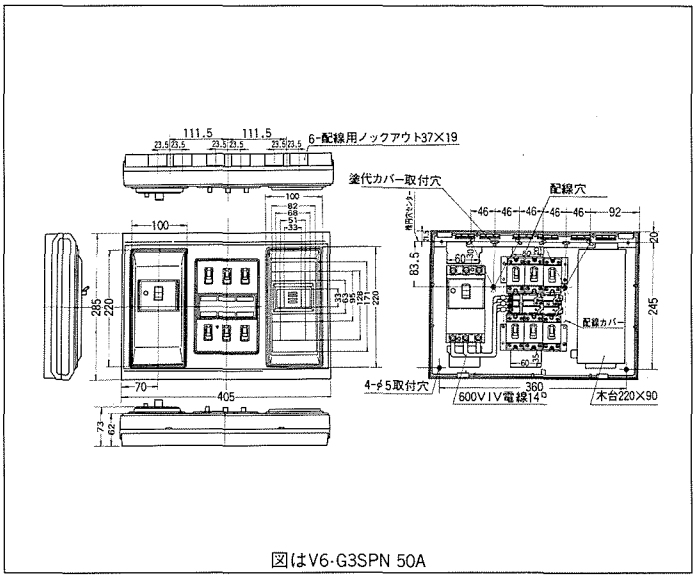


図はV6-G3SPN 50A

21 V6-LG3N

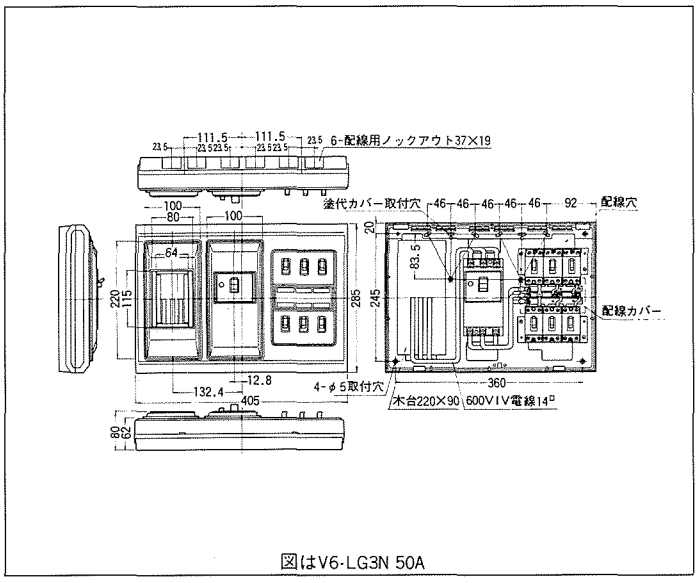


図はV6-LG3N 50A

22 V6-L3SPN

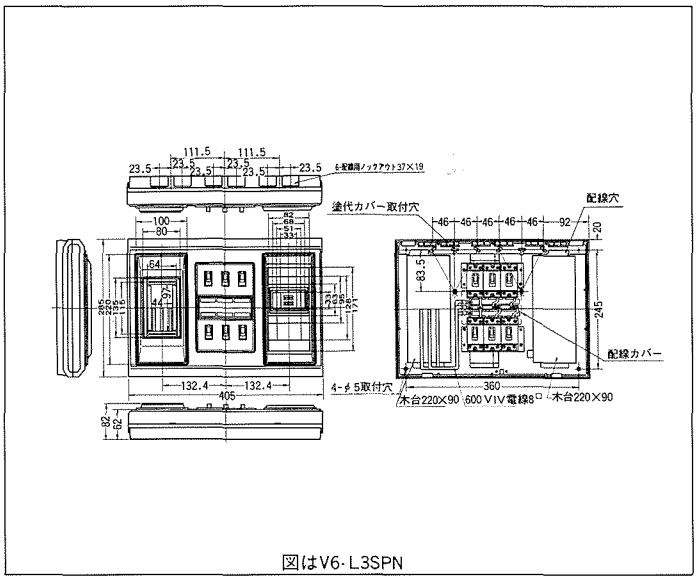


図はV6-L3SPN

23 V6Y-LG3N・V8-LG3N

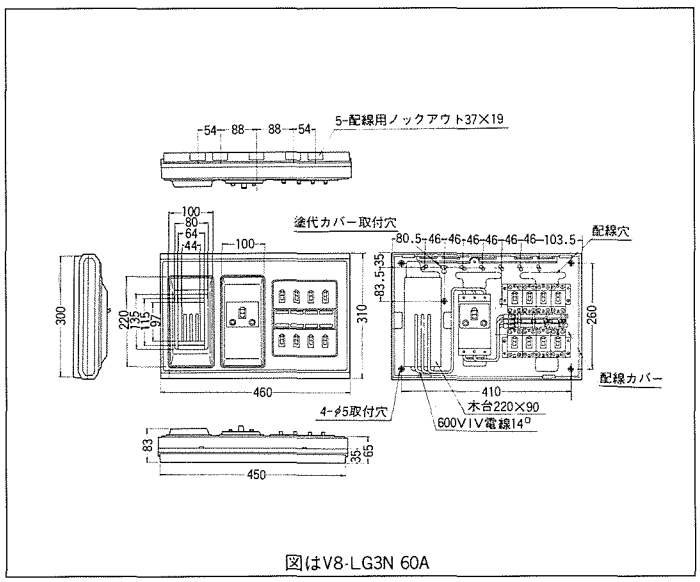


図はV8-LG3N 60A

24 V6Y-G3SPN・V8-G3SPN

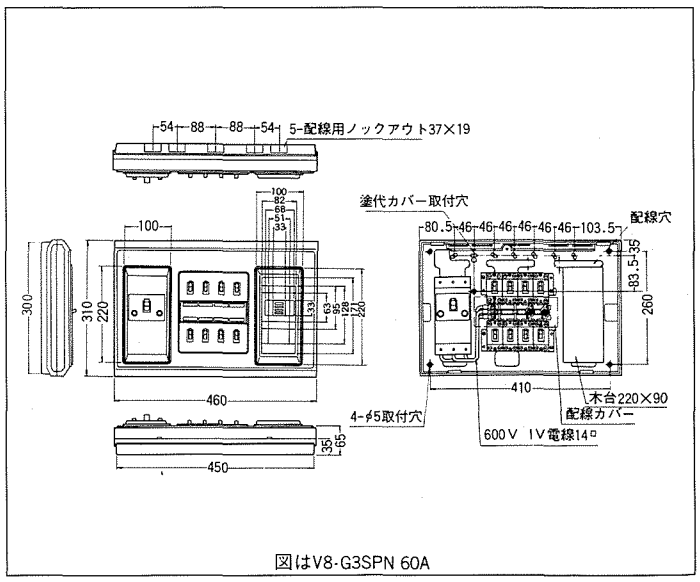


図はV8-G3SPN 60A

25 V4Y-LG2SPN・V6-LG2SPN

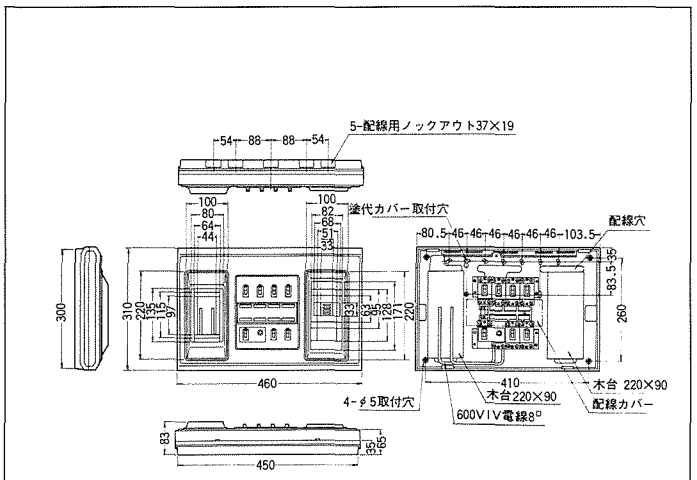


図はV6-LG2SPN

26 V4Y-LG3SPN・V6-LG3SPN

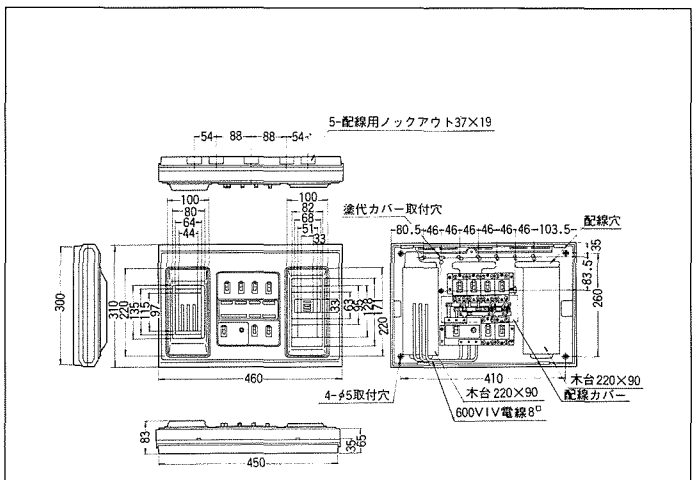


図はV6-LG3SPN

27 V6Y-LG3SPN・V8-LG3SPN

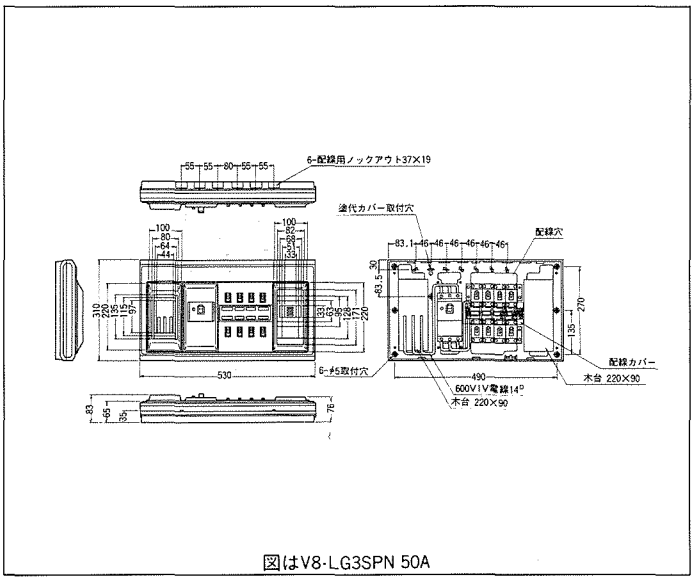


図はV8-LG3SPN 50A

28 V10Y-G3SPN・V12-G3SPN

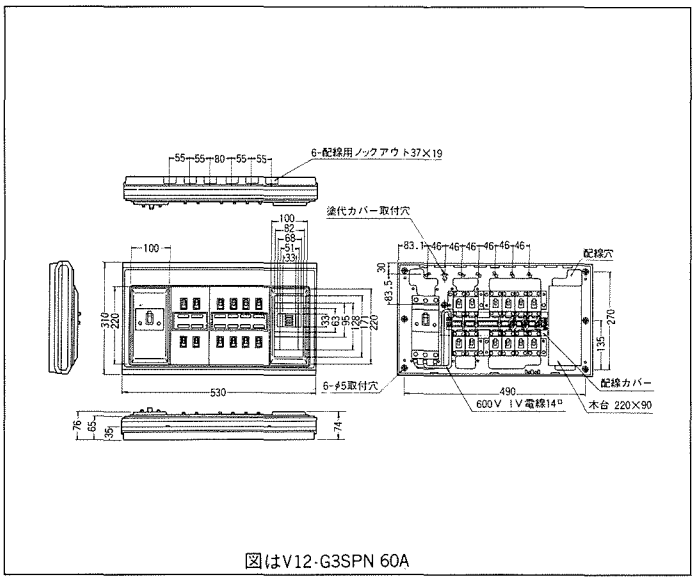


図はV12-G3SPN 60A

29 V10Y-LG3N・V12-LG3N

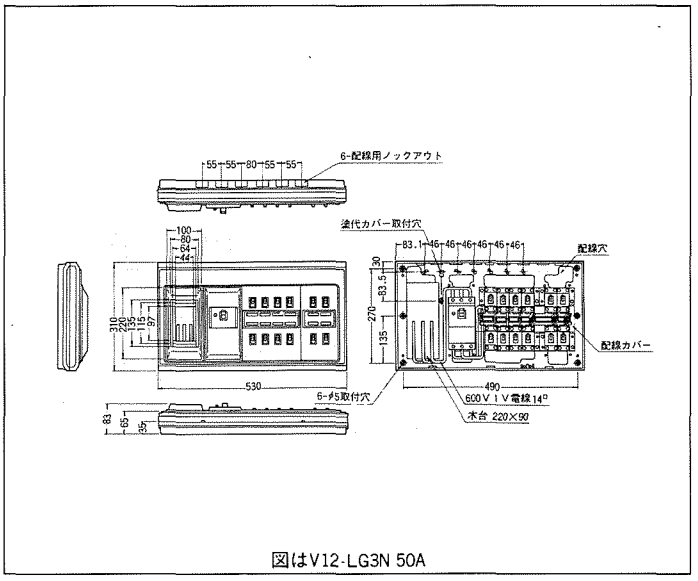


図はV12-LG3N 50A

30 VF-214-A・VF-214-B・VF-214-C

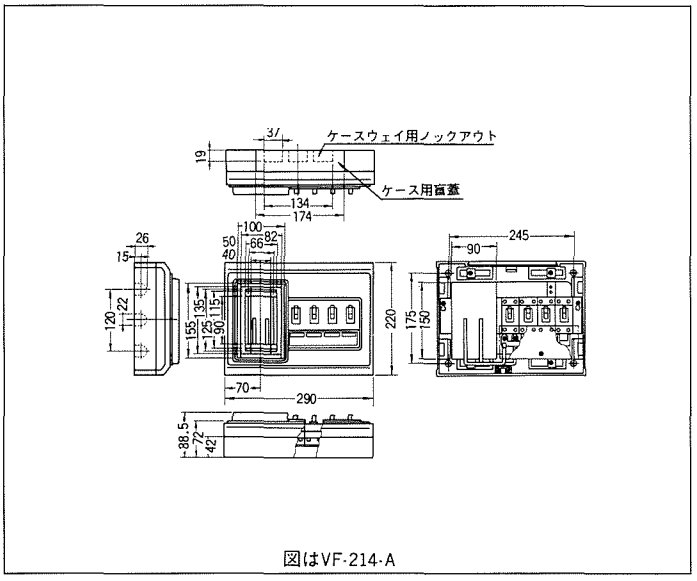


図はVF-214-A

31 VF-218-A・VF-218-B・VF-218-C・VF4-LG3N
VF-219-A・VF-219-B・VF-219-C・VF-219-D・VF4-G3N

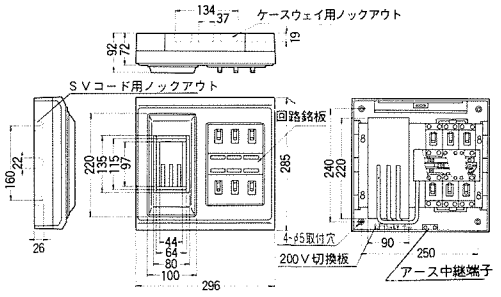


図はVF-219-C

32 VT-218-A・VT-218-B・VT-218-C
VT-219-A・VT-219-B・VT-219-C・VT-219-D

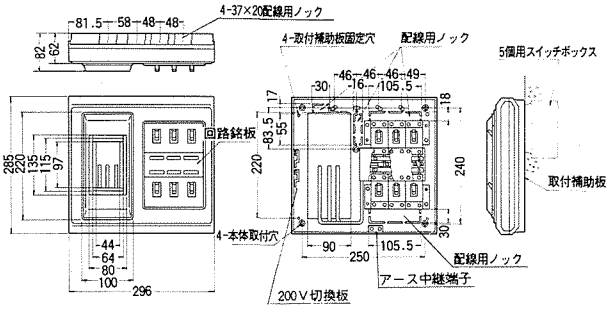


図はVT-219-C

33 V4-2P・V4-3P・V4-4P

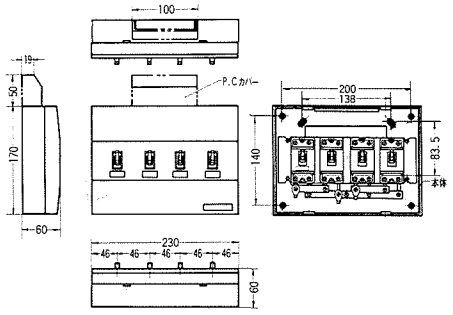


図はV4-4P

34 V6-5P・V6-6P

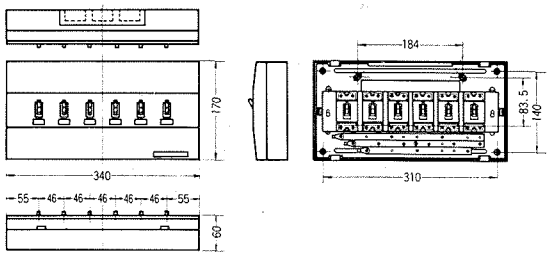

図はV6-6P

35 VF-4Y-LG2NC・VF5Y-LG3NC
VF6-LG2NC・VF6-LG3NC

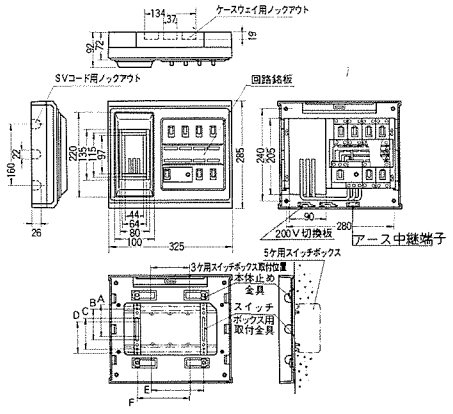


図はVF6-LG3NC

36 1V-W1

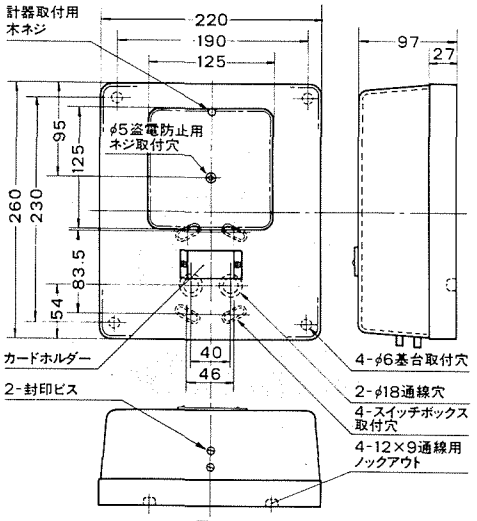


図は1V-W1

37 1P-W1

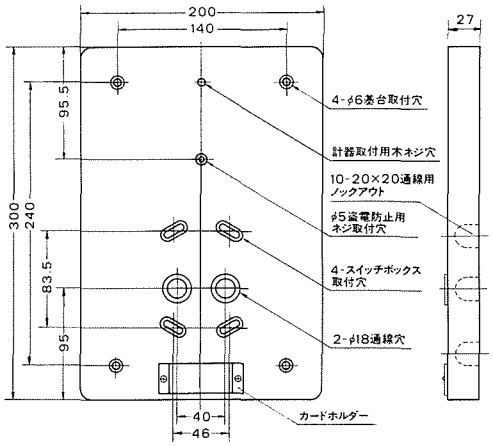


図は1P-W1

38 1V-W2

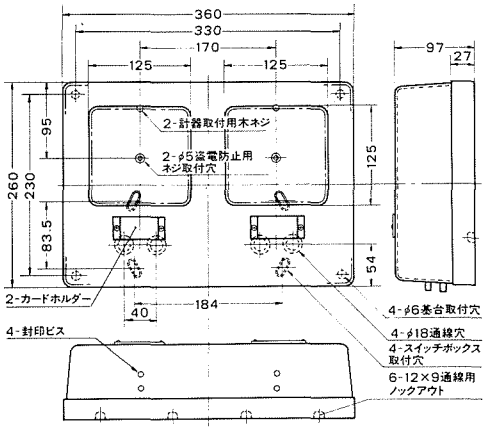


図は1V-W2

39 1P-W2

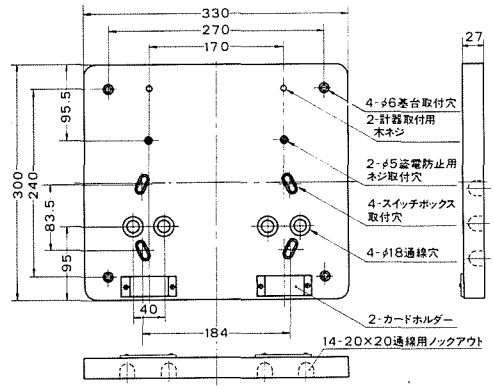


図は1P-W2

40 2V-W1

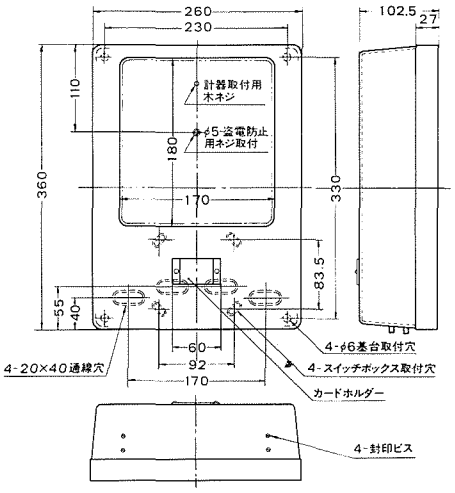


図は2V-W1

41 2P-W1

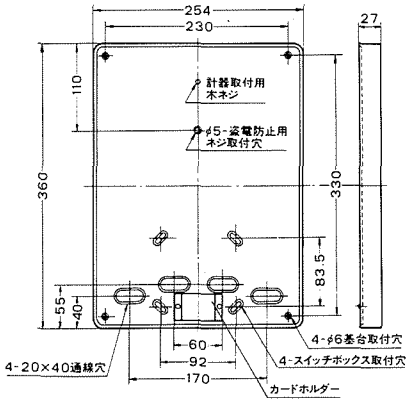


図は2P-W1

42 2V-W2

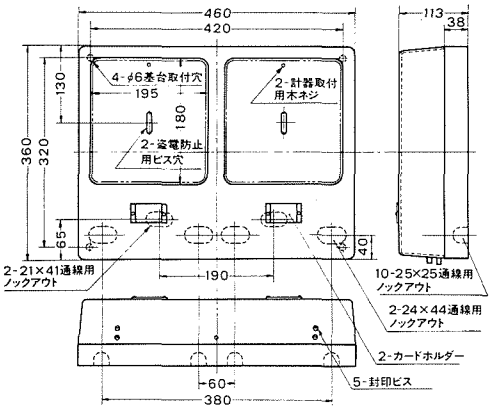


図は2V-W2

43 2P-W2

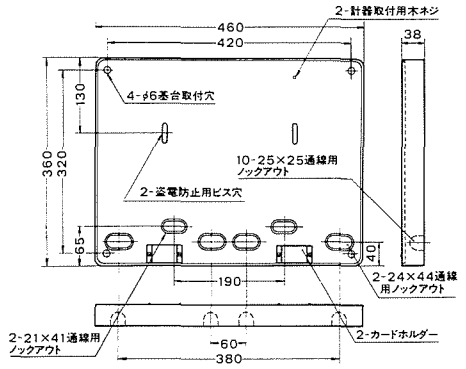


図は2P-W2

44 2V-W1C

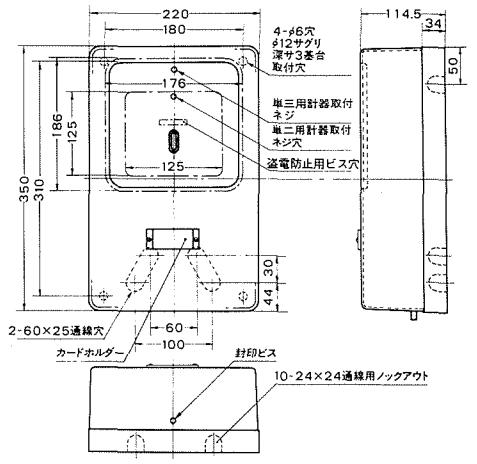


図は2V-W1C

45 2P-W1C

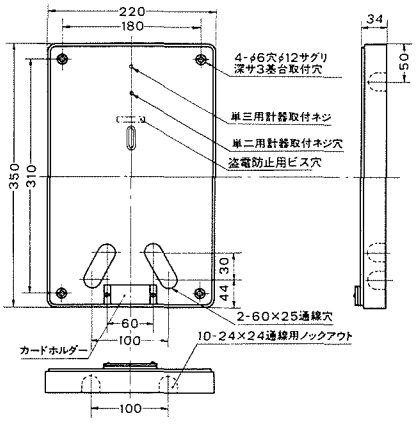


図は2P-W1C

46 3V-W1

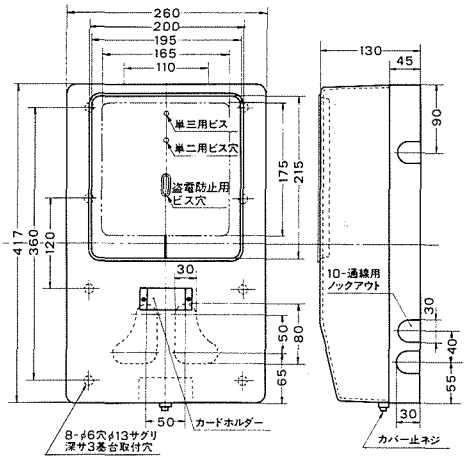


図は3V-W1

47 3P-W1

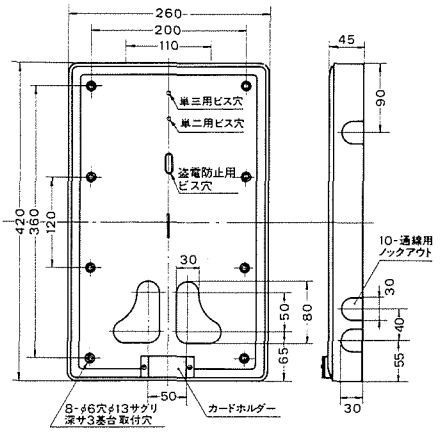


図は3P-W1

48 A8BOX全機種

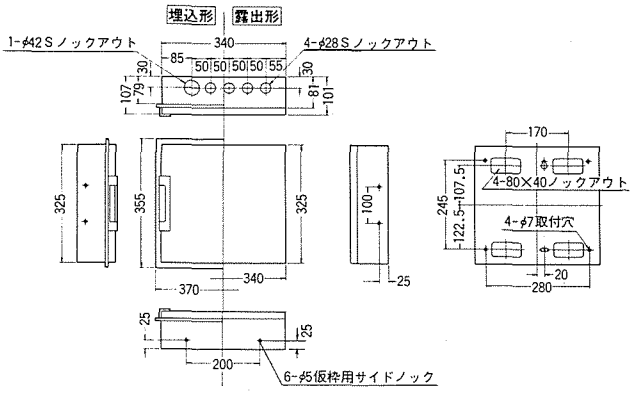


図はA8BOX

49 A12BOX全機種

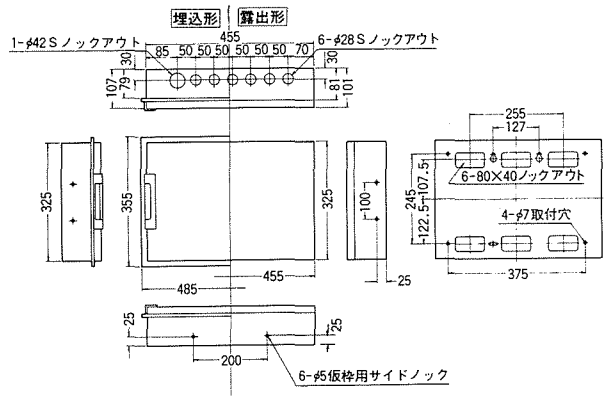


図はA12BOX

50 A16BOX全機種

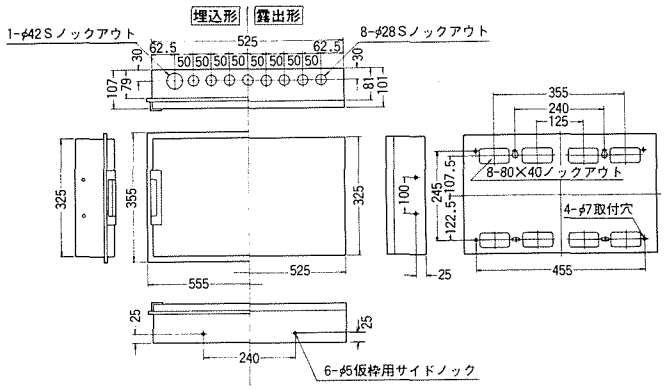


図はA16BOX

51 K2Y・K3・K2・G2Z・K2・1GZ

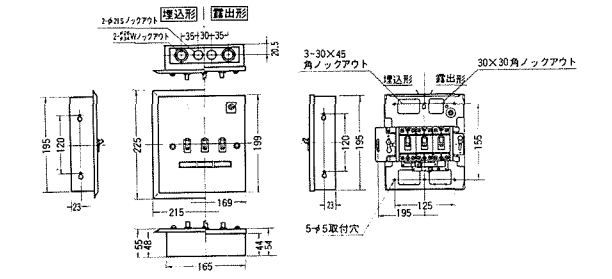


図はK3

52 K4・K2Y・G2Z・K2Y・1GZ・K3・G2Z・K3・1GZ

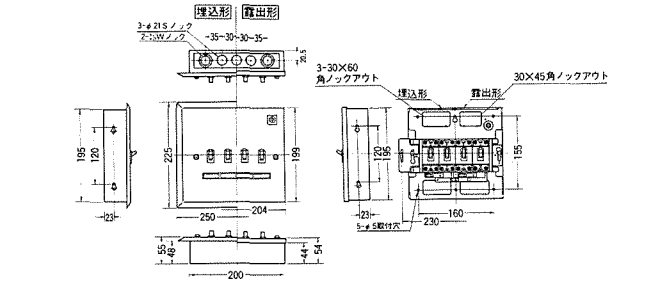


図はK4

53

54 K4Y・K5Y・K6

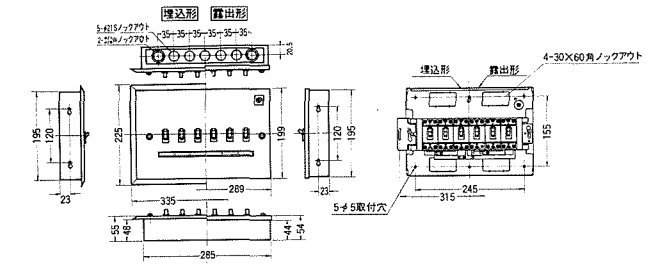


図はK6

55 K3Y-G2・K3Y-1G・K4-G2

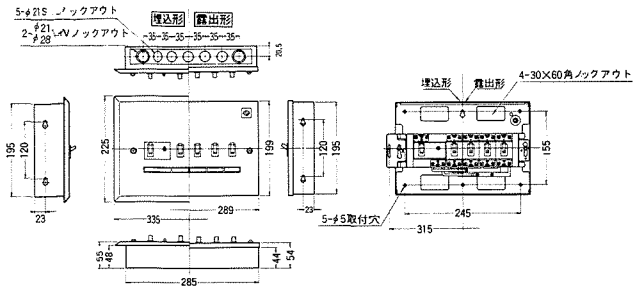


図はK4-G2

56 K4-G3

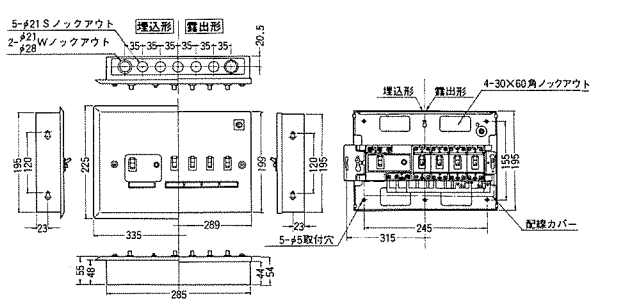


図はK4-G3

57 K6Y-G3

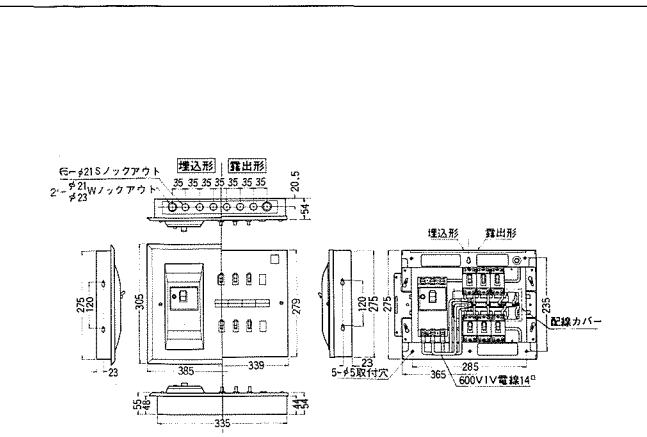


図はK6Y-G3 50A

58 K6Y-SP

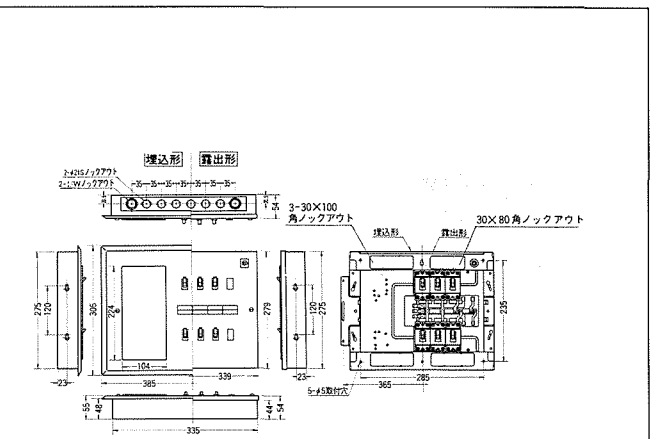


図はK6Y-SP

59 T型ABOX全機種

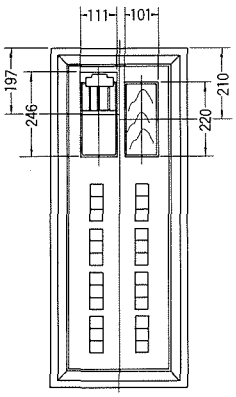

主幹ＣＫＳ

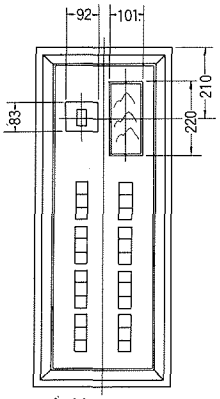

主幹ＭＣＢ

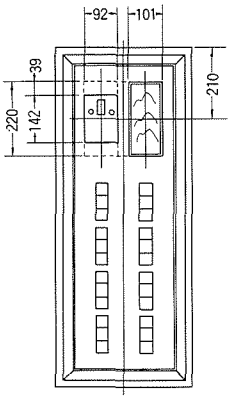

主幹ＥＬＣＢ

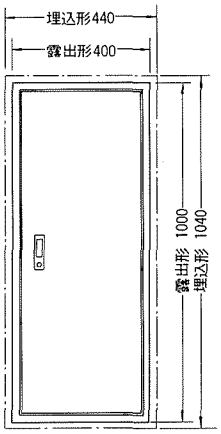



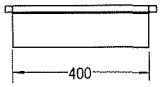


60 T型BBOX全機種

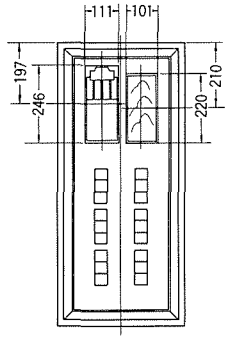

主幹ＣＫＳ

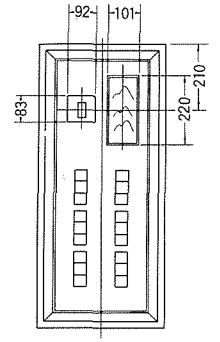

主幹ＭＣＢ

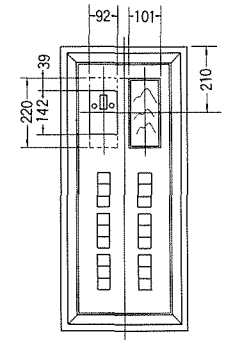

主幹ＥＬＣＢ

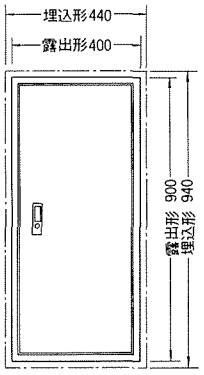


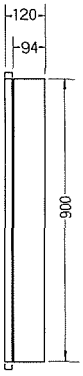


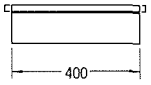


61 T型CBOX全機種

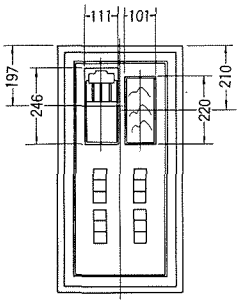

主幹ＣＫＳ

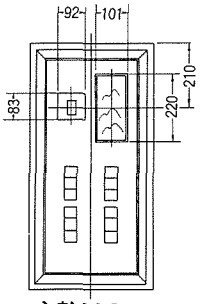

主幹ＭＣＢ

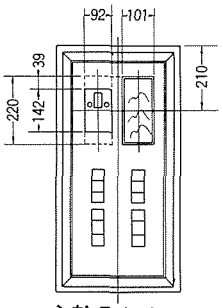

主幹ＥＬＣＢ

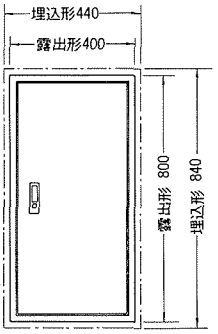


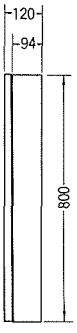


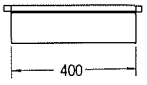

# テンパール工業株式会社


本店
〒730 広島市南区大州三丁目1番42号 ☎(082)282−1341
■札幌支店
〒062 札幌市豊平区美園二条六丁目2番19号 ☎(011)824−2081
■仙台支店
〒983 仙台市宮千代一丁目10番地13 ☎(0222)96−0088
■東京支店
〒171 東京都豊島区西池袋二丁目29番16号 ☎(03) 988−4851
●前橋営業所
〒371 前橋市青柳町新屋敷前615番9号 ☎(0272)33−7973
●大宮営業所
〒330 大宮市吉野町一丁目354番8号 ☎(0486)66−3035
●千葉営業所
〒280 千葉市末広五丁目12番6号 ☎(0472)68−2225
●横浜営業所
〒231 横浜市中区福富町西通39番地 ☎(045)252−0491
●新潟サービスセンター
〒950 新潟市東明三丁目12番2号 ☎(0252)86−6820
■名古屋支店
〒460 名古屋市中区新栄一丁目10番26号 ☎(052)262−4761
●静岡営業所
〒422 静岡市西中原一丁目7番33号 ☎(0542)81−6168
■北陸支店
〒920 金沢市七ツ屋町二26番6号 ☎(0762)23−3121
■大阪支店
〒530 大阪市北区東天満一丁目9番2号 ☎(06) 353−6641
●神戸営業所
〒652 神戸市兵庫区三川口町二丁目5番13号 ☎(078)576−5758
■広島支店
〒730 広島市南区大州二丁目18番11号 ☎(082)281−7755
●松江営業所
〒690 松江市西津田二丁目15番37号 ☎(0852)25−3554
●岡山営業所
〒700 岡山市内山下一丁目11番1号(中国電力内) ☎(0862)22−8809
●山口営業所
〒753 山口市大字吉敷字神田下東3219−2 ☎(0839)24−2985
■高松支店
〒760 高松市福岡町二丁目24番3号 ☎(0878)21−5575
●松山営業所
〒790 松山市久万ノ台183番地の3 ☎(0899)24−2075
■福岡支店
〒812 福岡市博多区博多駅東二丁目8番27号 ☎(092)411−4420
●鹿児島営業所
〒890 鹿児島市下荒田一丁目29番12号 ☎(0992)53−5286


■……支店
●…営業所
サービスセンター

代理店