◉表面形(受注品)

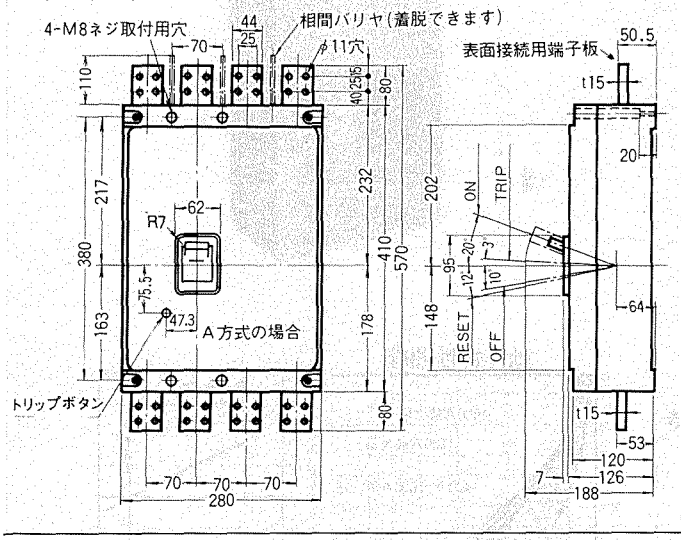

▲裏面形(受注仕様品)

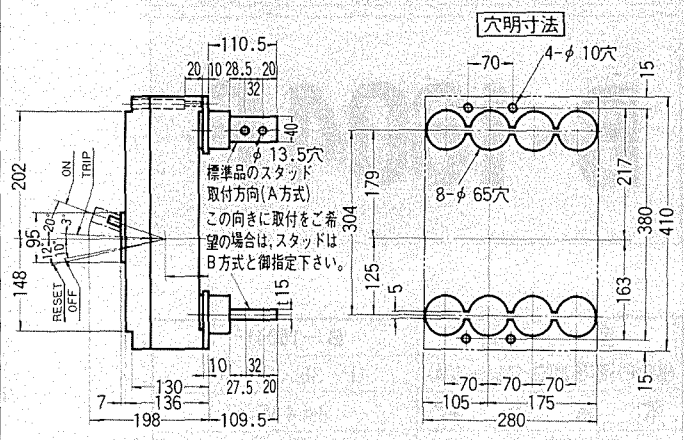

▲埋込形(受注仕様品)

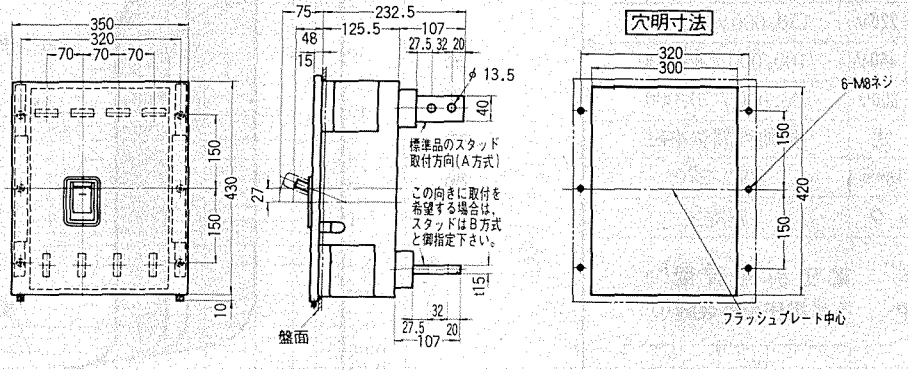

外部操作ハンドル(受注仕様品) 納期別途相談

〔注〕( ) 付の表示は，小タイプを示します。ハンドルには大小2タイプがありますので，ご注文の場合にはご指示ください。

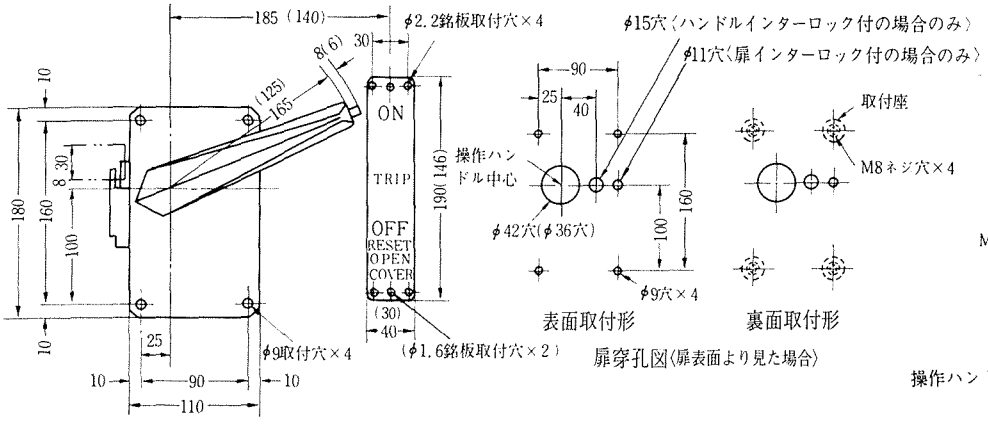

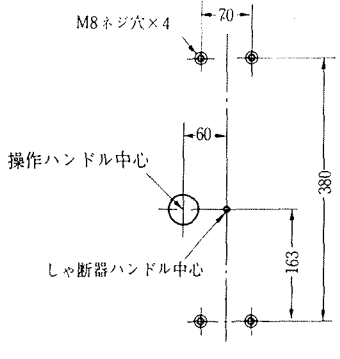

ケース穿孔図
〈扉表面より見た場合〉

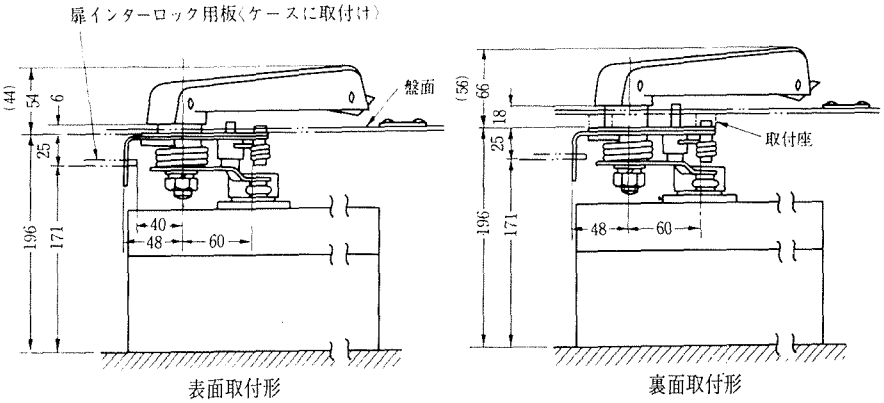

表面取付形　　裏面取付形