表面形(2Pは受注品◉印，3Pは●印)

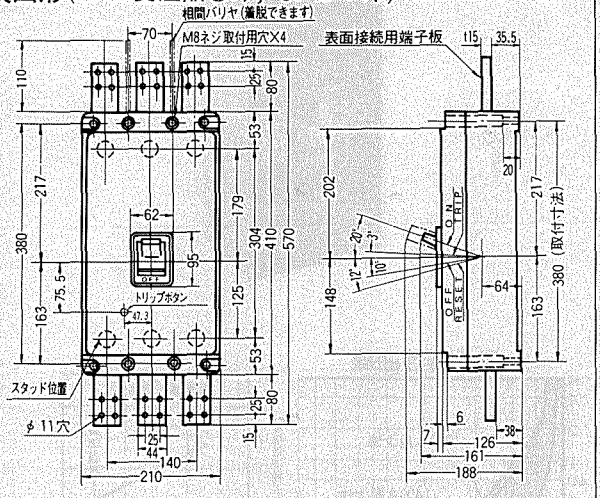

▲裏面形(受注仕様品)

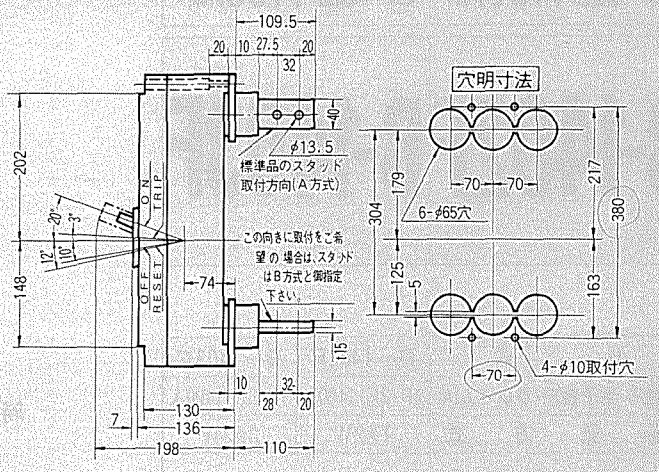

▲埋込形(受注仕様品)

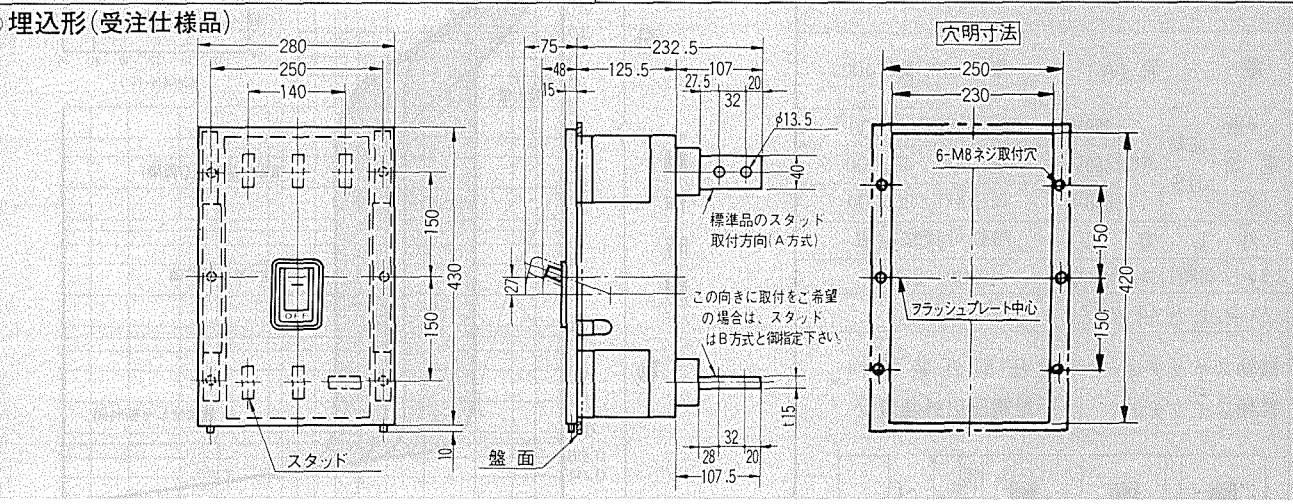
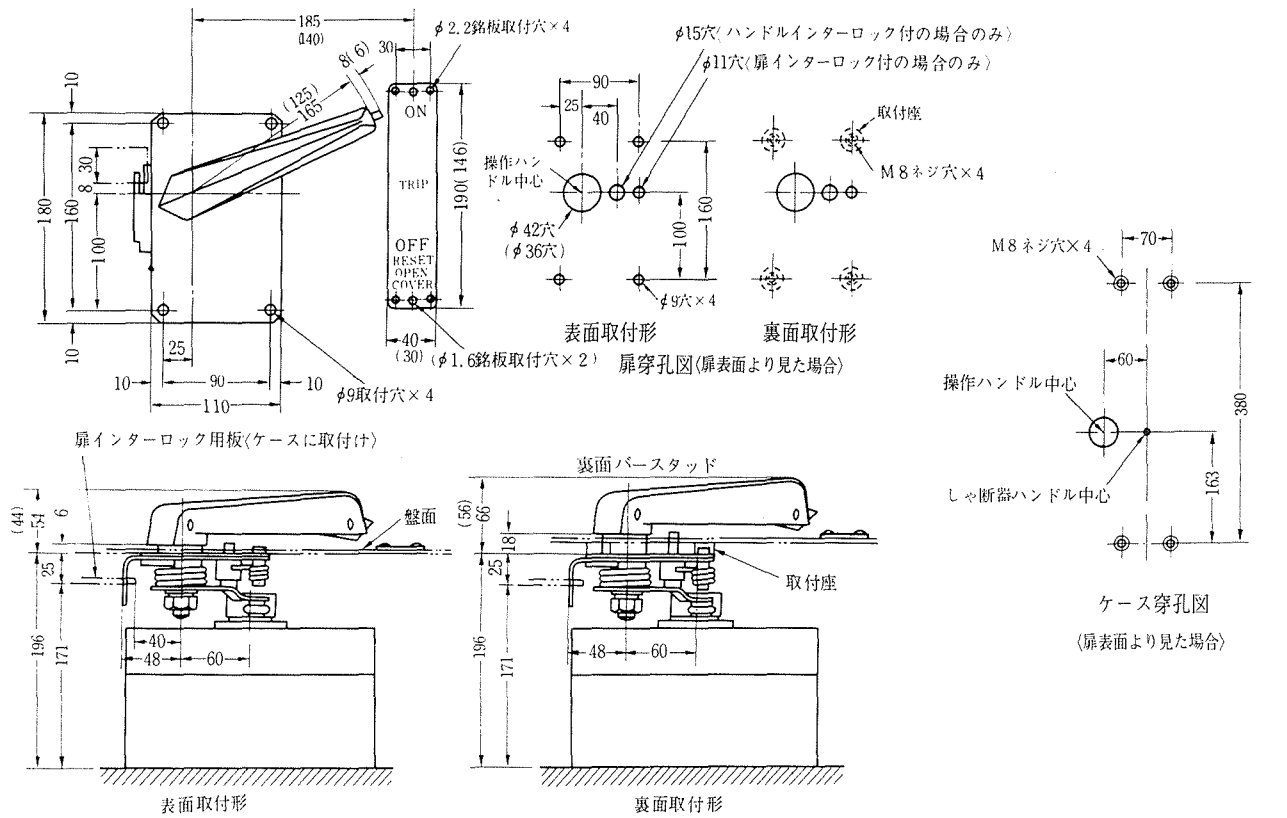
外部操作ハンドル(受注仕様品) 納期別途相談 〔注〕( )付の表示は，小タイプを示します。ハンドルには大小2タイプがありますので，ご注文の場合にはご指示ください。