表面形（2Pは受注品◉印）

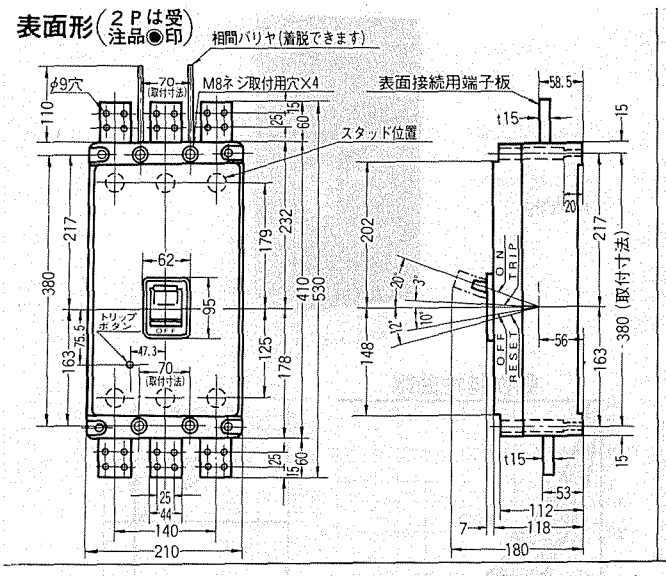

▲裏面形（受注仕様品）

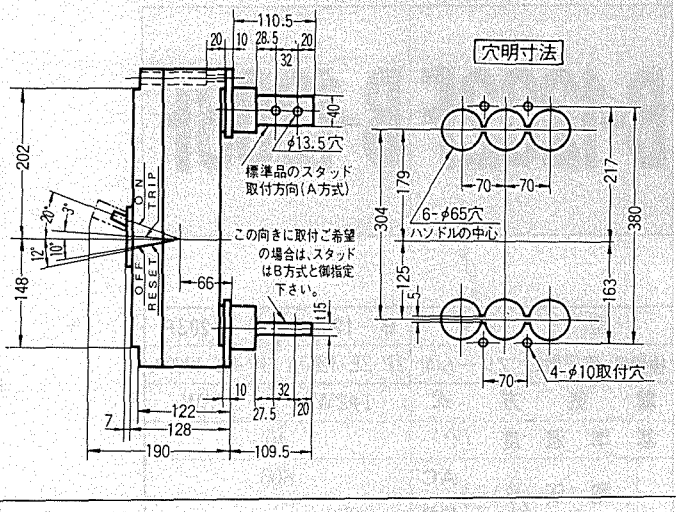

▲埋込形（受注仕様品）

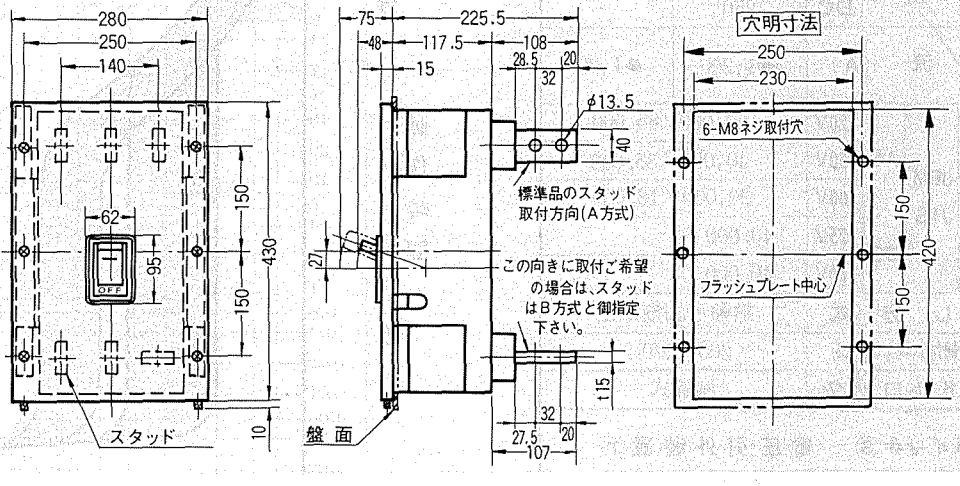

外部操作ハンドル（受注仕様品）

納期別途相談　〔注〕(　) 付の表示は，小タイプを示します。ハンドルには大小2タイプがありますので，ご注文の場合にはご指示ください。

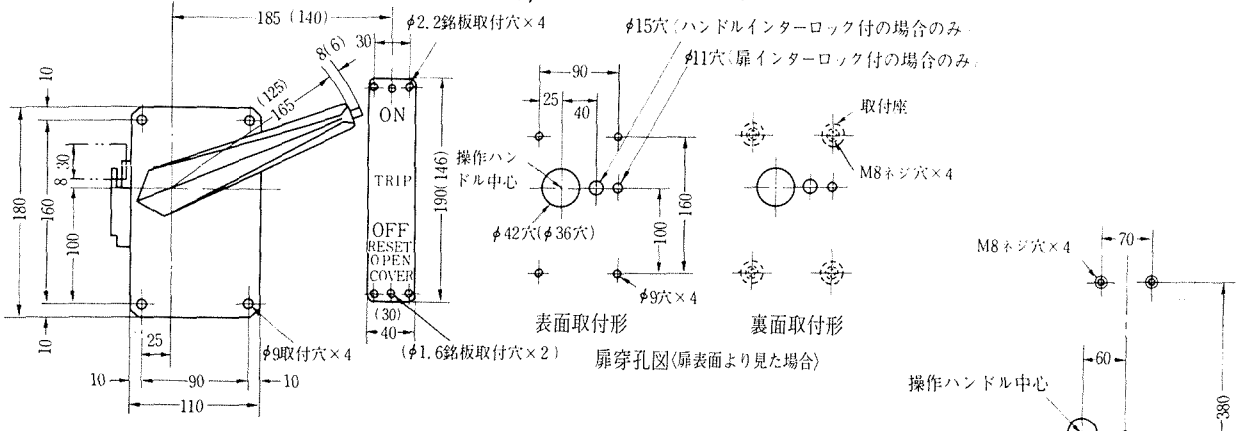

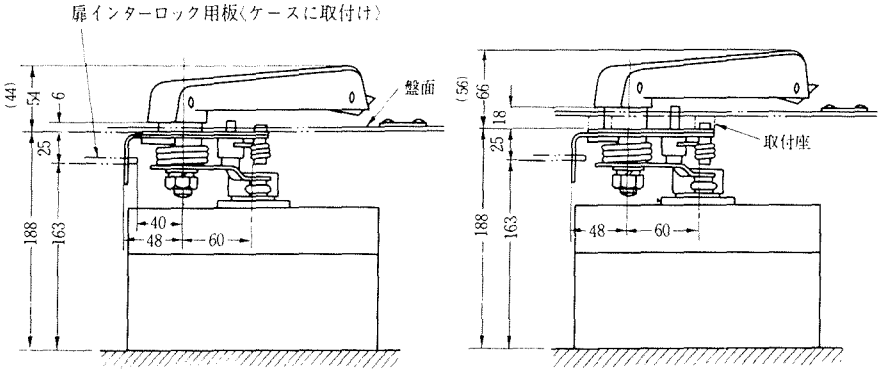

表面取付形　　裏面取付形