表面形(2Pは受注品◉印)

相間バリヤ(着脱できます)
M8ネジ取付用穴×4
φ21穴
スタッド位置
表面接続用端子板
トリップボタン
380(取付寸法)

▲裏面形(受注仕様品)

穴明寸法
φ13.5
標準品のスタッド取付方向(A方式)
この向きに取付ご希望の場合は、スタッドはB方式と御指定下さい。
6-φ65穴
ハンドルの中心
4-φ10取付穴

▲埋込形(受注仕様品)

穴明寸法
6-M8ネジ取付穴
フラッシュプレート中心
φ13.5
標準品のスタッド取付方向(A方式)
この向きに取付ご希望の場合は、スタッドはB方式と御指定下さい。
スタッド
盤面

外部操作ハンドル(受注仕様品)納期別途相談
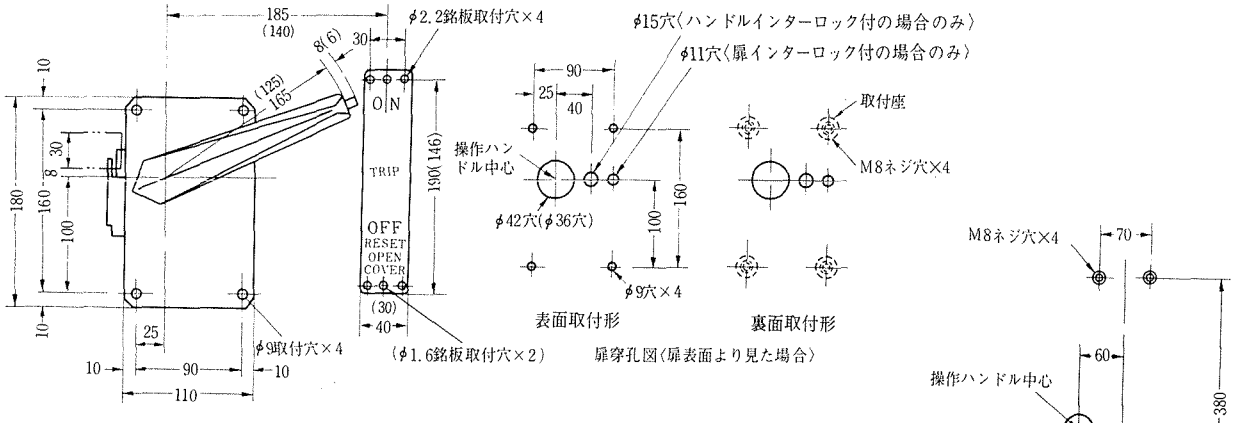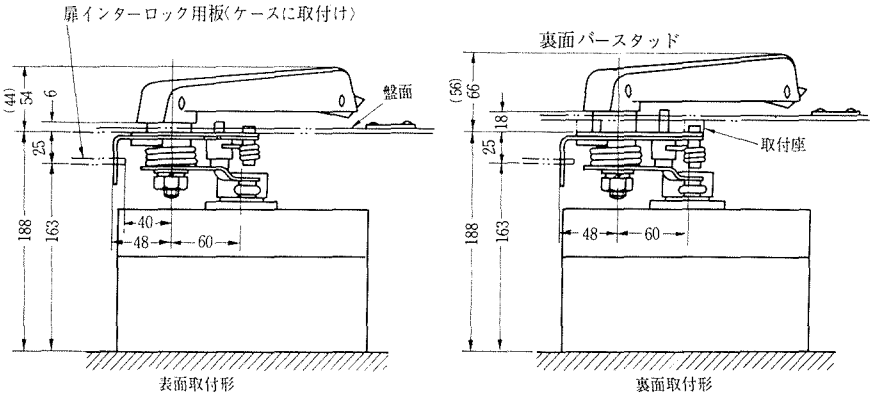
〔注〕( ) 付の表示は、小タイプを示します。ハンドルには大小2タイプがありますので、ご注文の場合にはご指示ください。