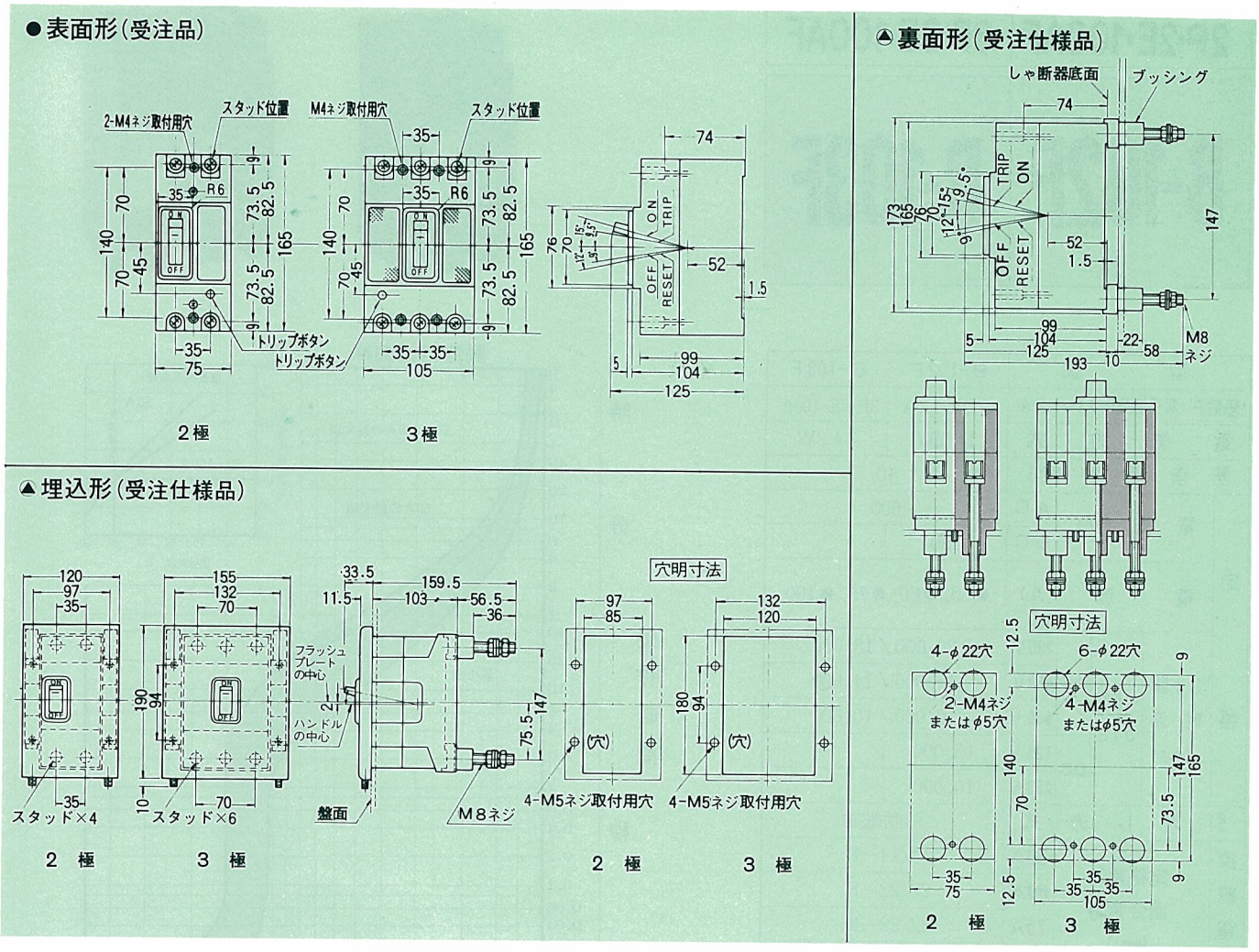
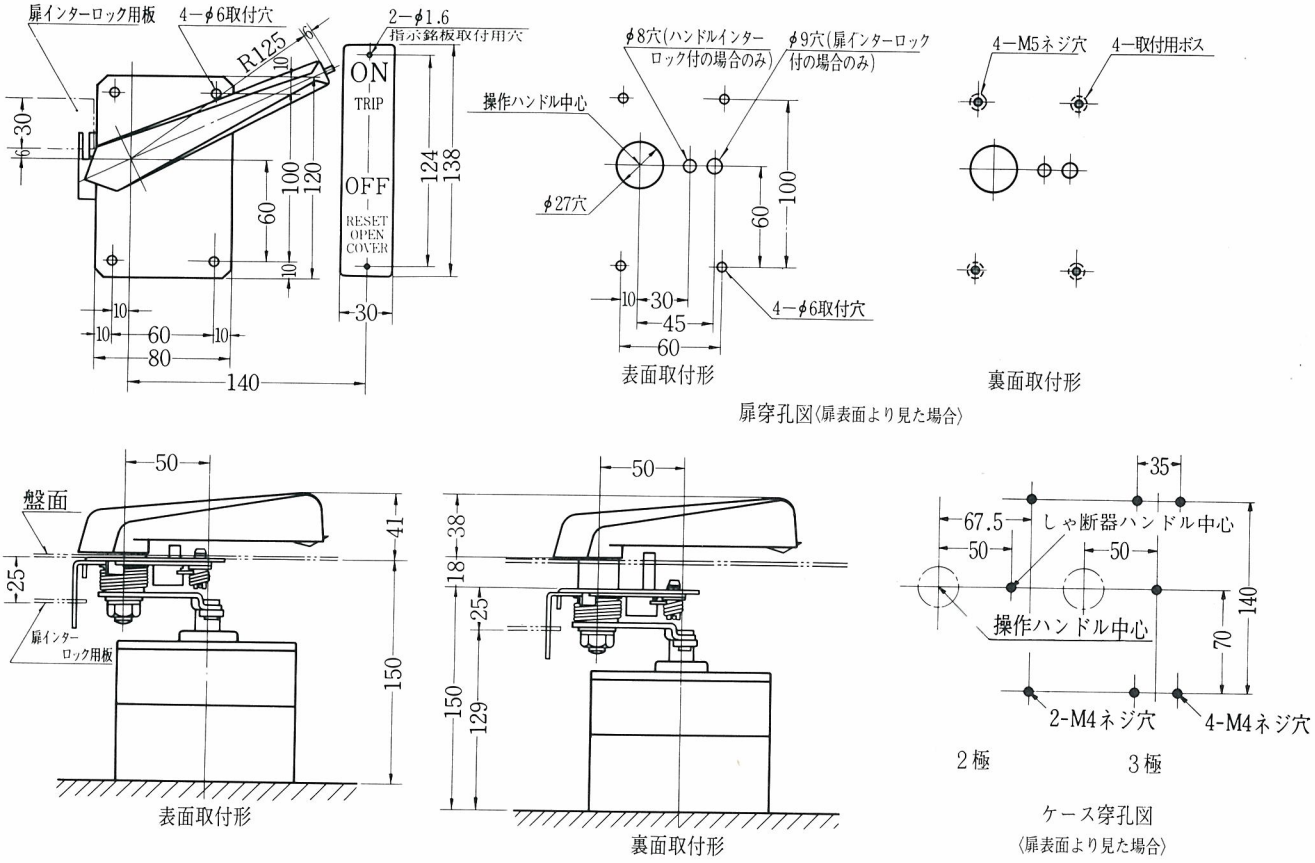
外部操作ハンドル(受注仕様品) 納期別途相談