◉表面形(受注品)

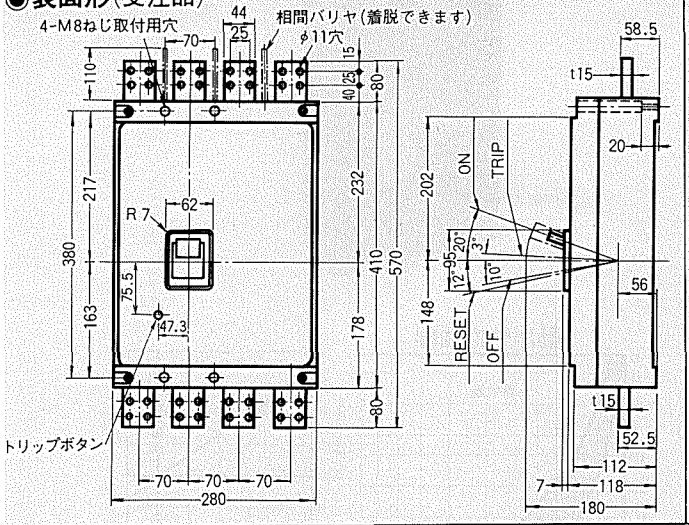

▲裏面形(受注仕様品)

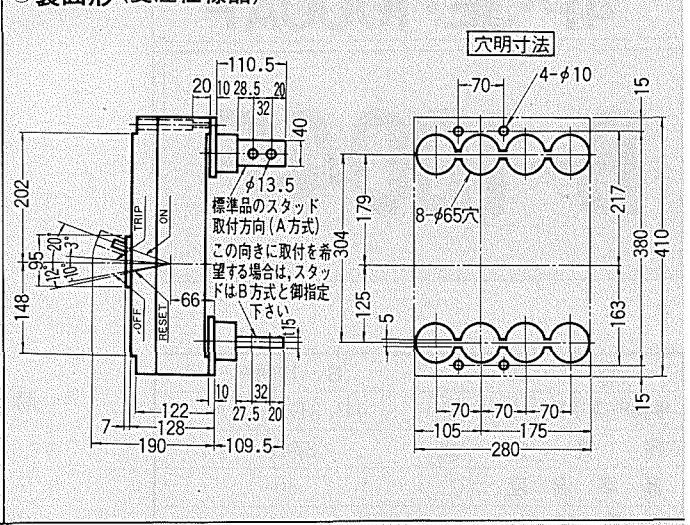

▲埋込形(受注仕様品)

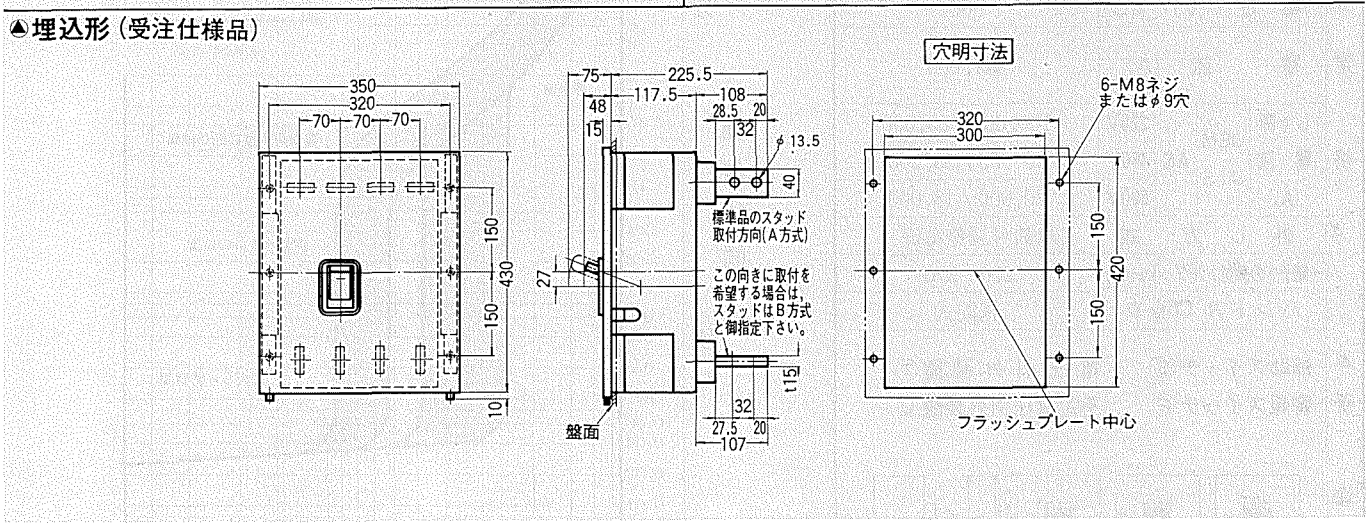

外部操作ハンドル(受注仕様品)納期別途相談
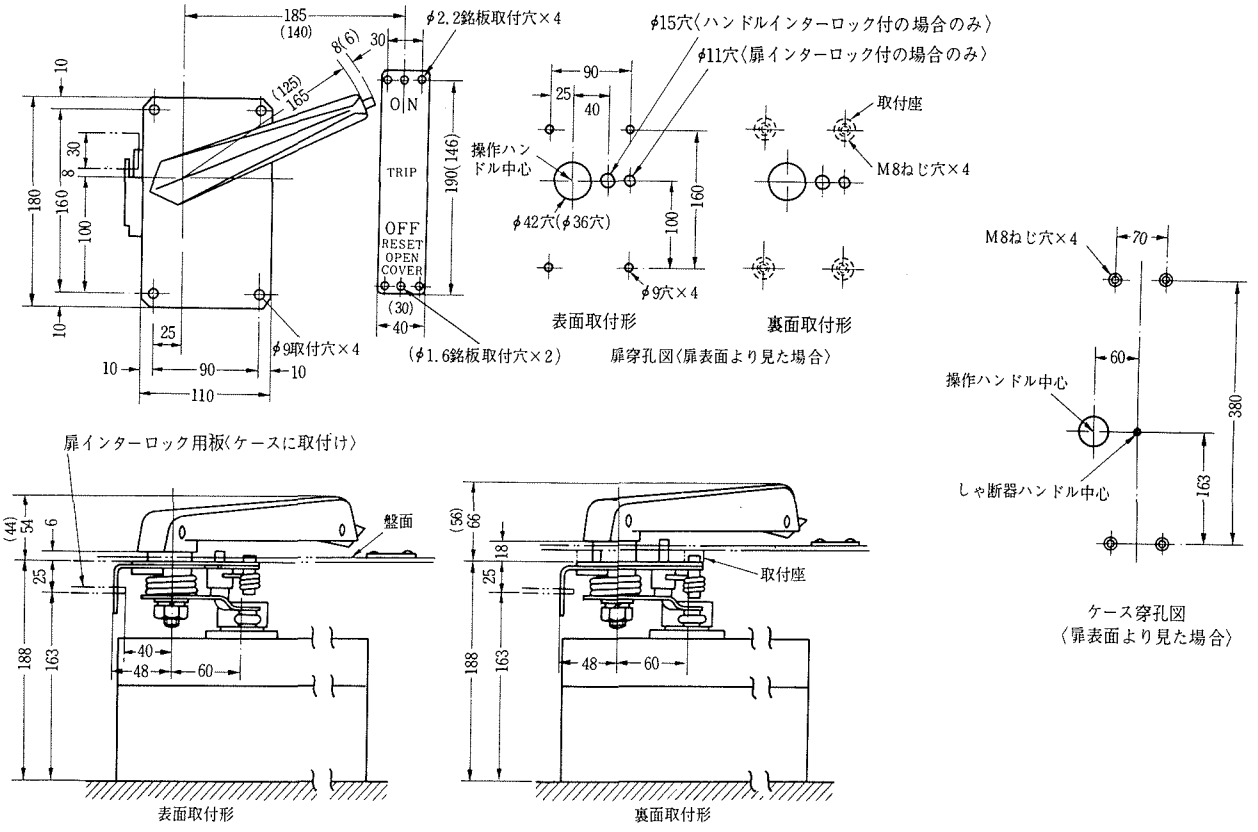
〔注〕( ) 付の表示は、小タイプを示します。ハンドルには大小2タイプがありますので、ご注文の場合にはご指示ください。