汎用シリーズ

2P・2E・30AF

JB-32P

NK認定品

NK：日本海事協会

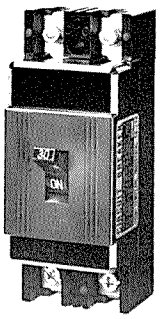

動作特性はP 34のJB-32Hを参照してください。

型式					JB－32P
極数(P)・素子数(E)・フレーム(A)					2P・2E・30A
電気方式					1φ2W, 1φ3W, 3φ3W
基準温度(℃)					45
定格	電圧(V)		AC		250
			DC		100
	電流(A)				●10, ●15, ●20, ●30
	しゃ断電流(A)	JEM JIS	AC	125V	5,000
				250V	2,500
			DC	100V	700
引外し方式					熱動電磁
端子構造	電源側				プラグイン方式
	負荷側				圧着端子方式
重量(kg)					0.25
型式認可番号					▽取得済
定価(円)					2,350

(注)●印は受注品(納期2週間)

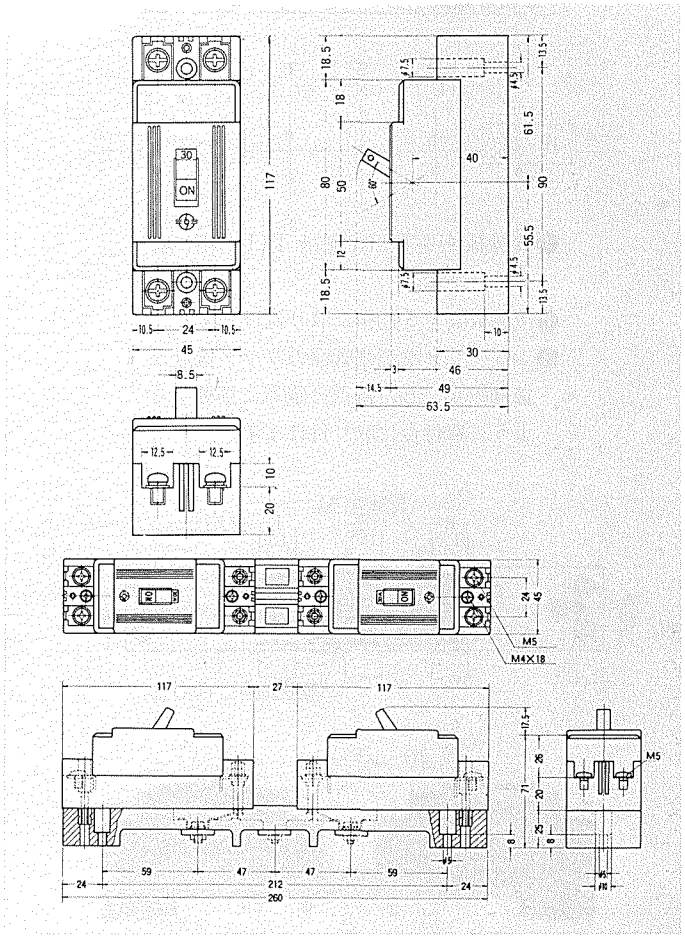

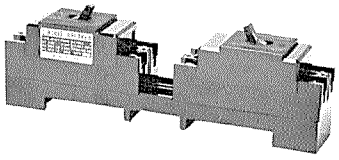

JB－32Pは,配・分電盤, 船舶用を目的としたサーキットブレーカで, 日本海事協会(NK)の認定品です。

専用取付台と共に使用すれば, 電源側がプラグイン接続, 負荷側が圧着端子接続となりますので, 活線回路へのブレーカの着脱が容易に行えます。

●端子構造(負荷側)

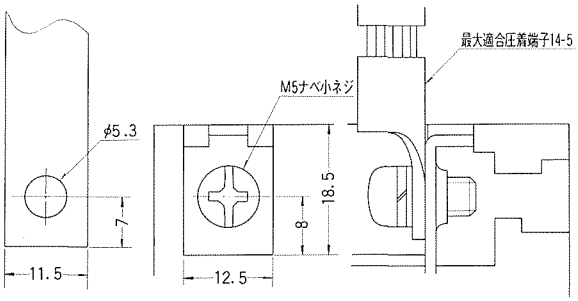

導帯加工図　導帯, 圧着端子接続　電線接続

●JB－32P 付属品

取付台(JB－32P型2台取付用)		
接触板A		R(L_1)相またはT(L_2)相より片方への分岐用
接触板B	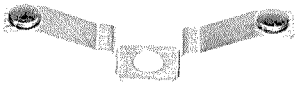	S(N)相より両側への分岐用
接触板C		R(L_1)相またはT(L_2)相より両側への分岐用
絶縁板	接触板(C)を使用の場合は、必ず絶縁板をご使用ください。	

P 32～33に使用方法を説明