●表面形

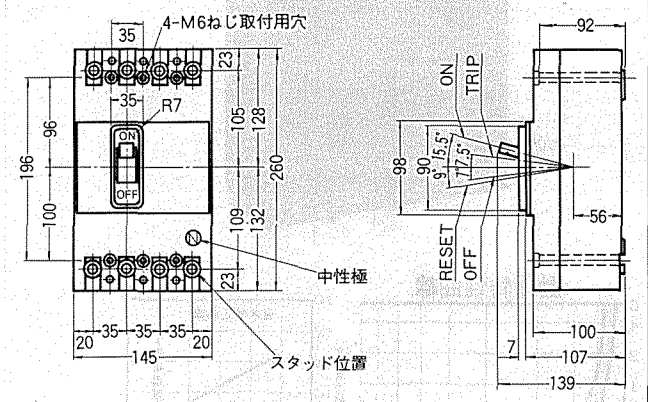

●裏面形

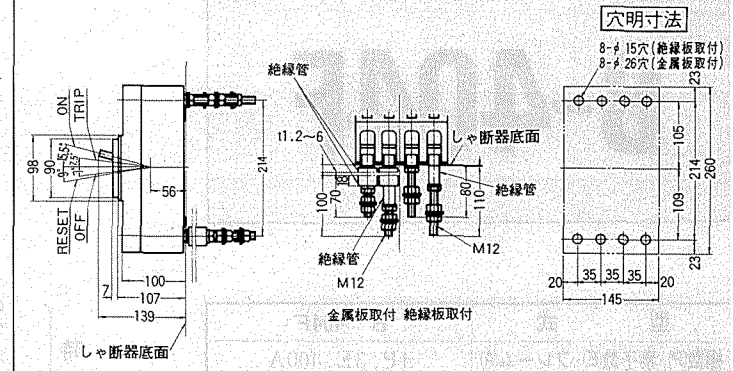

●埋込形

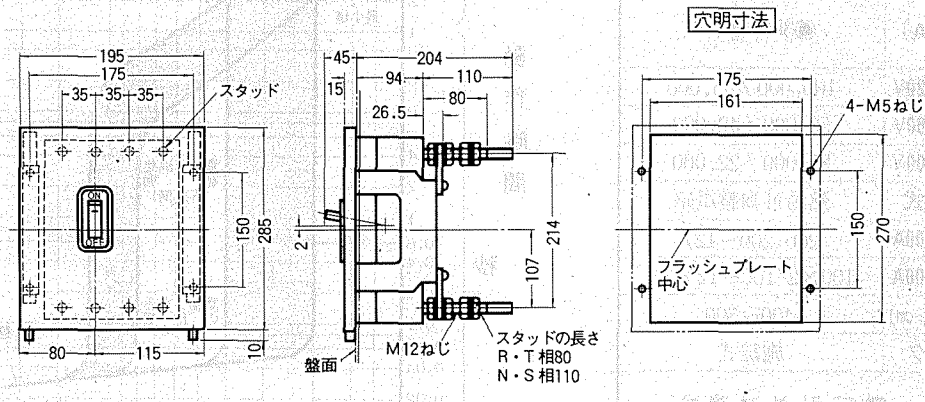

外部操作ハンドル

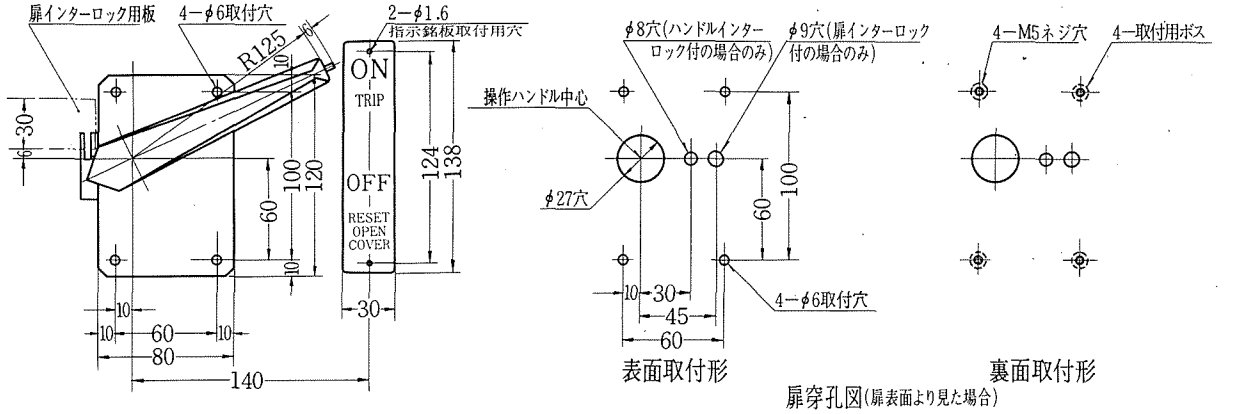

扉穿孔図(扉表面より見た場合)

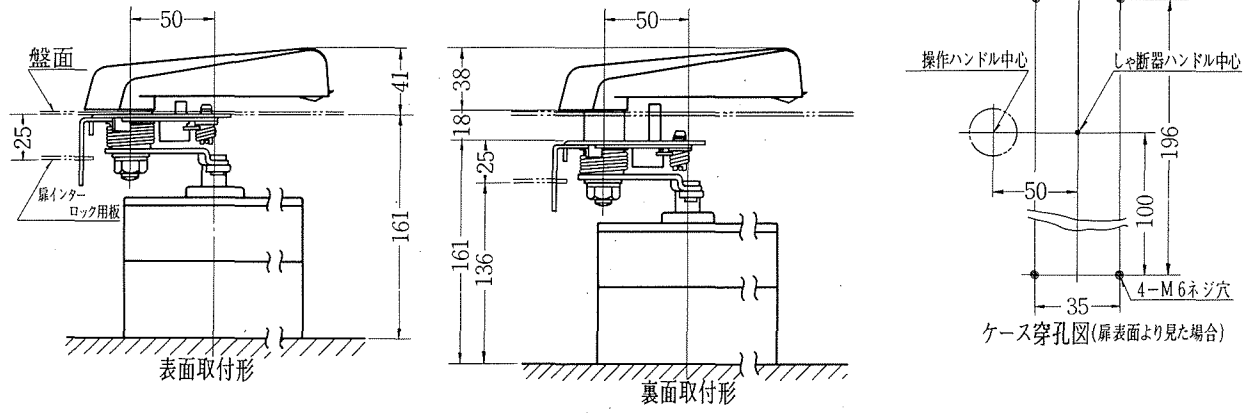

ケース穿孔図(扉表面より見た場合)