● 表面形

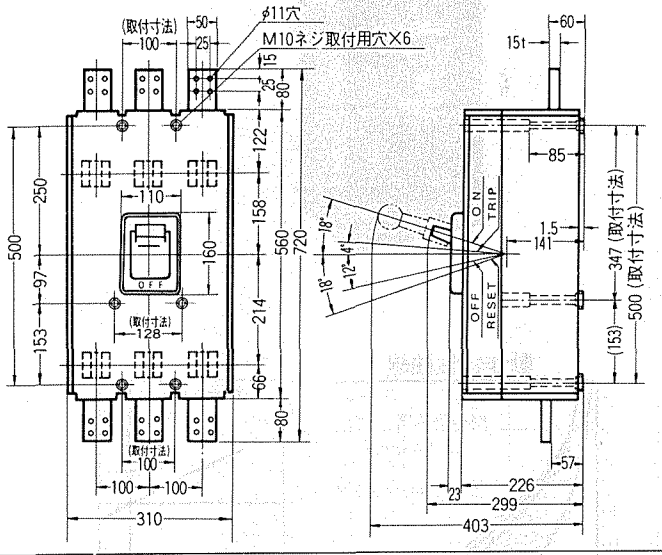

● 裏面形

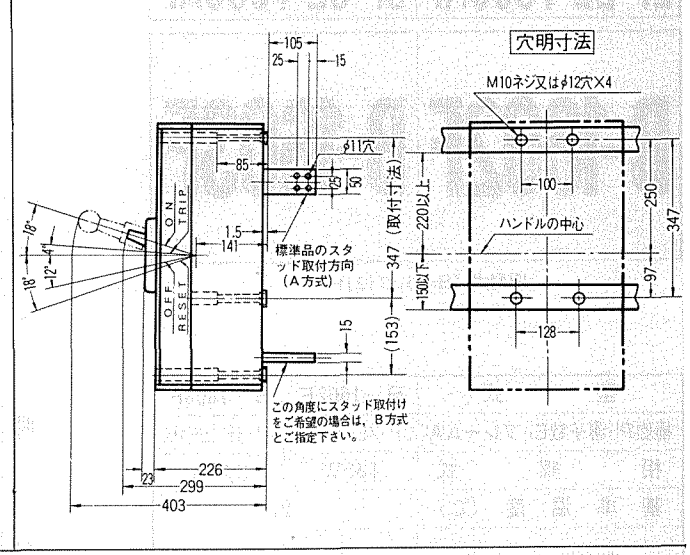

● 埋込形

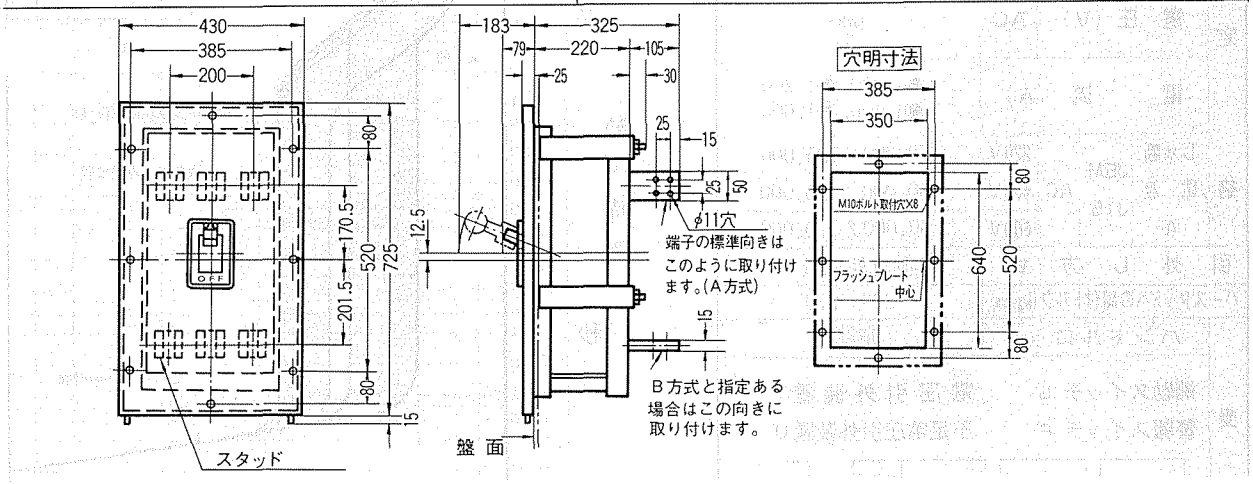

外部操作ハンドル

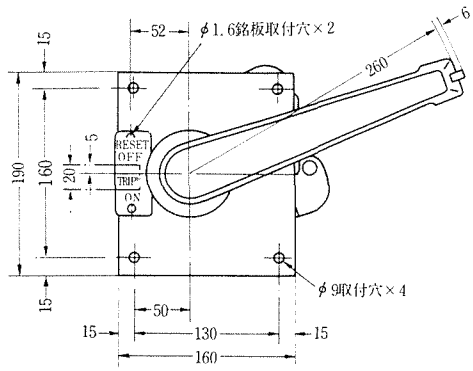

扉インターロック用板〈ケースに取付け〉

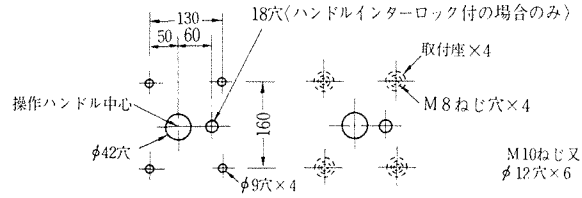

表面取付形　裏面取付形

扉穿孔図〈扉表面より見た場合〉

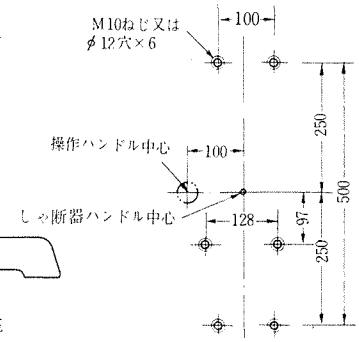

ケース穿孔図
〈扉表面より見た場合〉

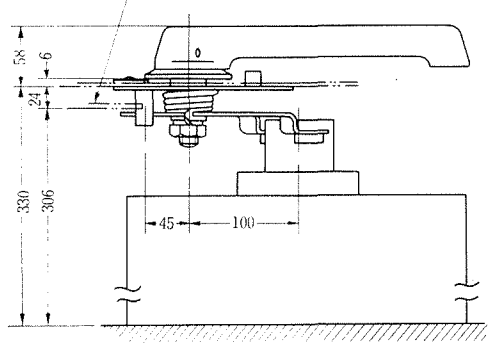

表面取付形

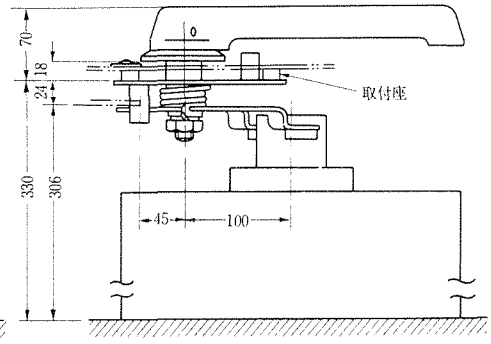

裏面取付形