●表面形

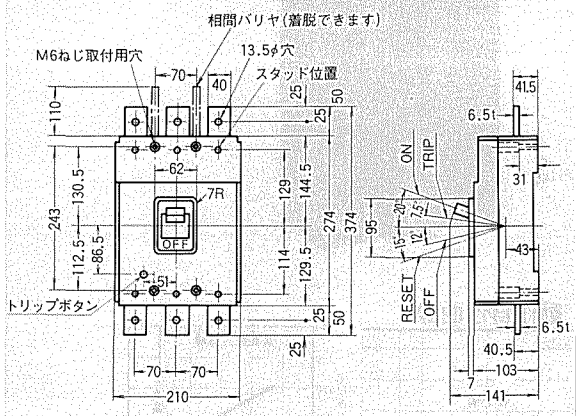

●裏面形

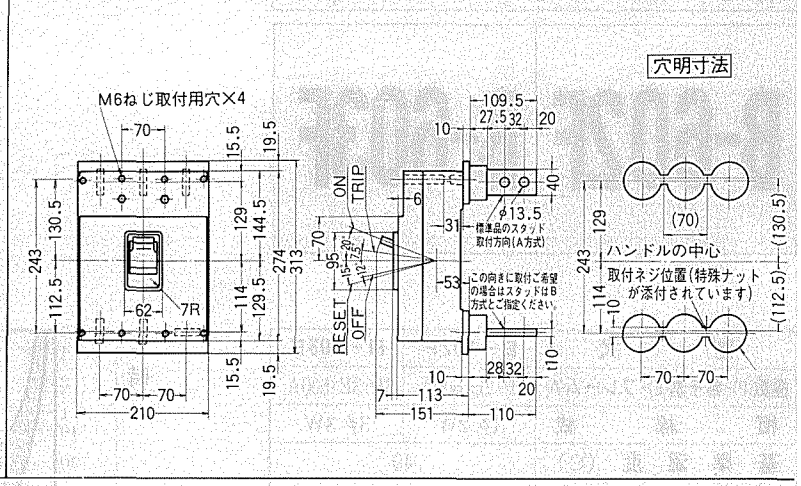

●埋込形

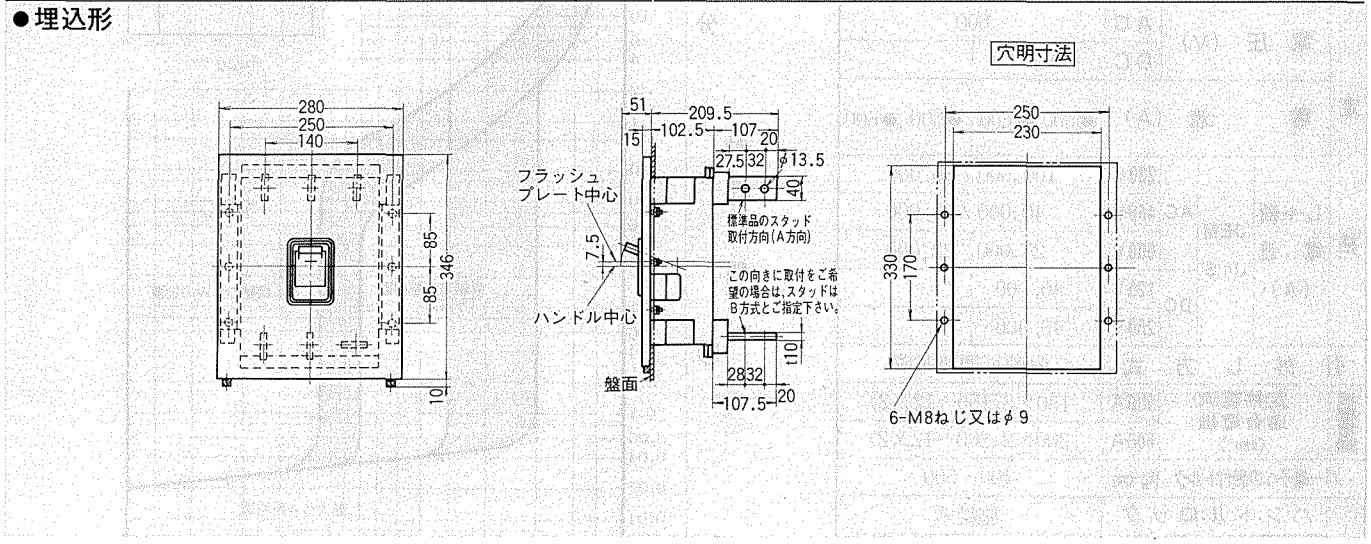

外部操作ハンドル
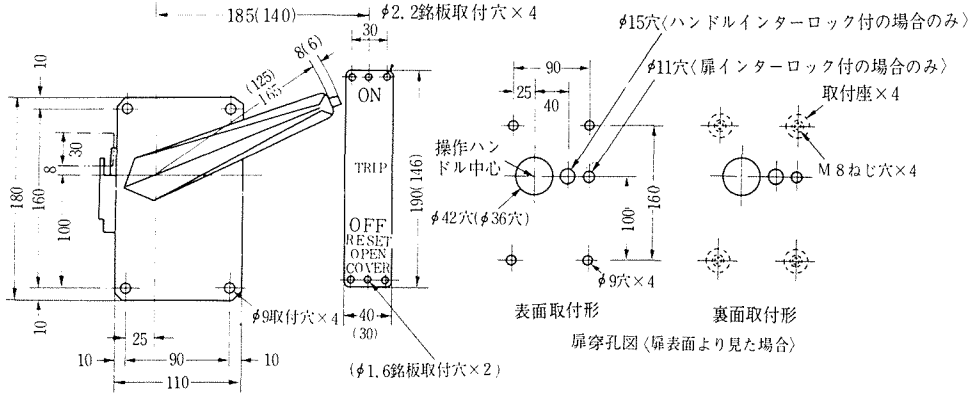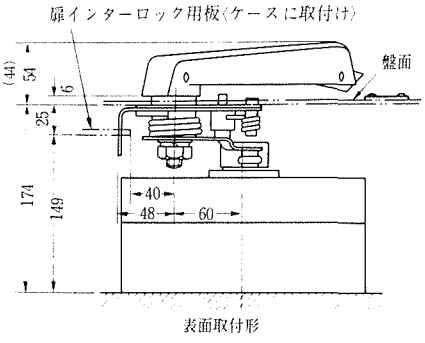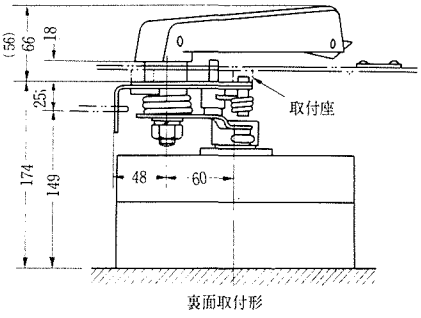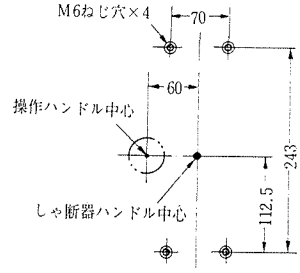
〔注〕( ) 付の表示は、小タイプを示します。ハンドルには大小2タイプがありますので、ご注文の場合にはご指示ください。