## ●表面形

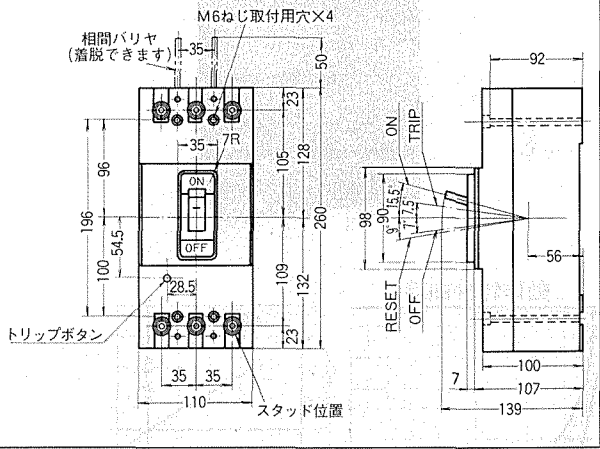


## ●裏面形

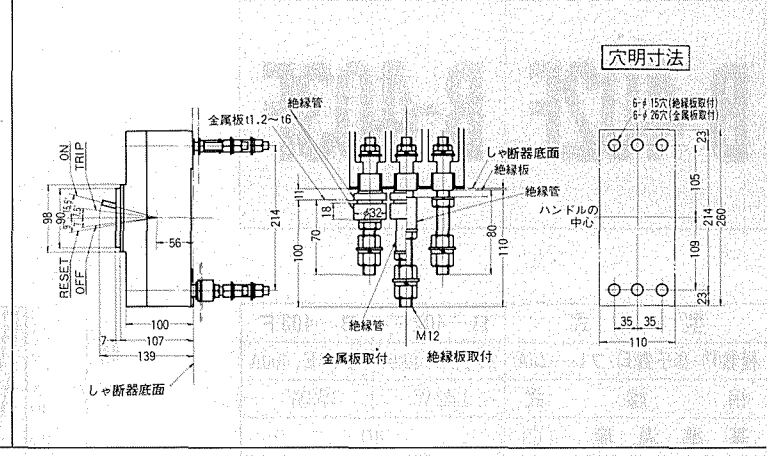


## ●埋込形

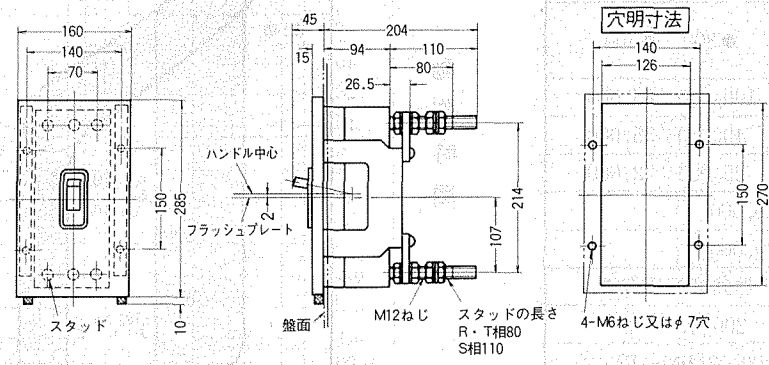


## 外部操作ハンドル

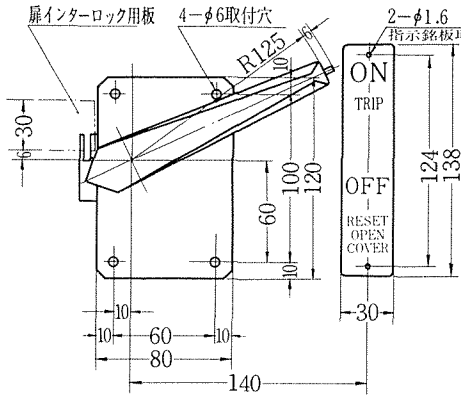


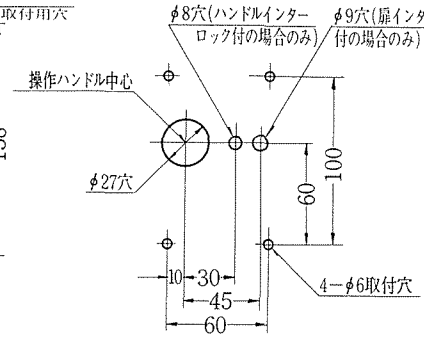


表面取付形

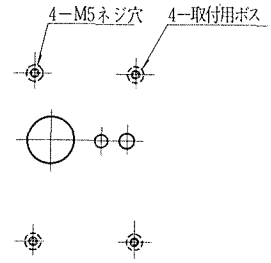


裏面取付形

扉穿孔図(扉表面より見た場合)

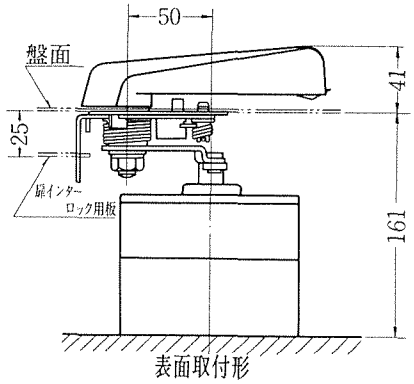


表面取付形

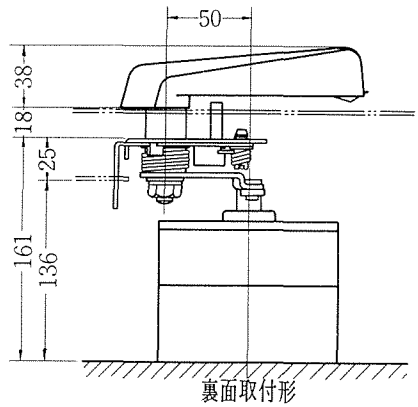


裏面取付形

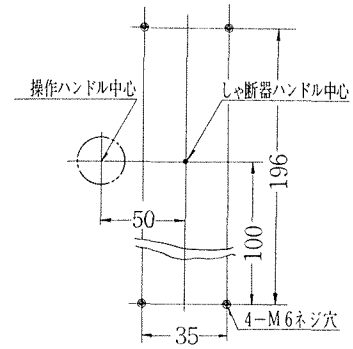


ケース穿孔図(扉表面より見た場合)