●表面形

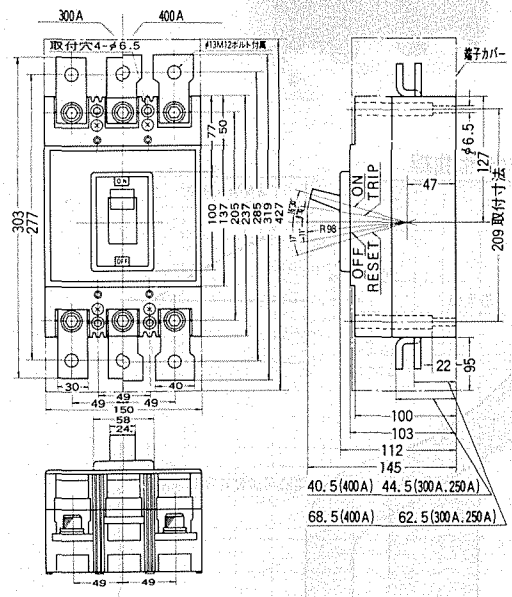

●裏面形

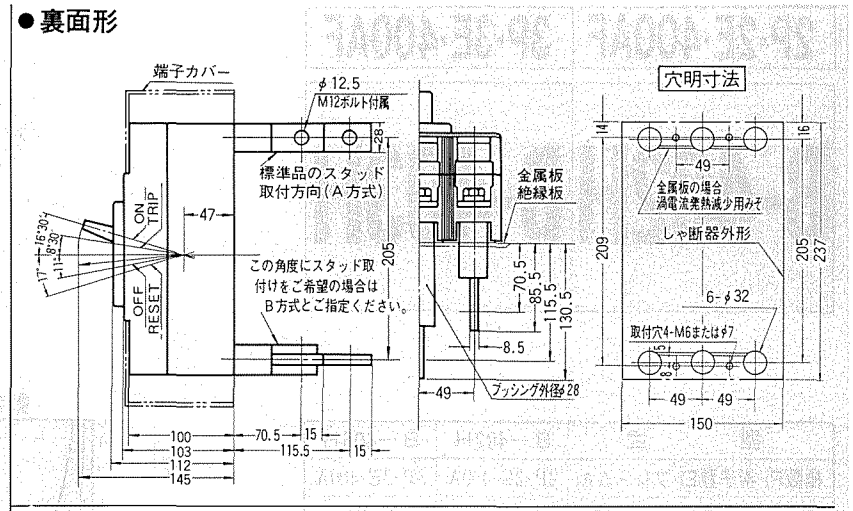

●埋込形

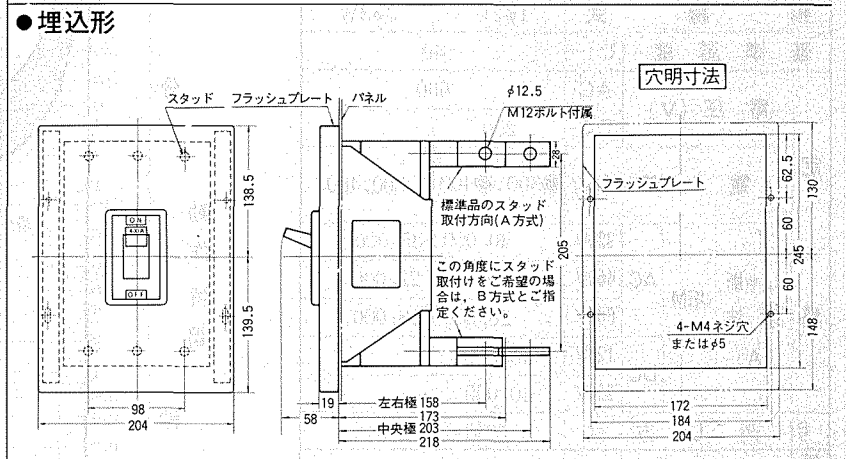

外部操作ハンドル

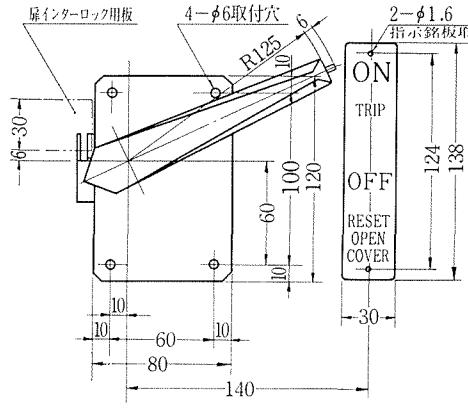

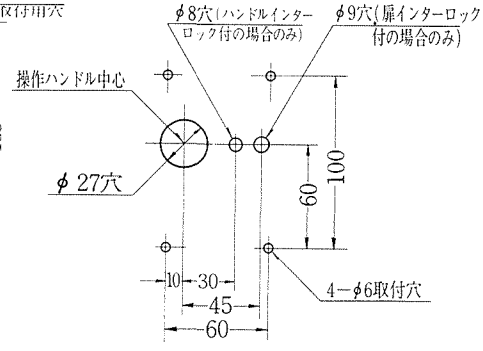

表面取付形

扉穿孔図(扉表面より見た場合)

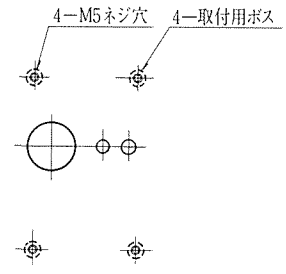

裏面取付形

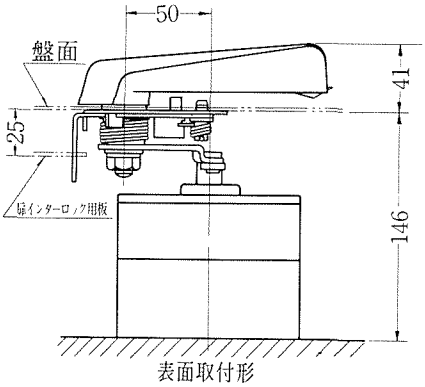

表面取付形

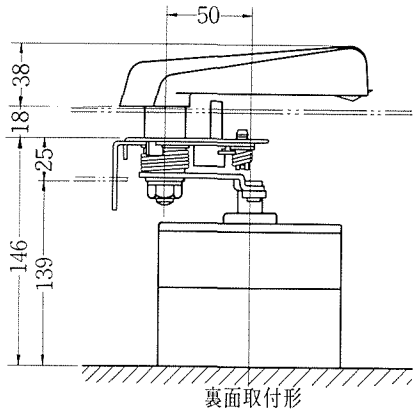

裏面取付形

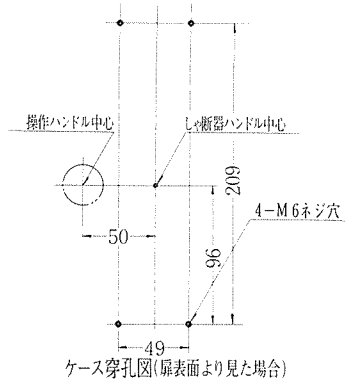

ケース穿孔図(扉表面より見た場合)